ESSENTIEL BAIN 2021

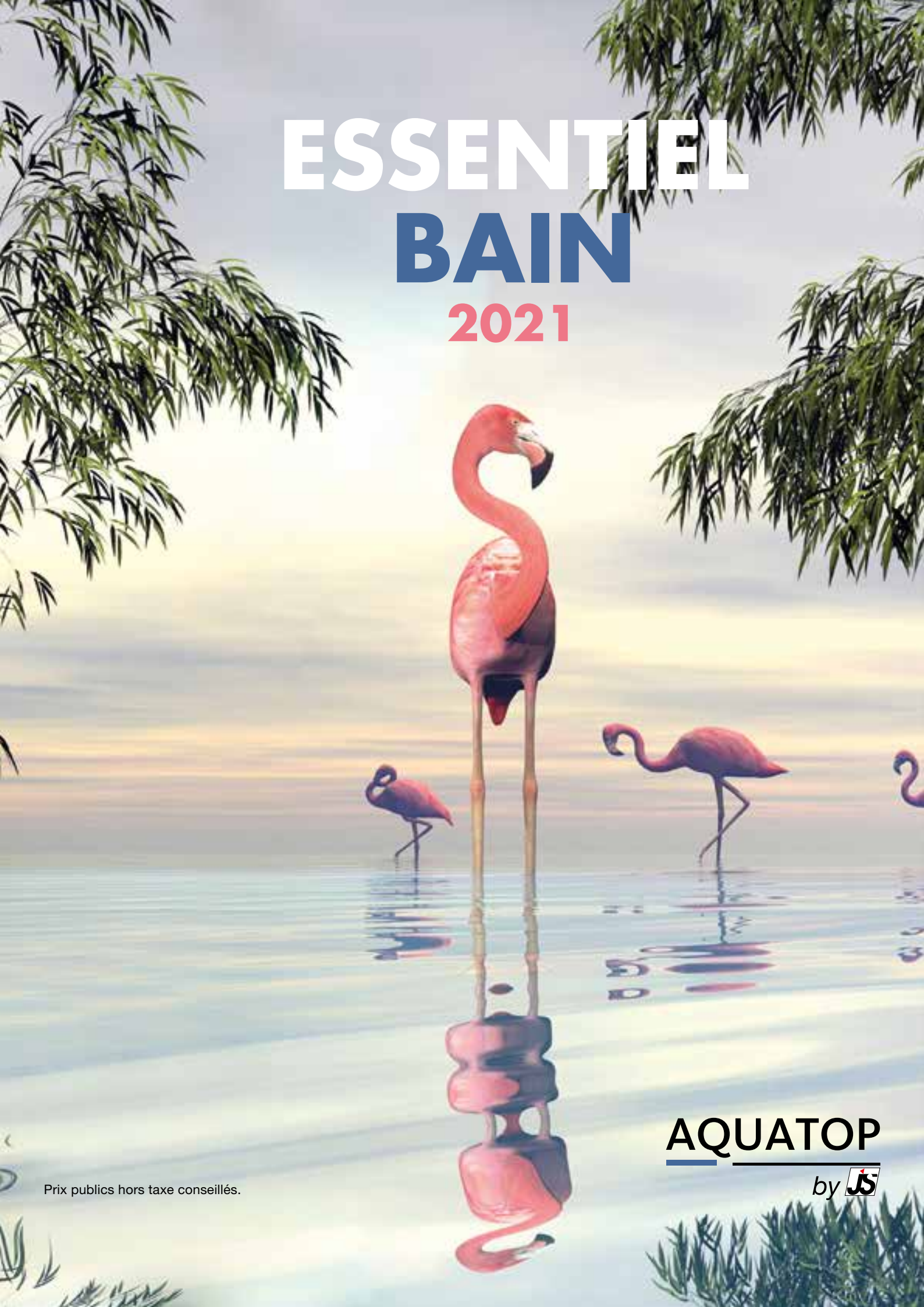

AQUATOP by JS

Prix publics hors taxe conseillés.

SOMMAIRE

00

L'ESPACE BAIGNOIRE 07

L'ESPACE DOUCHE 37

L'ESPACE VASQUE 71

L'ESPACE CONSOLES & WC 101

L'ESPACE ROBINETTERIE 115

L'ESPACE RÉTRO 155

L'ESPACE ACCESSOIRES 177

L'ESPACE TECHNIQUE 237
CGV 332
INDEX 334

bathco

Burlington®

CLEARWATER

BRITTON®

NOBILI®
The Best Technology for Water

GEDY

POUR PLUS D'INFORMATIONS,
RETROUVEZ NOS PARTENAIRES EN LIGNE :

www.thebathcollection.com
www.burlingtonbathrooms.com
www.clearwaterbaths.com
www.brittonbathrooms.com
www.grupponobili.it/fr
www.gedy.com

AQUATOP
by JS

STOCKAGE ET LOGISTIQUE

Notre **entrepôt situé dans la région de Rennes** dispose d'une **surface de 3500 m²** capable de stocker une grande partie de nos références.
Ainsi nous vous garantissons un **délai de livraison de 10 jours ouvrés maximum (hors articles non stockés identifiés par cette couleur**).

Nos équipes veillent chaque jour au bon déroulement de vos livraisons : respect des délais annoncés, conditionnements soignés, suivi pour un acheminement réussi.

SERVICE EXPRESS DE LIVRAISON

Pour toute commande passée avant midi, selon la fragilité du produit, JS vous livre partout en France métropolitaine le lendemain !
Commande jusqu'à 40 kg : 29 €H.T.
Au-delà de 40 kg : sur devis.
Livraison possible le samedi : supplément de 15 €H.T.
Et en Corse en seulement 48 h.
Commande jusqu'à 40 kg : 70 €H.T.
Au-delà de 40 kg : sur devis.

SERVICE COMMERCIAL SPÉCIALISÉ

Un service commercial à votre écoute et disponible toute la semaine. Accompagnement, conseils et suivi **du lundi au jeudi de 8h30 à 17h30 et vendredi de 8h30 à 17h00**.
Numéro direct : 02 99 00 89 50
Adresse mail : sce.commercial@j-s.fr

ÉQUIPE DE VENTE

Notre équipe de vente est composée de **8 commerciaux spécialisés**.
Ils vous conseilleront dans le choix de vos commandes et vous fourniront tous les supports de ventes dont vous aurez besoin.

SAV INTÉGRÉ

Notre service après-vente traite toutes vos réclamations dans les meilleurs délais avec transparence et pertinence. Notre équipe vous apportera également des conseils techniques et d'entretien.
Recensement des défaillances techniques et traçabilité des produits assurée et communiquée aux usines.
Nous privilégions une communication fluide avec nos usines afin d'améliorer constamment la qualité des produits et des processus de production.
Votre contact SAV : sce.commercial@j-s.fr / Numéro direct : 02 99 00 89 50

PARTENAIRES EUROPÉENS

Nous traitons exclusivement avec des usines européennes.
Notamment Nobili®, pour du 100 % Made in italy.

PHOTOS NON CONTRACTUELLES

L'ESPACE BAIGNOIRE

AQUATOP by JS

01

BAIGNOIRES MODERNES ***BATHROOMS BRANDS***

Les matériaux de baignoires 08/09
Les baignoires à encastrer 10 à 12
Les baignoires îlot 13
Les baignoires semi-îlot 14
Les baignoires d'angle 15
Les pare-baignoires 16/17
Les baignoires semi-îlot 18/19
Les baignoires d'angle 20
Les baignoires îlot 21 à 23

ROBINETTERIE ***NOBILI®*** 24/25

ACCESSOIRES ***GEDY*** 26/27

BAIGNOIRES RÉTRO ***BATHROOMS BRANDS***

Les baignoires îlot 28 à 31

ACCESSOIRES ***BATHROOMS BRANDS*** 32/33

ROBINETTERIE ***NOBILI®*** 33

VIDAGES ***CGS***

Tableau de correspondance des baignoires avec les vidages 34/35

LES MATÉRIAUX DE BAIGNOIRES

BRITTON® / CLEARGREEN®

Toutes les baignoires sont fabriquées dans l'optique d'avoir un produit plus écologique en utilisant 30% de matériaux recyclés. Elles sont renforcées pour pouvoir supporter 2,3 tonnes de charge. Les baignoires fabriquées de cette façon conservent également la chaleur 30 minutes de plus qu'une baignoire standard, ce qui prolonge le temps du bain relaxant. La combinaison entre le processus unique de fabrication et les piétements en acier fait des baignoires Cleargreen® les plus rigides du marché.

Envie d'une baignoire plus écologique ?

- Renforcée pour pouvoir supporter 2,3 tonnes de charge !
- Conserve la chaleur 30 minutes de plus qu'une baignoire standard.
- Garantie 10 ans.
- Livrée avec piétement en acier galvanisé.
- Fabriquée à partir de 30% de matériaux recyclés.

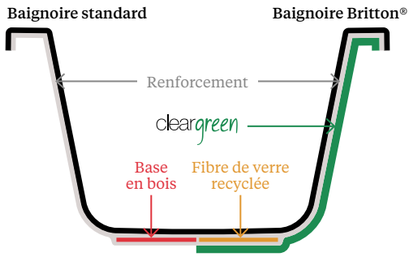

Barre de renfort

BRITTON® cleargreen® BATHS

FREESTANTING

Nos baignoires FREESTANDING sont fabriquées en acrylique coulé monobloc.

TSFR : TWIN SKIN FUSED REINFORCED.

Acrylique double enveloppe renforcé de charge minérale.

Ce matériau permet d'obtenir des baignoires monobloc unies sans raccord à la surface lisse et épurée. Chaque pièce bénéficie d'une finition main réalisée par des artisans qualifiés. Les deux couches externes en CLEARGREEN® haute qualité sont renforcées au cœur par une résine moulée.

Cela permet d'obtenir des baignoires robustes et durables. De plus, le TSFR permet de maintenir la température de l'eau élevée plus longtemps qu'avec les baignoires standards.

CLEARSTONE®

Ce matériau innovant est la synthèse de pierres sédimentaires broyées liées par une résine renforcée par un aluminium de haute performance et un apport de titane. Le résultat donne une surface brillante et solide, d'un blanc éclatant, avec des performances exceptionnelles conçues pour durer.

- Aluminium et composé de titane avec une base de carbonate de pierre créent un matériau exceptionnellement solide, permettant une haute résistance aux rayures ou aux dommages chimiques.
- Revêtement moulé en polymère de polyester donnant un fini haute brillance résistant.
- Contours plus fins et délicats, profils effilés donnant à l'ensemble une apparence plus douce et sophistiquée.
- L'installation n'est pas compatible avec les planchers chauffants.

Finition mate
sur les modèles
FORMOSO

BATELLO GRANDE N10CS

LES BAIGNOIRES À ENCASTRER

SUSTAIN BAIGNOIRES ET TABLIERS

H : 415 mm / MATÉRIAU : CLEARGREEN® / OPTION TROU : 0, 1, 2 / TROP PLEIN PRÉ-PERCÉ

TECHNIQUE PAGE 238

Dimensions L x l (mm)	Réf.	Prix	Réf. tablier avant	Prix tablier avant	Réf. tablier latéral	Prix tablier latéral	L*	Net Kg
1600 x 700	R4	547 €	R24F	206 €	R27E	102 €	98	27,25
1700 x 700	R5	466 €	R25F	206 €	R27E	102 €	108	23,75
1700 x 750	R6	517 €	R25F	206 €	R28E	124 €	123	24,75
1700 x 800	R42	647 €	R25F	206 €	R29E	115 €	137	27,5
1800 x 800	R7	757 €	R26F	219 €	R29E	115 €	148	28,25

ECOSQUARE BAIGNOIRES ET TABLIERS

H : 425 mm / MATÉRIAU : CLEARGREEN® / OPTION TROU : 0, 1, 2 / TROP PLEIN PRÉ-PERCÉ

TECHNIQUE PAGE 239

		Dimensions L x l (mm)	Réf.	Prix	Réf. tablier avant	Prix tablier avant	Réf. tablier latéral	Prix tablier latéral	L*	Net Kg
VERSION GAUCHE	SUR COMMANDE	1700 x 850 / 700**	R17	758 €	R18F	240 €	R27E	102 €	100	24,75
VERSION DROITE	SUR COMMANDE	1700 x 850 / 700**	R18	758 €	R18F	240 €	R27E	102 €	130	28,75

**850 mm au point le plus large, 700 mm au plus étroit.

PARE-BAIGNOIRE AVEC PANNEAU D'ACCÈS

Traitement 3M en standard
Épaisseur du verre : 6 mm
P : 180 l : 820, H : 1450

VERSION GAUCHE	SUR COMMANDE	BS8L	791 €
VERSION DROITE	SUR COMMANDE	BS8R	791 €

VERSION GAUCHE

VERSION DROITE

*La capacité tronquée correspond à la capacité du bain diminuée de 70 litres.

ECOCURVE BAIGNOIRES ET TABLIERS

H : 415 mm / MATÉRIAU : CLEARGREEN® / OPTION TROU : 0, 1, 2 / TROP PLEIN PRÉ-PERCÉ

TECHNIQUE PAGE 239

	Dimensions L x l (mm)	Réf.	Prix	Réf. tablier avant	Prix tablier avant	Réf. tablier latéral	Prix tablier latéral	L*	Net Kg
VERSION GAUCHE	1700 x 750 / 500**	R15	454 €	R16F	206 €	R16E	102 €	133	22,75
VERSION DROITE	1700 x 750 / 500**	R16	454 €	R16F	206 €	R16E	102 €	133	22,75

**750 mm au point le plus large, 500 mm au plus étroit.

VERSION GAUCHE

VERSION DROITE

PARE-BAIGNOIRE

Traitement 3M
en standard
(Convient aux 2 versions)
P : 20, l : 850, H : 1450
Épaisseur du verre : 6 mm

BS6	428 €

SIPHON POUR BAIGNOIRE HORIZONTAL

TECHNIQUE PAGE 240

AS895 006	10,00 €

REUSE BAIGNOIRES ET TABLIERS

H : 370 mm / MATÉRIAU : CLEARGREEN® / OPTION TROU : 0, 1, 2 / TROP PLEIN PRÉ-PERCÉ

TECHNIQUE PAGE 240

	Dimensions L x l (mm)	Réf.	Prix	Réf. tablier avant	Prix tablier avant	Réf. tablier latéral	Prix tablier latéral	L*	Net Kg
	1500 x 700	R11	613 €	R23F	240 €	R27E	102 €	54	20,75
SUR COMMANDE	1500 x 750	R51	617 €	R23F	240 €	R28E	124 €	60	22
	1600 x 700	R12	613 €	R24F	206 €	R27E	102 €	66	22,75
	1700 x 700	R13	479 €	R25F	206 €	R27E	102 €	77	23,25
SUR COMMANDE	1700 x 750	R52	465 €	R25F	206 €	R28E	124 €	82	24,5
SUR COMMANDE	1700 x 800	R44	519 €	R25F	206 €	R29E	115 €	104	27
	1800 x 750	R14	608 €	R26F	219 €	R28E	124 €	98	27,25

TECHNIQUE PAGE 240

Vidages compatibles pour les baignoires SUSTAIN, ECOSQUARE, ECOCURVE, REUSE, ECOROUND.

VIDAGE Longueur max 550 mm

Vidage simple NF en ABS
siphon inclus

K140-A.01	39,50 €

VIDAGE Longueur max 550 mm

Vidage simple NF en laiton
siphon inclus

TK104-PL.01	64 €

VIDAGE Longueur max 550 mm

Vidage UNIKA NF en polypropylène et ABS
siphon inclus

UTK-04.01	76,50 €

LES BAIGNOIRES À ENCASTRER

ECOROUND BAIGNOIRES ET TABLIERS

H : 415 MM / MATÉRIAU : CLEARGREEN® / OPTION TROU : 0, 1, 2 / TROP PLEIN PRÉ-PERCÉ

TECHNIQUE PAGE 241

	Dimensions L x l (mm)	Réf.	Prix	Réf. tablier avant	Prix tablier avant	Réf. tablier latéral	Prix tablier latéral	L*	Net Kg
VERSION GAUCHE	1500 x 805/736**	R19	517 €	R20F	180 €	R20E	124 €	100	24,75
	1700 x 805/736**	R21	613 €	R22F	180 €	R20E	124 €	130	28,75

	Dimensions L x l (mm)	Réf.	Prix	Réf. tablier avant	Prix tablier avant	Réf. tablier latéral	Prix tablier latéral	L*	Net Kg
VERSION DROITE	1500 x 805/736**	R20	613 €	R20F	180 €	R20E	124 €	100	24,75
	1700 x 805/736**	R22	613 €	R22F	180 €	R20E	124 €	130	28,75

**805 mm au point le plus large, 736 mm au plus étroit.

VERSION GAUCHE

PARE-BAIGNOIRE

Traitement 3M en standard (Convient aux 2 versions droite et gauche) / P : 200 l : 820 H : 1450 / Épaisseur du verre : 6 mm

BS7	428 €

JOINT POUR PARE-BAIGNOIRE

SP177	28 €

VERSION DROITE

*La capacité tronquée correspond à la capacité du bain diminuée de 70 litres.

Vidages compatibles pour les baignoires SUSTAIN, ECOSQUARE, ECOCURVE, REUSE, ECOROUND.

VIDAGE Longueur max 550 mm

Vidage simple NF en ABS siphon inclus

K140-A.01	39,50 €

TECHNIQUE PAGE 243

VIDAGE Longueur max 550 mm

Vidage simple NF en laiton siphon inclus

TK104-PL.01	64 €

TECHNIQUE PAGE 243

VIDAGE Longueur max 550 mm

Vidage UNIKA NF en polypropylène et ABS siphon inclus

UTK-04.01	76,50 €

TECHNIQUE PAGE 243

LES BAIGNOIRES ÎLOT

NOUVEAU & NOUVEAU PETITE BAIGNOIRES ET TABLIERS

NOUVEAU H : 600 mm / NOUVEAU PETITE H : 630 mm / MATÉRIAU : CLEARGREEN® / OPTION TROU : 0, 1, 2

TECHNIQUE PAGE 242

	Dimensions L x l (mm)	Réf.	Prix	Réf. tablier	Prix tablier	L*	Net Kg
SUR COMMANDE	1780 x 810	M1N	826 €	M1B	826 €	175	40
PETITE	1500 x 800	M2N	637 €	M2B	637 €	98	29

OPTION TROU : FOURNIE AVEC UN GABARIT DE PERÇAGE

VIDAGE Longueur max 550 mm

Vidage simple NF en ABS siphon inclus

K140-A.01	39,50 €

TECHNIQUE PAGE 242

VIDAGE Longueur max 550 mm

Vidage simple NF en laiton siphon inclus

TK104-PL.01	64 €

TECHNIQUE PAGE 242

FREESTARK BAIGNOIRE ET TABLIER

H : 615 mm / MATÉRIAU : CLEARGREEN® / OPTION TROU : 0, 1, 2 / TROP-PLEIN PERCÉ / CONVIENT AUX ROBINETS MONTÉS SUR GORGE

	Dimensions L x l (mm)	Réf.	Prix	Réf. tablier	Prix tablier	L*	Net Kg
	1740 x 800	R33	690 €	R34	557 €	90	44

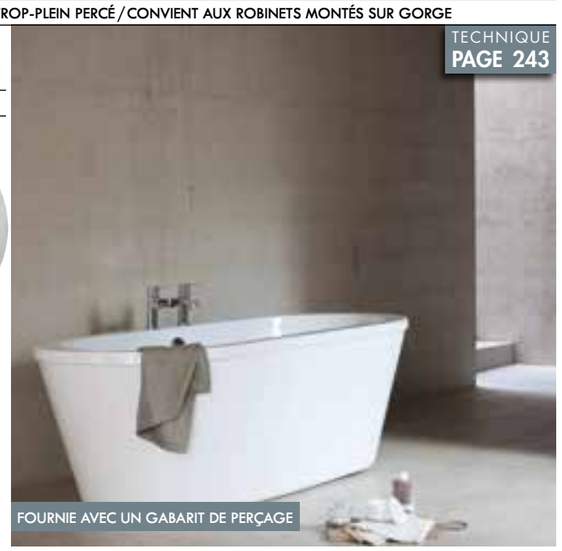

FOURNIE AVEC UN GABARIT DE PERÇAGE

*La capacité tronquée correspond à la capacité du bain diminuée de 70 litres.

VIDAGE Longueur max 650 mm

Vidage simple NF en ABS siphon inclus

K140-A-1.01	48 €

TECHNIQUE PAGE 243

VIDAGE Longueur max 650 mm

Vidage simple NF en laiton siphon inclus

TK104-PL-1.01	72,50 €

TECHNIQUE PAGE 210

VIDAGE Longueur max 550 mm

Vidage UNIKA NF en polypropylène et ABS siphon inclus

UTK-04.01	76,50 €

TECHNIQUE PAGE 243

LES BAIGNOIRES SEMI-ÎLOT

ENVIRO BAIGNOIRES ET TABLIERS

H : 415 mm / MATÉRIAU : CLEARGREEN® / OPTION TROU : 0, 1, 2 / TROP PLEIN PRÉ-PERCÉ

	Dimensions L x l (mm)	Réf.	Prix	Réf. tablier avant	Prix tablier avant	Réf. tablier latéral	Prix tablier latéral	L*	Net Kg
SUR COMMANDE	1700 x 700	R1	603 €	R25F	206 €	R27E	102 €	91	23,75
SUR COMMANDE	1700 x 750	R2	603 €	R25F	206 €	R28E	124 €	108	24,75
SUR COMMANDE	1700 x 800	R41	716 €	R25F	206 €	R29E	115 €	128	27,5
	1800 x 800	R3	570 €	R26F	219 €	R29E	115 €	145	28,25

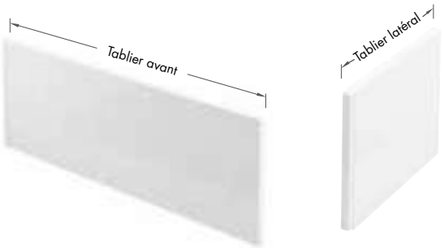

TECHNIQUE PAGE 244

VERDE BAIGNOIRES ET TABLIERS

H : 415 mm / MATÉRIAU : CLEARGREEN® / OPTION TROU : 0, 1, 2 / TROP PLEIN PRÉ-PERCÉ

	Dimensions L x l (mm)	Réf.	Prix	Réf. tablier avant	Prix tablier avant	Réf. tablier latéral	Prix tablier latéral	L*	Net Kg
SUR COMMANDE	1600 x 750	R45	628 €	R24F	206 €	R28E	124 €	90	24
SUR COMMANDE	1700 x 700	R8	589 €	R25F	206 €	R27E	102 €	100	23,75
SUR COMMANDE	1700 x 750	R9	589 €	R25F	206 €	R28E	124 €	110	24,75
SUR COMMANDE	1700 x 800	R43	589 €	R25F	206 €	R29E	115 €	125	27,5
SUR COMMANDE	1800 x 750	R46	730 €	R26F	219 €	R28E	124 €	115	25
	1800 x 800	R10	671 €	R26F	219 €	R29E	115 €	150	26,75
SUR COMMANDE	1800 x 900	R47	800 €	R26F	219 €	R49E	142 €	157	28
SUR COMMANDE	1900 x 800	R48	800 €	R50F	258 €	R29E	115 €	142	27

TECHNIQUE PAGES 244 / 245

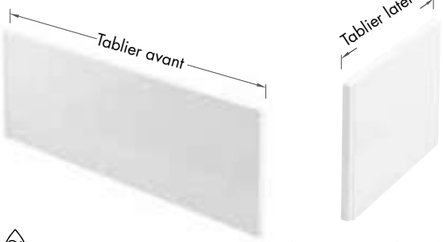

L* La capacité tronquée correspond à la capacité du bain diminuée de 70 litres.

Vidages compatibles pour les baignoires ENVIRO et VERDE.

VIDAGE Longueur max 650 mm

Vidage simple NF en ABS siphon inclus

K140-A-1.01	48 €

TECHNIQUE PAGE 246

VIDAGE Longueur max 650 mm

Vidage simple NF en laiton siphon inclus

TK104-PL-1.01	72,50 €

TECHNIQUE PAGE 246

LES BAIGNOIRES D'ANGLE

VIRIDE BAIGNOIRES ET TABLIERS

H : 435 mm / MATÉRIAU : CLEARGREEN® / OPTION TROU : 0, 1, 2 / TROP PLEIN PRÉ-PERCÉ

		Dimensions L x l (mm)	Réf.	Prix	Réf. tablier	Prix tablier	L*	Net Kg
VERSION GAUCHE	SUR COMMANDE	1700 x 750	R38	730 €	R40	448 €	135	23,75
	SUR COMMANDE	1800 x 750	R53	730 €	R55	448 €	154	25

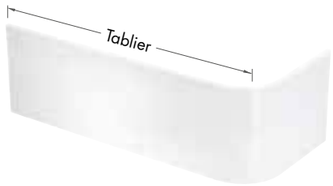

VERSION GAUCHE

TECHNIQUE PAGE 247

		Dimensions L x l (mm)	Réf.	Prix	Réf. tablier	Prix tablier	L*	Net Kg
VERSION DROITE	SUR COMMANDE	1700 x 750	R39	730 €	R40	448 €	135	23,75
	SUR COMMANDE	1800 x 750	R54	730 €	R55	448 €	154	25

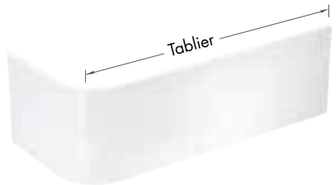

VERSION DROITE

Vidages compatibles pour les baignoires VIRIDE gauche et droite.

VIDAGE Longueur max 550 mm

Vidage simple NF en ABS siphon inclus

K140-A.01	39,50 €

TECHNIQUE PAGE 247

VIDAGE Longueur max 550 mm

Vidage simple NF en laiton siphon inclus

TK104-PL.01	64 €

TECHNIQUE PAGE 247

L* La capacité tronquée correspond à la capacité du bain diminuée de 70 litres.

LES PARE-BAIGNOIRES

SIMPLE

Traitement 3M en standard
(Convient aux 2 versions droite et gauche)
P : 2l : 850 H : 1450
Épaisseur du verre : 6 mm

SUR COMMANDE	BS1	355 €

AVEC PANNEAU FIXE

Traitement 3M en standard
(Convient aux 2 versions droite et gauche)
P : 2l : 850 H : 1450
Épaisseur du verre : 6 mm

SUR COMMANDE	BS2	501 €

AVEC PANNEAU D'ACCÈS

Traitement 3M en standard
(Convient aux 2 versions droite et gauche)
P : 2l : 850 H : 1450
Épaisseur du verre : 6 mm

SUR COMMANDE	BS3	646 €

À TROIS PANNEAUX

Traitement 3M en standard
(Convient aux 2 versions droite et gauche)
P : 2l : 1185 H : 1450
Épaisseur du verre : 6 mm

SUR COMMANDE	BS4	573 €

À QUATRE PANNEAUX

Traitement 3M en standard
(Convient aux 2 versions droite et gauche)
P : 2l : 885 H : 1450
Épaisseur du verre : 6 mm

SUR COMMANDE	BS5	573 €

Revêtement 3M
pour nettoyage facile
Les pare-baignoires Cleargreen ont un revêtement conçu pour faciliter le nettoyage et être résistant aux taches et calcaire.

3M

VERRE TREMPÉ **6 MM** | TRAITEMENT **ANTICALCAIRE** | PROFILÉ **CHROMÉ** | HAUTEUR **1 400 mm**

TECHNIQUE PAGE 248

TOURACO / 1 VOLET

Réf	Largeur (mm)	P.P. H.T.
SP500 015	L 800 à 820	374 €

TOURACO / 1 VOLET + 1 PANNEAU FIXE

Réf	Largeur (mm)	P.P. H.T.
SP501 015	L 1000 à 1020	441 €

TOURACO / 3 VOLETS

Réf	Largeur (mm)	P.P. H.T.
SP502 015	L 1200 à 1220	709 €

LES BAIGNOIRES SEMI-ÎLOT

PATINATO GRANDE & PETITE

CLEARWATER

H : 550 mm / MATÉRIAU : CLEARSTONE / BONDES COMPATIBLES : CW2NCS, CW11, CW13 / SANS TROP-PLEIN
CONVIENT AUX ROBINETS MONTÉS SUR GORGE OU MURAUX

TECHNIQUE PAGE 249

	Dimensions L x l (mm)	Réf.	Prix	✓ Siphon	* (L)	Net (Kg)
GRANDE	1690 x 800	N3BCS	2 464 €	Inclus	204	91
PETITE	1524 x 800	N3ACS	2 299 €	Inclus	167	85

BONDE

clic-clac à clapet pour baignoires sans trop plein
Finition blanc brillant
P : 70 l : 70 H : 20

CW2NCS	87 €

VIDAGE

à déclenchement automatique pour baignoires sans trop-plein
Chromé

CW13	392 €

OPTION TROU : FOURNIE AVEC UN GABARIT DE PERÇAGE

(L) *La capacité tronquée correspond à la capacité du bain diminuée de 70 litres.

Vidages compatibles pour les baignoires SATURN.

VIDAGE Longueur max 650 mm

Vidage simple AFNOR en ABS
siphon inclus

K140-A-1.01	48 €

TECHNIQUE PAGE 249

VIDAGE Longueur max 650 mm

Vidage simple AFNOR en laiton
siphon inclus

TK104-PL-1.01	72,50 €

TECHNIQUE PAGE 249

LES BAIGNOIRES SEMI-ÎLOT

ORTA

H : 586 mm / MATÉRIAU : FREESTANDING ACRYLIQUE MONOBLOC AUTOPORTANT / VIDAGES ET TROP-PLEINS INCLUS ET PRÉ-ASSEMBLÉS / SIPHON NON FOURNI

Dimensions L x l (mm)	Réf.	Prix	* (L)	Net (Kg)
1700 x 800	15.B.26725	1590 €	222	63

TECHNIQUE PAGE 250

SATURN BAIGNOIRE ET TABLIER

H : 630 mm / MATÉRIAU : CLEARGREEN® / OPTION TROU : 0, 1, 2 / TROP PLEIN PRÉ-PERCÉ
CONVIENT AUX ROBINETS MONTÉS SUR GORGE OU MURAUX

	Dimensions L x l (mm)	Réf.	Prix	Réf. tablier	Prix tablier	* (L)	Net (Kg)
	1700 x 750	M4N	802 €	M4B	632 €	131	31

TECHNIQUE PAGE 250

FOURNIE AVEC UN GABARIT DE PERÇAGE

Vidages compatibles pour les baignoires SATURNE.

VIDAGE Longueur max 650 mm

Vidage UNIKA AFNOR en polypropylène et ABS
siphon inclus

UTK-04-1.01	77,50 €

TECHNIQUE PAGE 250

VIDAGE Longueur max 650 mm

Vidage remplissage en polypropylène
siphon inclus

TK157-1.01	138 €

TECHNIQUE PAGE 250

SIPHON

pour baignoire horizontal

AS895 006	10 €

LES BAIGNOIRES D'ANGLE

NOUVEAU

VIENNA GAUCHE

H : 600 mm / MATÉRIAU : FREESTANDING ACRYLIQUE MONOBLOC AUTOPORTANT / VIDAGES ET TROP-PLEINS INCLUS ET PRÉ-ASSEMBLÉS / SIPHON NON FOURNI

Dimensions L x l (mm)	Réf.	Prix	Net Kg
1700 x 800	**15.B.27819**	1299 €	56

TECHNIQUE PAGE 251

BAIGNOIRE D'ANGLE DROITE AVEC VIDAGE ET TROP PLEIN

VIENNA DROITE

H : 600 mm / MATÉRIAU : FREESTANDING ACRYLIQUE MONOBLOC AUTOPORTANT / VIDAGES ET TROP-PLEINS INCLUS ET PRÉ-ASSEMBLÉS

Dimensions L x l (mm)	Réf.	Prix	Net Kg
1700 x 800	**15.B.27820**	1299 €	56

TECHNIQUE PAGE 251

BAIGNOIRE D'ANGLE GAUCHE AVEC VIDAGE ET TROP PLEIN

SIPHON POUR BAIGNOIRE HORIZONTAL

AS895 006	10,00 €

*La capacité tronquée correspond à la capacité du bain diminuée de 70 litres.

LES BAIGNOIRES ÎLOT

LAGO

H : 590 mm / MATÉRIAU : FREESTANDING ACRYLIQUE MONOBLOC AUTOPORTANT / VIDAGES ET TROP-PLEINS INCLUS ET PRÉ-ASSEMBLÉS / SIPHON NON FOURNI

Dimensions L x l (mm)	Réf.	Prix	*	Net Kg
1740 x 820	**319.B.19909**	1575 €	191	50

TECHNIQUE PAGE 252

SIPHON POUR BAIGNOIRE HORIZONTAL

AS895 006	10,00 €

JURA

H : 586 mm / MATÉRIAU : FREESTANDING ACRYLIQUE MONOBLOC AUTOPORTANT / VIDAGES ET TROP-PLEINS INCLUS ET PRÉ-ASSEMBLÉS / SIPHON NON FOURNI

Dimensions L x l (mm)	Réf.	Prix	*	Net Kg
1700 x 750	**319.B.19907**	1650 €	176	46

TECHNIQUE PAGE 252

SIPHON POUR BAIGNOIRE HORIZONTAL

AS895 006	10,00 €

*La capacité tronquée correspond à la capacité du bain diminuée de 70 litres.

LES BAIGNOIRES ÎLOT

FORMOSO GRANDE & PETITE

CLEARWATER

H : 570 mm / MATÉRIAU : CLEARSTONE / BONDES COMPATIBLES : CW2NCSM, CW2NCS, CW11, CW13 / SANS TROP-PLEIN
CONVIENT AUX ROBINETS MONTÉS SUR GORGE OU MURAUX

GABARIT PRÉVU POUR FORAGE TROP-PLEIN

TECHNIQUE PAGE 253

	Dimensions L x l (mm)	Réf.	✓ Siphon	Prix		* L	Net Kg
GRANDE	1690 x 800	**N2ACS**	Inclus	2 320 €		277	84
GRANDE	1690 x 800	**N2ACSM**	Inclus	2 650 €	FINTION MATE		

	Dimensions L x l (mm)	Réf.	✓ Siphon	Prix		* L	Net Kg
PETITE	1500 x 800	**N1ACS**	Inclus	1 982 €		218	67
PETITE	1500 x 800	**N1ACSM**	Inclus	2 250 €	FINTION MATE		

Spécialement conçue pour les baignoires sans trop-plein, notre nouvelle bonde clic-clac bénéficie d'un système de trop-plein à déclenchement automatique. À partir de 310 mm de profondeur, la bonde va commencer à s'ouvrir sous la pression et s'ouvrira complètement à partir de 370 mm.
L'eau s'écoulera de la même façon qu'avec un trop-plein. Lorsque la profondeur atteint 250 mm, la bonde se referme automatiquement. Cela évitera tout risque de débordement lié au remplissage de la baignoire pour plus de tranquillité et de sécurité.

VIDAGE

à déclenchement automatique pour baignoires sans trop-plein
Chromé

CW13 392 €

BONDE

clic-clac à clapet
pour baignoire sans trop-plein
Chromé P : 70 l : 70 H : 55

CW2 63 €

BONDE

clic-clac à clapet
pour baignoire sans trop-plein
Blanc brillant P : 70 l : 55 H : 20

CW2NCS 87 €

BONDE

clic-clac à clapet
pour baignoire sans trop-plein
Blanc mat P : 70 l : 55 H : 20

CW2NCSM 105 €

VIDAGE

pour baignoire sans trop-plein pré-percé avec bonde clic-clac
Chromé P : 70 l : 70 H : 794

CW11 339 €

GABARIT PRÉVU POUR FORAGE TROP-PLEIN

*La capacité tronquée correspond à la capacité du bain diminuée de 70 litres.

PALERMO GRANDE & PETITE

CLEARWATER

H : 570 mm / MATÉRIAU : CLEARSTONE / BONDES COMPATIBLES : CW3, CW2NCS, CW11, CW13 / SANS TROP-PLEIN
CONVIENT AUX ROBINETS MONTÉS SUR GORGE OU MURAUX

	Dimensions L x l (mm)	Réf.	Prix	✓ Siphon	* L	Net Kg
GRANDE	1790 x 750	**N5CCS**	2 409 €	Inclus	261	99
PETITE	1524 x 750	**N4CCS**	2 326 €	Inclus	213	87

GABARIT PRÉVU POUR FORAGE TROP-PLEIN

TECHNIQUE PAGE 254

LA ROBINETTERIE BAIN

TECHNIQUE PAGE 254

MITIGEUR MURAL

LIVE

Blocage de sécurité à 38° C

Clapets anti-retour

Support douchette fixe douchette 1 jet, flexible 150 cm

Raccords par emboîtement

LV00010/2CR	598 €

COLONNE BAIN-DOUCHE THERMOSTATIQUE

NEW ROAD

- Blocage de sécurité à 38° C
- Douche de tête à rotule Ø 200 mm coque métal
- Support douchette coulissant et orientable laiton
- Douchette à 1 jet anticalcaire et flexible 1500 mm
- Inverseur dans la poignée avec retour automatique
- Poignées laiton ergonomiques

RD00410/30CR	802 €

ACQUERELLI

- Mitigeur mécanique équipé
- Support douchette laiton
- Douchette 1 jet anticalcaire
- Flexible 1500 mm

AQ93110CR	272 €

LES MITIGEURS MURAUX

MIA

- Laiton
- Blocage de sécurité à 38° C
- Inverseur dans la poignée
- Support douchette en ABS
- Douchette 1 jet anticalcaire
- Flexible 1500 mm

MQ102010CR	732 €

ACQUAVIVA

- Laiton
- Blocage de sécurité à 38° C
- Inverseur dans la poignée

VV103010/1CR	210 €

ABC

- Laiton
- Blocage de sécurité à 38° C
- Inverseur dans la poigné
- NF E3/1 C2 A2 U3

AB87010/1CR	266 €

TYKO

- Blocage de sécurité à 38° C
- Inverseur dans la poignée en ABS
- NF E3/1 C2 A2 U3

TY85310/1CR	250 €

Chromé (CR) ↓ Ancien bronze (BR) ↓ Inox (IX) ↓ Noir mat (BM) ↓ Blanc mat (WM) ↓

COLONNETTES

- Raccord Ø 3/4" x 1/2"
- Fixation pour baignoire sur gorge
- Prix pour la paire - Laiton

AV0K151/QCR	208 €
AV0K151/QBM	375 €

COLONNETTES

- Raccord Ø 3/4" x 1/2"
- Fixation pour baignoire sur gorge
- Prix pour la paire - Laiton

AV0K151CR	49 €
AV0K151BM	73 €
SUR COMMANDE	
AV0K151WM	83 €
AV0K151BR	73 €

PAIRE DE RACCORDS

RAPIDES POUR MONTAGE SUR COLONNETTES LV00010/2CR

RNI152/26BCR	13 €
SUR COMMANDE	
RNI152/26BBM	20 €
RNI152/26BIX	20 €
RNI152/26BWM	28 €
RNI152/26BBR	20 €

LES MITIGEURS BAIN-DOUCHE AU SOL

Chromé (CR) ↓ Inox (IX) ↓ Noir mat (BM) ↓

TECHNIQUE PAGE 255

LOOP

- Inverseur avec retour automatique
- Support douchette fixe laiton
- Douchette 1 jet anticalcaire
- Flexible 1500 mm
- Hauteur : 987 mm

SUR COMMANDE	
LP90180CR + WE77250	1 699 €

LIVE

- Inverseur avec retour automatique
- Support douchette fixe laiton
- Douchette 1 jet anticalcaire
- Flexible 1500 mm
- Hauteur : 986 mm

WE00180/TCR + WE77250	1 438 €
WE00180/TBM + WE77250	2 032 €
SUR COMMANDE	
WE00180/TIX + WE77250	2 032 €

MIA

- Inverseur avec retour automatique
- Support douchette fixe laiton
- Douchette 1 jet anticalcaire
- Flexible 1500 mm
- Hauteur : 990 mm

WE00180/QCR + WE77250	1 689 €
SUR COMMANDE	
WE00180/QBM + WE77250	2 409 €
WE00180/QIX + WE77250	2 409 €

LES MITIGEURS BAIN-DOUCHE MURAUX

Chromé (CR) ↓ Inox (IX) ↓ Noir mat (BM) ↓

MIA

- Corps encastrement laiton inclus
- Support douchette fixe laiton
- Façade laiton
- Douchette 1 jet anticalcaire
- Saillie : 230 mm

WE81201/QCR + WEBK110/90QCR	1 042 €
SUR COMMANDE	
WE81201/QBM + WEBK110/90QBM	1 563 €
WE81201/QIX + WEBK110/90QIX	1 563 €

LIVE

- Corps encastrement laiton inclus
- Support douchette fixe laiton
- Façade laiton
- Douchette 1 jet anticalcaire
- Saillie : 200 mm

WE81201/TCR + WEBK110/90TCR	788 €
SUR COMMANDE	
WE81201/TBM + WEBK110/90TBM	1 182 €
WE81201/TIX + WEBK110/90TIX	1 182 €

LES ÉTAGÈRES MURALES À FIXER

DOUBLE PORTE-SERVIETTES

Dim. (mm) : L 620 x l 250 x H 145

CHROMÉ

	Prix	dont éco-part
A235 13	379,00 €	0,14 €

DOUBLE PORTE-SERVIETTES

Dim. (mm) : L 520 x l 252 x H 105

CHROMÉ

	Prix	dont éco-part
5335 13	159,00 €	0,08 €

PORTE-SERVIETTES

Dim. (mm) : L 520 x l 252 x H 70

CHROMÉ

	Prix	dont éco-part
5344 13	132,00 €	0,08 €

DOUBLE PORTE-SERVIETTES

Dim. (mm) : L 500 x l 250 x H 165

	Prix	dont éco-part
5035 13	169,00 €	0,14 €

LES SERVITEURS SUR PIED

SERVITEUR SUR PIED

Dim. (mm) : L 153 x l 390 x H 899

CHROMÉ

	Prix	dont éco-part
7331 13	222,00 €	0,27 €

NOIR MAT

	Prix	dont éco-part
7331 14	250,00 €	0,27 €

DOUBLE PORTE-SERVIETTES

Dim. (mm) : L 500 x l 260 x H 140

CHROMÉ

	Prix	dont éco-part
3235 13	245,00 €	0,27 €

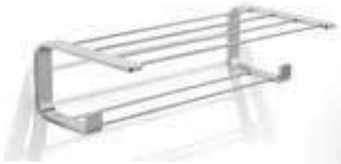

DOUBLE PORTE-SERVIETTES

Dim. (mm) : L 500 x l 260 x H 140

NOIR MAT

	Prix	dont éco-part
3235 14	269,00 €	0,27 €

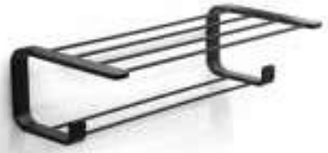

DOUBLE PORTE-SERVIETTES

Dim. (mm) : L 500 x l 260 x H 140

BLANC MAT

	Prix	dont éco-part
3235 22	269,00 €	0,27 €

SERVITEUR SUR PIED

Dim. (mm) : L 340 x l 140 x H 833

BLANC

	Prix	dont éco-part
TR31 22	91,00 €	0,27 €

Dim. (mm) : L 340 x l 140 x H 833

NOIR

	Prix	dont éco-part
TR31 14	91,00 €	0,27 €

SERVITEUR SUR PIED

Dim. (mm) : L406 x l155 x H890

	Prix	dont éco-part
7131 13	224,00 €	0,27 €

SERVITEUR SUR PIED

Dim. (mm) : L 406 (max 530) x l 160 x H 920

	Prix	dont éco-part
7631 13	327,00 €	0,68 €

LES BAIGNOIRES ÎLOT RÉTRO

BATELLO GRANDE

CLEARWATER

H : 570 mm / MATÉRIAU : CLEARSTONE / BONDES COMPATIBLES : W4, W21, CW2NCS / SIPHON COMPATIBLE : CW3 / SANS TROP PLEIN
NE CONVIENT PAS AUX ROBINETS MONTÉS SUR GORGE

TECHNIQUE PAGE 256

	Dimensions L x l (mm)	Réf.	Prix	✓ Pieds	✕ Siphon	*	Net Kg
GRANDE	1690 x 800	**N10CS**	2 490 €	Inclus	Non inclus	151	66,2

Baignoire sabot en Clearstone 1690 mm vendue avec pieds griffés uniquement. Choix du coloris page 32.

HAREWOOD / BUCKINGHAM

Burlington®

H : 570 mm / MATÉRIAU : TSFR (ACRYLIQUE DOUBLE ENVELOPPE) / OPTION TROU : 0, 1, 2 / BONDES COMPATIBLES : W4, W21, CW6 /
SIPHON COMPATIBLE : CW3 / SANS TROP PLEIN

TECHNIQUE PAGE 256

	Dimensions L x l (mm)	Réf.	Prix	✕ Pieds	✕ Siphon	*	Net Kg
	1500 x 740	**E6**	903 €	Non inclus	Non inclus	85	39
	1700 x 730	**E1**	903 €	Non inclus	Non inclus	125	48

Baignoire sabot Buckingham 1500 mm, Harewood 1700 mm présentée avec pieds traditionnels chromés. Autres options de pieds page 32.

LES BAIGNOIRES ÎLOT RÉTRO

BATEAU

Burlington®

H : 560 mm / MATÉRIAU : TSFR (ACRYLIQUE DOUBLE ENVELOPPE) / BONDES COMPATIBLES : W4, W21, CW2NCS / SIPHON COMPATIBLE : CW3 /
SANS TROP PLEIN / NE CONVIENT PAS AUX ROBINETS MONTÉS SUR GORGE

TECHNIQUE PAGE 257

	Dimensions L x l (mm)	Réf.	Prix	✕ Pieds	✕ Siphon	*	Net Kg
	1640 x 700	**T10F**	1 549 €	Non inclus	Non inclus	99	42

SIPHON EN P

P : 50 l : 117 H : 86

CW3	83 €

Baignoire sabot Bateau 1640 mm présentée avec pieds griffés noirs. Autres options de pieds page 32.

LES BAIGNOIRES ÎLOT RÉTRO

WINDSOR

Burlington®

H : 630 mm / MATÉRIAU : TSFR (ACRYLIQUE DOUBLE ENVELOPPE) / OPTION TROU : 0, 1, 2 / BONDES COMPATIBLES : W4, W21, CW2NCS / SIPHON COMPATIBLE : CW3 / SANS TROP PLEIN

TECHNIQUE PAGE 257

	Dimensions L x l (mm)	Réf.	Prix	× Pieds	× Siphon	(L)*	Net Kg
BLANC	1500 x 750	**E4**	903 €	Non inclus	Non inclus	115	45
BLANC	1690 x 745	**E3**	838 €	Non inclus	Non inclus	130	41

FOURNIE AVEC GABARIT, NON PERCÉE

Baignoire îlot Windsor 1500 mm.
Présentée ici avec pieds griffés chromés. Autres options de pieds page 32.

WINDSOR

Burlington®

H : 605 mm MATÉRIAU : TSFR (ACRYLIQUE DOUBLE ENVELOPPE) / OPTION TROU : 0, 1, 2 /BONDES COMPATIBLES : W4, W21, CW2NCS / SIPHON COMPATIBLE : CW3 / SANS TROP PLEIN

TECHNIQUE PAGE 257

	Dimensions L x l (mm)	Réf.	Prix	× Pieds	× Siphon	(L)*	Net Kg
BLACK	1690 x 745	**E3B**	950 €	Non inclus	Non inclus	130	41

FOURNIE AVEC GABARIT, NON PERCÉE

Baignoire îlot Windsor 1700 mm
Présentée ici avec pieds traditionnels chromés. Autres options de pieds page 32.
Finition noire Brillante (Acrylique teinté dans la masse).

*La capacité tronquée correspond à la capacité du bain diminuée de 70 litres.

Baignoire Windsor 1700 mm présentée
avec pieds griffés chromés. Autres options de pieds page 32.

ACCESSOIRES

MERCI DE PRÉCISER LES PIEDS CHOISIS LORS DE VOTRE COMMANDE

PIEDS TRADITIONNELS

Par 4

Chromé	E11 CHR	205 €
Noir	E11 BLA	234 €
Blanc	E11 WHI	234 €

PIEDS STANDARDS

Par 4

Chromé	E10 CHR	205 €
Noir	E10 BLA	234 €
Blanc	E10 WHI	234 €

PIEDS CLASSIQUES

Par 4

Chromé	L3C	348 €
Noir	L3B	403 €
SUR COMMANDE		
Blanc	L3W	403 €

PIEDS GRIFFÉS (L1)

Par 4

Chromé	L1C	371 €
SUR COMMANDE		
Noir	L1B	382 €
Blanc	L1W	382 €

PIEDS ARQUÉS

Par 4

Chromé	L2C	335 €
Noir	L2B	403 €
Blanc	L2W	403 €

ÉGOUTTOIR

DE BAIN EXTENSIBLE EN LAITON

P : 210, l : 590-900, H : 90

SUR COMMANDE		dont éco-part
A27 CHR	185 €	0,14 €

TECHNIQUE PAGE 258

BONDE LAITON

Bonde clic-clac à clapet
pour baignoire sans trop-plein
Chromé P : 70 l : 70 H : 55

CW2	63 €

BONDE LAITON

Bonde clic-clac à clapet
pour baignoire sans trop-plein
Blanc brillant P : 70 l : 55 H : 20

CW2NCS	87 €

BONDE LAITON

Bonde clic-clac à clapet
pour baignoire sans trop-plein
Blanc mat P : 70 l : 55 H : 20

CW2NCSM	105 €

ROBINETTERIE

Chromé (CR) ↓ Ancien bronze (BR)

TECHNIQUE PAGE 258

MURAL RÉTRO

GRAZIA

- Mélangeur bain-douche
- Inverseur manuel laiton
- Douchette à 1 jet anticalcaire
- Flexible 1500 mm

GRC5001CR	334 €
SUR COMMANDE	
GRC5001BR	501 €

+

Colonnettes au sol

AV00151/10CR	553 €
SUR COMMANDE	
AV00151/10BR	830 €

MURAL RÉTRO

RITZ

Mélangeur bain-douche

- Inverseur manuel laiton
- Douchette à 1 jet anticalcaire
- Flexible 1500 mm

RI49001CR	386 €
SUR COMMANDE	
RI49001BR	579 €

+

Colonnettes au sol

AV00151/10CR	553 €
SUR COMMANDE	
AV00151/10BR	830 €

VIDAGES APPARENTS ET TROP-PLEIN

TECHNIQUE PAGE 259

TROP-PLEIN

DE BAIGNOIRE APPARENT, BOUCHON & CHAÎNE

P : 318, L : 75, H : 565

W4	199 €

TROP-PLEIN

DE BAIGNOIRE APPARENT, BONDE

P : 318, l : 75, H : 565

CW6	258 €

TUBE DE CONNEXION

SIPHON EN P

W21	141 €

SIPHON EN P

P : 50 l : 117 H : 86

CW3	83 €

TROP-PLEIN

BAIGNOIRE,BOUCHON ET CHAÎNE

W3	126 €

AQUATOP by JS

BAIGNOIRES

TABLEAU DE CORRESPONDANCE DES BAIGNOIRES AVEC LES VIDAGES CGS

Baignoires		Vidage simple NF en ABS / Siphon inclus			Vidage simple NF en laiton / Siphon inclus			Vidage UNIKA NF en polypropylène et ABS Siphon inclus			Vidage remplissage / Siphon inclus		
Nom / Référence	Dimensions (mm)	Référence	Prix	Dimensions (mm)	Référence	Prix	Dimensions (mm)	Référence	Prix	Dimensions (mm)	Référence	Prix	Dimensions (mm)
SUSTAIN													
R44	1600 x 700	K140-A.01	39,50 €	550	TK104-PL.01	64 €	550	UTK-04.01	76,50 €	550	TK157.01	137 €	550
R5	1700 x 700	K140-A.01	39,50 €	550	TK104-PL.01	64 €	550	UTK-04.01	76,50 €	550	TK157.01	137 €	550
R6	1700 x 750	K140-A.01	39,50 €	550	TK104-PL.01	64 €	550	UTK-04.01	76,50 €	550	TK157.01	137 €	550
R42	1700 x 800	K140-A.01	39,50 €	550	TK104-PL.01	64 €	550	UTK-04.01	76,50 €	550	TK157.01	137 €	550
R7	1800 x 800	K140-A.01	39,50 €	550	TK104-PL.01	64 €	550	UTK-04.01	76,50 €	550	TK157.01	137 €	550
ECOSQUARE													
R17	850 x 700	K140-A.01	39,50 €	550	TK104-PL.01	64 €	550	UTK-04.01	76,50 €	550	TK157.01	137 €	550
R18	850 x 700	K140-A.01	39,50 €	550	TK104-PL.01	64 €	550	UTK-04.01	76,50 €	550	TK157.01	137 €	550
ECOCURVE													
R15	750 x 500	K140-A.01	39,50 €	550	TK104-PL.01	64 €	550	UTK-04.01	76,50 €	550	TK157.01	137 €	550
R16	750 x 500	K140-A.01	39,50 €	550	TK104-PL.01	64 €	550	UTK-04.01	76,50 €	550	TK157.01	137 €	550
REUSE													
R11	1500 x 700	K140-A.01	39,50 €	550	TK104-PL.01	64 €	550	UTK-04.01	76,50 €	550	TK157.01	137 €	550
R51	1500 x 750	K140-A.01	39,50 €	550	TK104-PL.01	64 €	550	UTK-04.01	76,50 €	550	TK157.01	137 €	550
R12	1600 x 700	K140-A.01	39,50 €	550	TK104-PL.01	64 €	550	UTK-04.01	76,50 €	550	TK157.01	137 €	550
R13	1700 x 700	K140-A.01	39,50 €	550	TK104-PL.01	64 €	550	UTK-04.01	76,50 €	550	TK157.01	137 €	550
R52	1700 x 750	K140-A.01	39,50 €	550	TK104-PL.01	64 €	550	UTK-04.01	76,50 €	550	TK157.01	137 €	550
R44	1700 x 800	K140-A.01	39,50 €	550	TK104-PL.01	64 €	550	UTK-04.01	76,50 €	550	TK157.01	137 €	550
R14	1800 x 750	K140-A.01	39,50 €	550	TK104-PL.01	64 €	550	UTK-04.01	76,50 €	550	TK157.01	137 €	550
ECOROUND													
R19	810 x 700	K140-A.01	39,50 €	550	TK104-PL.01	64 €	550	UTK-04.01	76,50 €	550	TK157.01	137 €	550
R21	900 x 740	K140-A.01	39,50 €	550	TK104-PL.01	64 €	550	UTK-04.01	76,50 €	550	TK157.01	137 €	550
R20	810 x 740	K140-A.01	39,50 €	550	TK104-PL.01	64 €	550	UTK-04.01	76,50 €	550	TK157.01	137 €	550
R22	900 x 740	K140-A.01	39,50 €	550	TK104-PL.01	64 €	550	UTK-04.01	76,50 €	550	TK157.01	137 €	550
NOUVEAU ET NOUVEAU PETITE													
M1N	1780x810	K140-A.01	39,50 €	550	TK104-PL.01	64 €	55	UTK-04.01	76,50 €	550	TK157.01	137 €	550
M2N	1500x800	K140-A.01	39,50 €	550	TK104-PL.01	64 €	55	UTK-04.01	76,50 €	550	TK157.01	137 €	550
ENVIRO													
R1	1700 x 700	K140-A-1.01	48 €	650	TK104-PL-1.01	72,50 €	650	UTK-04-1.01	77,50 €	650	TK157-1.01	138 €	650
R2	1700 x 750	K140-A-1.01	48 €	650	TK104-PL-1.01	72,50 €	650	UTK-04-1.01	77,50 €	650	TK157-1.01	138 €	650
R41	1700 x 800	K140-A-1.01	48 €	650	TK104-PL-1.01	72,50 €	650	UTK-04-1.01	77,50 €	650	TK157-1.01	138 €	650
R3	1800 x 800	K140-A-1.01	48 €	650	TK104-PL-1.01	72,50 €	650	UTK-04-1.01	77,50 €	650	TK157-1.01	138 €	650
VERDE													
R45	1600 x 750	K140-A-1.01	48 €	650	TK104-PL-1.01	72,50 €	650	UTK-04-1.01	77,50 €	650	TK157-1.01	138 €	650
R8	1700 x 700	K140-A-1.01	48 €	650	TK104-PL-1.01	72,50 €	650	UTK-04-1.01	77,50 €	650	TK157-1.01	138 €	650
R9	1700 x 750	K140-A-1.01	48 €	650	TK104-PL-1.01	72,50 €	650	UTK-04-1.01	77,50 €	650	TK157-1.01	138 €	650
R43	1700 x 800	K140-A-1.01	48 €	650	TK104-PL-1.01	72,50 €	650	UTK-04-1.01	77,50 €	650	TK157-1.01	138 €	650
R46	1800 x 750	K140-A-1.01	48 €	650	TK104-PL-1.01	72,50 €	650	UTK-04-1.01	77,50 €	650	TK157-1.01	138 €	650
R10	1800 x 800	K140-A-1.01	48 €	650	TK104-PL-1.01	72,50 €	650	UTK-04-1.01	77,50 €	650	TK157-1.01	138 €	650
R47	1800 x 900	K140-A-1.01	48 €	650	TK104-PL-1.01	72,50 €	650	UTK-04-1.01	77,50 €	650	TK157-1.01	138 €	650
R48	1900 x 800	K140-A-1.01	48 €	650	TK104-PL-1.01	72,50 €	650	UTK-04-1.01	77,50 €	650	TK157-1.01	138 €	650
VIRIDE													
R38	1700 x 750	K140-A.01	39,50 €	550	TK104-PL.01	64 €	550	UTK-04.01	76,50 €	550	TK157.01	137 €	550
R53	1800 x 750	K140-A.01	39,50 €	550	TK104-PL.01	64 €	550	UTK-04.01	76,50 €	550	TK157.01	137 €	550
R39	1700 x 750	K140-A.01	39,50 €	550	TK104-PL.01	64 €	550	UTK-04.01	76,50 €	550	TK157.01	137 €	550
R54	1800 x 750	K140-A.01	39,50 €	550	TK104-PL.01	64 €	550	UTK-04.01	76,50 €	550	TK157.01	137 €	550
SATURNE													
M4N	1700x700	K140-A-1.01	48 €	650	TK104-PL-1.01	72,50 €	650	UTK-04-1.01	77,50 €	650	TK157-1.01	138 €	650
R33	1740x800	K140-A-1.01	48 €	650	TK104-PL-1.01	72,50 €	65	UTK-04-1.01	77,50 €	650	TK157-1.01	138 €	650

L'ESPACE DOUCHE

02

RECEVEURS *ZAMORI®*

Les receveurs 38/39

PAROIS DE DOUCHE *AQUATOP*

Les parois fixes 40 à 45

Les solutions pivotantes 46/47

Les solutions coulissantes 48/49

Les solutions d'angle 50 à 53

ROBINETTERIE *NOBILI®*

Les mitigeurs mécaniques à encastrer 54

Les barres de douche 55

Les mitigeurs thermostatiques muraux 56

Les kits mitigeurs thermostatiques à encastrer 57

Les corps à encastrer pour façades thermostatiques 58

Les façades thermostatiques 59

Les mitigeurs thermostatiques à encastrer ON-OFF 60

Les composants douche pour mitigeurs à encastrer 61

Les colonnes thermostatiques 62 à 65

ACCESSOIRES *GEDY*

Les accessoires de douche 66 à 69

LES RECEVEURS

Zamori®
Showering on technology®

- La gamme de receveur de acrylique extra-plats : 35 mm.
- Équipé d'un renfort en acier (technologie brevetée)
- Installation au sol, encastré ou surélevé (kit réhausse en option).
- Anti-bactérien : les receveurs Zamori sont imprégniés d'un agent anti-bactérien à base d'ions d'argent, qui neutralise les microbes, et limite l'apparition de moisisures.
- Anti-dérapant : conforme à la norme DIN51097 classe C, la plus haute évolution disponible.

TÜV Rheinland · GriP SAFETY COATINGS · SWISS QUALITY

BANDE D'ÉTANCHÉITÉ

Bande d'étanchéité "easyseal" - Installation rapide.
Longueur 4,1 mètres.
Installation obligatoire avec tout receveur, H:30mm.

Z1208	42 €

KIT DE RÉHAUSSE AVEC TABLIER

Inclut un tablier en acrylique et des pieds. Choix de votre kit de réhausse, voir les receveurs pour la référence.

Acrylique

A	ZP1.ZL1	195 €
B	ZP2.ZL2	236 €
H	ZP1.ZL4	195 €

LES RECEVEURS

TECHNIQUE PAGE 260/261

CARRÉ 800 X 800

Prix sans bonde.
Utilisez le pack de réhausse optionnel H.

Anti-bactérien	Z1160	180 €
Anti-bactérien & anti-glisse	Z1160A	268 €

CARRÉ 900 X 900

Prix sans bonde.
Utilisez le pack de réhausse optionnel H.

Anti-bactérien	Z1161	183 €
Anti-bactérien & anti-glisse	Z1161A	205 €

RECTANGULAIRE 1000 X 900

Prix sans bonde.
Utilisez le pack de réhausse optionnel A.

Anti-bactérien	Z1168	153 €
Anti-bactérien & anti-glisse	Z1168A	299 €

RECTANGULAIRE 1200 X 800

Prix sans bonde.
Utilisez le pack de réhausse optionnel B.

Anti-bactérien	Z1175	183 €
Anti-bactérien & anti-glisse	Z1175A	288 €

RECTANGULAIRE 1200 X 900

Prix sans bonde.
Utilisez le pack de réhausse optionnel B.

Anti-bactérien	Z1176	188 €
Anti-bactérien & anti-glisse	Z1176A	293 €

RECTANGULAIRE 1400 X 800

Prix sans bonde.
Utilisez le pack de réhausse optionnel B.

Anti-bactérien	Z1177	334 €
Anti-bactérien & anti-glisse	Z1177A	318 €

RECTANGULAIRE 1400 X 900

Prix sans bonde.
Utilisez le pack de réhausse optionnel B.

Anti-bactérien	Z1178	336 €
Anti-bactérien & anti-glisse	Z1178A	434 €

BONDE EXTRAPLATE POUR RECEVEUR

- Possibilité d'inspection – Nettoyage facile
- Perçage Ø 90mm
- Cadre en ABS
- Conforme à la norme UNI EN 329

ST6590.43N	48 €

BONDE EXTRAPLATE POUR RECEVEUR

- Possibilité d'inspection – Nettoyage facile
- Perçage Ø 90mm
- Cadre en ABS
- Conforme à la norme UNI EN 329

ST6590.01N	23,50 €

BONDE EXTRAPLATE POUR RECEVEUR

- Possibilité d'inspection – Nettoyage facile
- Perçage Ø 90mm
- Cadre en ABS
- Conforme à la norme UNI EN 329
- Jonction orientable

ST6590.01NS	29 €

PAROI **SABLÉE** | VERRE TREMPÉ **8 MM** | TRAITEMENT **ANTICALCAIRE** | PROFILÉ **CHROMÉ** | **RÉVERSIBLE** | HAUTEUR **2000 mm** | LIVRÉE AVEC **SUPPORT MURAL** CHROMÉ

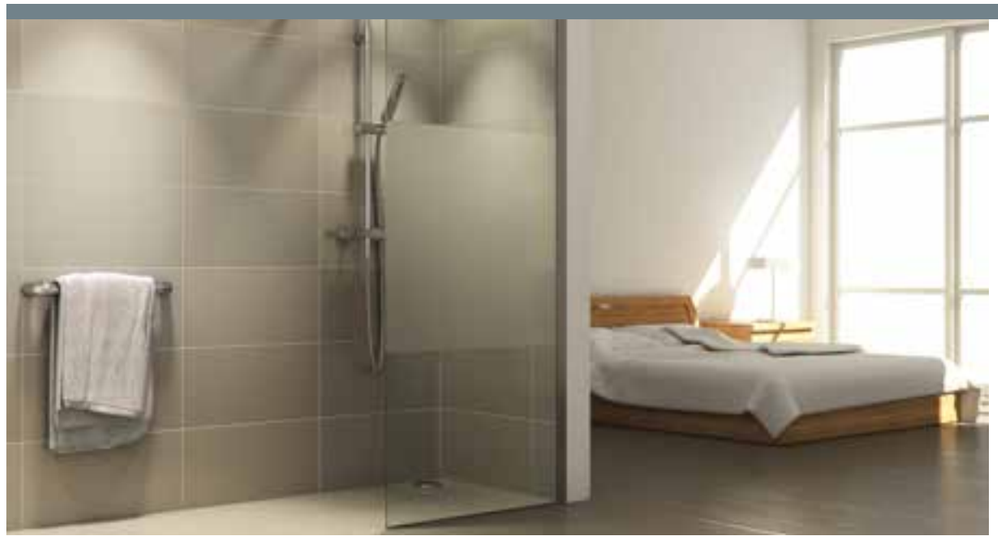

LES PAROIS FIXES LYORA

LYORA

TECHNIQUE PAGES 262/263

Réf	Largeur (mm)	P.P. H.T.
SP380 015	L 280 à 300	358 €
SP381 015	L 430 à 450	405 €
SP382 015	L 580 à 600	410 €
SP383 015	L 680 à 700	414 €
SP384 015	L 780 à 800	438 €

Réf	Largeur (mm)	P.P. H.T.
SP385 015	L 880 à 900	457 €
SP386 015	L 980 à 1000	478 €
SP387 015	L 1080 à 1100	505 €
SP388 015	L 1180 à 1200	534 €
SP389 015	L 1380 à 1400	684 €

KIT LYORA AVEC VOLET FIXE 300 OU 450 mm

TECHNIQUE PAGE 264

LYORA+30

Réf	Largeur (mm)	P.P. H.T.
SP380371 015	L 300 x H 2000 Réglable de 280 à 300	673 €
SP381371 015	L 450 x H 2000 Réglable de 430 à 450	720 €
SP382371 015	L 600 x H 2000 Réglable de 580 à 600	724 €
SP383371 015	L 700 x H 2000 Réglable de 680 à 700	730 €
SP384371 015	L 800 x H 2000 Réglable de 780 à 800	750 €
SP385371 015	L 900 x H 2000 Réglable de 880 à 900	771 €
SP386371 015	L 1000 x H 2000 Réglable de 980 à 1000	790 €
SP387371 015	L 1100 x H 2000 Réglable de 1080 à 1100	822 €
SP388371 015	L 1200 x H 2000 Réglable de 1180 à 1200	846 €
SP389371 015	L 1400 x H 2000 Réglable de 1380 à 1400	999 €

LYORA+45

Réf	Largeur (mm)	P.P. H.T.
SP380372 015	L 300 () x H 2000 Réglable de 280 à 300	720 €
SP381372 015	L 450 x H 2000 Réglable de 430 à 450	766 €
SP382372 015	L 600 x H 2000 Réglable de 580 à 600	771 €
SP383372 015	L 700 x H 2000 Réglable de 680 à 700	775 €
SP384372 015	L 800 x H 2000 Réglable de 780 à 800	801 €
SP385372 015	L 900 x H 2000 Réglable de 880 à 900	822 €
SP386372 015	L 1000 x H 2000 Réglable de 980 à 1000	842 €
SP387372 015	L 1100 x H 2000 Réglable de 1080 à 1100	866 €
SP388372 015	L 1200 x H 2000 Réglable de 1180 à 1200	897 €
SP389372 015	L 1400 x H 2000 Réglable de 1380 à 1400	1 046 €

KIT LYORA AVEC VOLET FLEXIBLE 300 OU 450 mm

TECHNIQUE PAGE 265

LYORAFLEX+30

Réf	Largeur (mm)	P.P. H.T.
SP380373 015	L 300 x 2000 Réglable de 280 à 300	822 €
SP381373 015	L 450 x 2000 Réglable de 430 à 450	873 €
SP382373 015	L 600 x 2000 Réglable de 580 à 600	877 €
SP383373 015	L 700 x 2000 Réglable de 680 à 700	883 €
SP384373 015	L 800 x 2000 Réglable de 780 à 800	903 €
SP385373 015	L 900 x 2000 Réglable de 880 à 900	924 €
SP386373 015	L 1000 x 2000 Réglable de 980 à 1000	944 €
SP387373 015	L 1100 x 2000 Réglable de 1080 à 1100	970 €
SP388373 015	L 1200 x 2000 Réglable de 1180 à 1200	999 €
SP389373 015	L 1400 x 2000 Réglable de 1380 à 1400	1 148 €

LYORAFLEX+45

Réf	Largeur (mm)	P.P. H.T.
SP380374 015	L 300 x H 2000 Réglable de 280 à 300	862 €
SP381374 015	L 450 x H 2000 Réglable de 430 à 450	913 €
SP382374 015	L 600 x H 2000 Réglable de 580 à 600	917 €
SP383374 015	L 700 x H 2000 Réglable de 680 à 700	924 €
SP384374 015	L 800 x H 2000 Réglable de 780 à 800	944 €
SP385374 015	L 900 x H 2000 Réglable de 880 à 900	964 €
SP386374 015	L 1000 x H 2000 Réglable de 980 à 1000	985 €
SP387374 015	L 1100 x H 2000 Réglable de 1080 à 1100	1 010 €
SP388374 015	L 1200 x H 2000 Réglable de 1180 à 1200	1 040 €
SP389374 015	L 1400 x H 2000 Réglable de 1380 à 1400	1 189 €

■ EN OPTION / BARRES DE FIXATION PARALLÈLES

ASSUP05 133 €

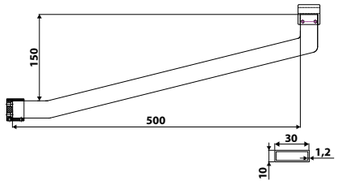

ASSUP06 142 €

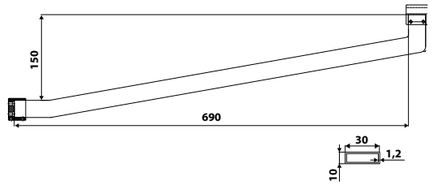

VERRE TREMPÉ **8 MM** | TRAITEMENT **ANTICALCAIRE** | PROFILÉ **CHROMÉ** | **RÉVERSIBLE** | HAUTEUR **2000 mm** | LIVRÉE AVEC **SUPPORT MURAL** CHROMÉ

ASSUP02

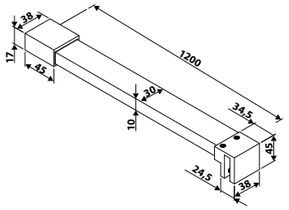

LES PAROIS FIXES QUETZAL

QUETZAL

TECHNIQUE PAGES 266/267

Réf	Largeur (mm)	P.P. H.T.
SP300 015	L 280 à 300	289 €
SP301 015	L 430 à 450	326 €
SP302 015	L 580 à 600	338 €
SP311 015	L 680 à 700	338 €
SP303 015	L 780 à 800	338 €

Réf	Largeur (mm)	P.P. H.T.
SP304 015	L 880 à 900	374 €
SP305 015	L 980 à 1000	389 €
SP306 015	L 1080 à 1100	418 €
SP307 015	L 1180 à 1200	434 €
SP308 015	L 1380 à 1400	572 €

QUETZAL DOUBLE ENTRÉE

TECHNIQUE PAGE 270

PAROI FIXE DOUBLE ENTRÉE

Réf	Largeur (mm)	P.P. H.T.
SP370 015	L 1200	441 €

BARRE SUPPORT MURAL (RECOUPABLE EN LONGUEUR)

Réf	Largeur (mm)	P.P. H.T.
ASSUP02	L 1200xl 30	138 €

KIT QUETZAL AVEC VOLET FIXE 300 OU 450 mm

TECHNIQUE PAGE 268

QUETZAL+30

Réf	Largeur (mm)	P.P. H.T.
SP341 015	L 450 x H 2000 Réglable de 430 à 450	553 €
SP342 015	L 600 x H 2000 Réglable de 580 à 600	566 €
SP349 015	L 700 x H 2000 Réglable de 680 à 700	566 €
SP343 015	L 800 x H 2000 Réglable de 780 à 800	566 €
SP344 015	L 900 x H 2000 Réglable de 880 à 900	601 €
SP345 015	L 1000 x H 2000 Réglable de 980 à 1000	618 €
SP346 015	L 1100 x H 2000 Réglable de 1080 à 1100	645 €
SP347 015	L 1200 x H 2000 Réglable de 1180 à 1200	661 €
SP348 015	L 1400 x H 2000 Réglable de 1380 à 1400	799 €

QUETZAL+45

Réf	Largeur (mm)	P.P. H.T.
SP331 015	L 450 x H 2000 Réglable de 430 à 450	593 €
SP332 015	L 600 x H 2000 Réglable de 580 à 600	605 €
SP339 015	L 700 x H 2000 Réglable de 680 à 700	605 €
SP333 015	L 800 x H 2000 Réglable de 780 à 800	605 €
SP334 015	L 900 x H 2000 Réglable de 880 à 900	641 €
SP335 015	L 1000 x H 2000 Réglable de 980 à 1000	657 €
SP336 015	L 1100 x H 2000 Réglable de 1080 à 1100	685 €
SP337 015	L 1200 x H 2000 Réglable de 1180 à 1200	701 €
SP338 015	L 1400 x H 2000 Réglable de 1380 à 1400	839 €

KIT QUETZAL AVEC VOLET FLEXIBLE 300 OU 450 MM

TECHNIQUE PAGE 269

QUETZALFLEX+30

Réf	Largeur (mm)	P.P. H.T.
SP321 015	L 450 x H 2000 Réglable de 430 à 450	705 €
SP322 015	L 600 x H 2000 Réglable de 580 à 600	718 €
SP329 015	L 700 x H 2000 Réglable de 680 à 700	718 €
SP323 015	L 800 x H 2000 Réglable de 780 à 800	718 €
SP324 015	L 900 x H 2000 Réglable de 880 à 900	753 €
SP325 015	L 1000 x H 2000 Réglable de 980 à 1000	770 €
SP326 015	L 1100 x H 2000 Réglable de 1080 à 1100	797 €
SP327 015	L 1200 x H 2000 Réglable de 1180 à 1200	813 €
SP328 015	L 1400 x H 2000 Réglable de 1380 à 1400	951 €

QUETZALFLEX+45

Réf	Largeur (mm)	P.P. H.T.
SP361 015	L 450 x H 2000 Réglable de 430 à 450	761 €
SP362 015	L 600 x H 2000 Réglable de 580 à 600	774 €
SP369 015	L 700 x H 2000 Réglable de 680 à 700	774 €
SP363 015	L 800 x H 2000 Réglable de 780 à 800	774 €
SP364 015	L 900 x H 2000 Réglable de 880 à 900	809 €
SP365 015	L 1000 x H 2000 Réglable de 980 à 1000	853 €
SP366 015	L 1100 x H 2000 Réglable de 1080 à 1100	853 €
SP367 015	L 1200 x H 2000 Réglable de 1180 à 1200	870 €
SP368 015	L 1400 x H 2000 Réglable de 1380 à 1400	1 007 €

■ EN OPTION / BARRES DE FIXATION PARALLÈLES

ASSUP05 133 €

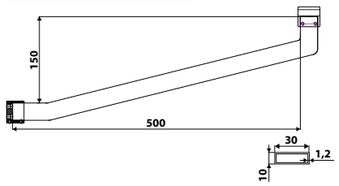

ASSUP06 142 €

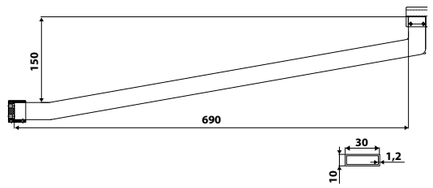

LES PAROIS FIXES ALECTO

VERRE TREMPÉ **8 MM** | TRAITEMENT **ANTICALCAIRE** | **RÉVERSIBLE** | HAUTEUR **2 000 mm** | LIVRÉE AVEC **SUPPORT MURAL** CHROMÉ

ALECTO / PAROI SANS CADRE

TECHNIQUE PAGE 270

Réf	Largeur (mm)	P.P. H.T.
SP217 015	L 795 à 800	486 €
SP218 015	L 895 à 900	509 €
SP219 015	L 995 à 1000	534 €

LES PAROIS FIXES PROFILÉ NOIR

VERRE TREMPÉ **8 MM** | TRAITEMENT **ANTICALCAIRE** | PROFILÉ **NOIR** | **RÉVERSIBLE** | HAUTEUR **2 000 mm** | LIVRÉE AVEC **SUPPORT MURAL** NOIR

ERIONE

TECHNIQUE PAGE 270

Réf	Largeur (mm)	P.P. H.T.
SP300 009	L 280 à 300	386 €
SP301 009	L 430 à 450	422 €
SP302 009	L 580 à 600	438 €
SP311 009	L 680 à 700	453 €
SP303 009	L 780 à 800	493 €

Réf	Largeur (mm)	P.P. H.T.
SP304 009	L 880 à 900	522 €
SP305 009	L 980 à 1000	549 €

LES SOLUTIONS PIVOTANTES

VERRE TREMPÉ **8 MM** | TRAITEMENT **ANTICALCAIRE** | PROFILÉ **CHROMÉ** | **RÉVERSIBLE** | HAUTEUR **1 950 mm**

HYLIA

Réf	Largeur (mm)	P.P. H.T.
SP110 015	L 780 à 820	522 €
SP100 015	L 880 à 920	542 €

Réf	Largeur (mm)	P.P. H.T.
SP111 015	L 980 à 1020	557 €

VERRE TREMPÉ **8 MM** | TRAITEMENT **ANTICALCAIRE** | PROFILÉ **CHROMÉ** | **RÉVERSIBLE** | HAUTEUR **2 000 mm** | LIVRÉE AVEC **SUPPORT MURAL** CHROMÉ

HOKKI / PORTE PIVOTANTE + PANNEAU FIXE

Réf	Largeur (mm)	P.P. H.T.
SP201 015	L 795 à 815	809 €
SP202 015	L 895 à 915	830 €
SP203 015	L 995 à 1015	846 €

Réf	Largeur (mm)	P.P. H.T.
SP204 015	L 1095 à 1115	865 €
SP205 015	L 1195 à 1215	890 €

VERRE TREMPÉ **8 MM** | TRAITEMENT **ANTICALCAIRE** | **RÉVERSIBLE** | HAUTEUR **2 000 mm**

SPRÉO / PAROI SANS CADRE

Réf	Largeur (mm)	P.P. H.T.
SP211 015	L 595 à 600	593 €
SP212 015	L 695 à 700	614 €
SP213 015	L 795 à 800	638 €
SP214 015	L 895 à 900	661 €
SP215 015	L 995 à 1000	690 €

GEDY

RETROUVEZ NOS ACCESSOIRES DANS LE CHAPITRE ACCESSOIRES

	Prix	dont éco-part
5683	180,50 €	0,14 €

LES SOLUTIONS COULISSANTES

VERRE TREMPÉ **8 MM** | TRAITEMENT **ANTICALCAIRE** | PROFILÉ **CHROMÉ** | **RÉVERSIBLE** | HAUTEUR **2 000 mm**

TECHNIQUE PAGE 273

CALAO / PORTE COULISSANTE + PANNEAU FIXE / SOFT-CLOSE*

Réf	Largeur (mm)	P.P. H.T.	Réf	Largeur (mm)	P.P. H.T.
SP422 015	L 980 à 995	1 109 €	**SP420 015**	L 1200 à 1215	1 198 €
SP428 015	L 1000 à 1015	1 117 €	**SP429 015**	L 1300 à 1315	1 298 €
SP424 015	L 1180 à 1195	1 190 €	**SP421 015**	L 1400 à 1415	1 365 €

VERRE TREMPÉ **8 MM** | TRAITEMENT **ANTICALCAIRE** | PROFILÉ **CHROMÉ** | **RÉVERSIBLE** | HAUTEUR **2 000 mm**

CALAO+ / PORTE COULISSANTE + PAROI FIXE / SOFT-CLOSE*

Réf	Volet fixe / Largeur (mm)	P.P. H.T.	Réf	Largeur (mm)	P.P. H.T.
SP444 015	L 700 / L 1200 à 1215	1 587 €	**SP442 015**	L 900 / L 1200 à 1215	1 622 €
SP440 015	L 800 / L 1200 à 1215	1 602 €	**SP443 015**	L 900 / L 1400 à 1415	1 816 €
SP441 015	L 800 / L 1400 à 1415	1 796 €			

TECHNIQUE PAGES 274/275

*Système de ralentissement de la porte lors de la fermeture.

VERRE TREMPÉ **8 MM** | TRAITEMENT **ANTICALCAIRE** | **RÉVERSIBLE** | PROFILÉ **CHROMÉ** | PROFILÉ **2 000 mm**

TECHNIQUE PAGES 276/277

CALAO / PORTE COULISSANTE + PANNEAU FIXE / SOFT-CLOSE*

Réf	Largeur (mm)	P.P. H.T.	Réf	Largeur (mm)	P.P. H.T.
SP402 015	L 1000 à 1015	818 €	**SP404 015**	L 1500 à 1515	1 186 €
SP400 015	L 1200 à 1215	846 €	**SP405 015**	L 1600 à 1615	1 250 €
SP403 015	L 1300 à 1315	970 €	**SP406 015**	L 1700 à 1715	1 309 €
SP401 015	L 1400 à 1415	1 003 €			

GEDY

RETROUVEZ NOS ACCESSOIRES DANS LE CHAPITRE ACCESSOIRES

	Prix	dont éco-part
5641	31,00 €	0,03 €

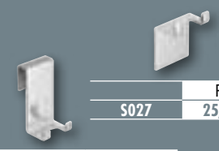

	Prix	dont éco-part
S027	25,00 €	0,03 €

	Prix	dont éco-part
S026	37,00 €	0,03 €

LES SOLUTIONS D'ANGLE

ACCÈS D'ANGLE **RECTANGULAIRE** | TRAITEMENT **ANTICALCAIRE** | PROFILÉ **CHROMÉ** | **RÉVERSIBLE** | HAUTEUR **1 950 mm** | LIVRÉE AVEC **SUPPORT MURAL** CHROMÉ

TECHNIQUE PAGE 278

SIRLI / ACCÈS D'ANGLE / PORTE PIVOTANTE + PAROI FIXE

VERRE TREMPÉ **6 MM**

Réf	Largeur (mm)	P.P. H.T.
SP105 015	L 780 à 800	856 €
SP101 015	L 880 à 900	889 €

Réf	Largeur (mm)	P.P. H.T.
SP107 015	L 980 à 1000	924 €

ACCÈS D'ANGLE **RECTANGULAIRE** | TRAITEMENT **ANTICALCAIRE** | PROFILÉ **CHROMÉ** | **RÉVERSIBLE** | HAUTEUR **2 000 mm**

SIRLI / ACCÈS D'ANGLE / PORTE COULISSANTE + PAROI FIXE

VERRE TREMPÉ **8 MM**

Réf	Largeur (mm)	P.P. H.T.
SP450 015	L 1200 x l 800	1 205 €
SP451 015	L 1200 x l 900	1 217 €

Réf	Largeur (mm)	P.P. H.T.
SP452 015	L 1400 x l 800	1 363 €

TECHNIQUE PAGE 279

ACCÈS D'ANGLE **RECTANGULAIRE** | TRAITEMENT **ANTICALCAIRE** | PROFILÉ **CHROMÉ** | **RÉVERSIBLE** | HAUTEUR **2 000 mm** | LIVRÉE AVEC **SUPPORT MURAL** CHROMÉ

TECHNIQUE PAGE 280

SIRLI / PORTE PIVOTANTE COMBINABLE POUR SOLUTION D'ANGLE

VERRE TREMPÉ **8 MM**

Réf	Largeur (mm)	P.P. H.T.
SP230 015	L 780 à 800	809 €
SP231 015	L 880 à 900	830 €
SP232 015	L 980 à 1000	846 €

Réf	Largeur (mm)	P.P. H.T.
SP233 015	L 1080 à 1100	865 €
SP234 015	L 1180 à 1200	890 €
SP235 015	L 1380 à 1400	1 074 €

SIRLI / PAROI FIXE COMBINABLE POUR SOLUTION D'ANGLE

TECHNIQUE PAGE 281

Réf	Largeur (mm)	P.P. H.T.
SP245 015	L 680 à 700	349 €
SP240 015	L 780 à 800	353 €
SP241 015	L 880 à 900	366 €

Réf	Largeur (mm)	P.P. H.T.
SP242 015	L 980 à 1000	386 €
SP243 015	L 1080 à 1100	389 €
SP244 015	L 1180 à 1200	397 €

TECHNIQUE PAGE 282

SIRLI / ACCÈS D'ANGLE 2 PORTES PIVOTANTES

Réf	Dimensions (mm)	P.P. H.T.
SP210 015	L 800 x l 800	1 186 €
SP220 015	L 900 x l 900	1 221 €

SIRLI / PROFITEZ DES SOLUTIONS PACKAGÉES PORTE PIVOTANTE + PAROI FIXE

Réf	Largeur (mm)	P.P. H.T.
SP250 015	L 780 à 800	1 117 €
SP251 015	L 880 à 900	1 149 €
SP252 015	L 1180 à 1200	1 197 €

GEDY

RETROUVEZ NOS ACCESSOIRES DANS LE CHAPITRE ACCESSOIRES

	Prix	dont éco-part
7718 13	62 €	0,08 €
7718 23	68 €	0,08 €
7718 43	68 €	0,08 €

	Prix	dont éco-part
7780 13	68 €	0,08 €
7780 23	68 €	0,08 €
7780 43	68 €	0,08 €

LES SOLUTIONS D'ANGLE

ACCÈS D'ANGLE **ARRONDI** | VERRE TREMPÉ **8 MM** | TRAITEMENT **ANTICALCAIRE** | PROFILÉ **CHROMÉ** | **RÉVERSIBLE** | HAUTEUR **2000 mm**

TECHNIQUE PAGE 283

SIRLI / ACCÈS D'ANGLE / PORTE PIVOTANTE + PAROI FIXE

Réf	Dimensions (mm)	P.P. H.T.
SP260 015	L 900 x l 900	1 178 €

GEDY

RETROUVEZ NOS ACCESSOIRES DANS LE CHAPITRE ACCESSOIRES

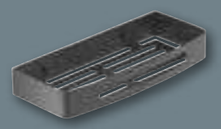

	Prix	dont éco-part
2417 14	52,00 €	0,08 €
2417 13	53,00 €	0,08 €
Vis incluses		

	Prix	dont éco-part
2479 14	60,00 €	0,08 €
2479 13	53,00 €	0,08 €
Vis incluses		

ACCÈS D'ANGLE **ARRONDI** | VERRE TREMPÉ **8 MM** | TRAITEMENT **ANTICALCAIRE** | PROFILÉ **CHROMÉ** | HAUTEUR **2000 mm**

TECHNIQUE PAGE 283

MERION / ACCÈS D'ANGLE ARRONDI + 2 PORTES COULISSANTES

Réf	Dimensions (mm)	P.P. H.T.
SP460 015	L 900 x l 900	1 142 €

GEDY

RETROUVEZ NOS ACCESSOIRES DANS LE CHAPITRE ACCESSOIRES

	Prix	dont éco-part
A718 23	104 €	0,08 €
A718 43	104 €	0,08 €

	Prix	dont éco-part
A780 23	104 €	0,08 €
A780 43	104 €	0,08 €

Chromé (CR) Inox (IX) Noir mat (BM)

LES MITIGEURS MÉCANIQUES À ENCASTRER

TECHNIQUE
PAGE 284

KIT MITIGEUR LIVE

MÉCANIQUE À ENCASTRER 2 SORTIES

Pièces apparentes et corps à encastrer compris

- Inverseur à 2 voies
- Support douchette fixe laiton
- Douchette à 1 jet et flexible 1500 mm
- Bras mural 350 mm laiton
- Douche de tête à rotule Ø 200 mm ABS et cadre métal

WESK100/90TCR	940 €

KIT MITIGEUR CUBE

MÉCANIQUE À ENCASTRER 2 SORTIES

Pièces apparentes et corps à encastrer compris

- Inverseur à 2 voies
- Support douchette fixe laiton
- Douchette à 1 jet et flexible 1500 mm
- Bras mural 350 mm laiton
- Douche de tête à rotule 200 x 200 mm ABS et cadre métal

WESK100/90QCR	1 276 €

+

MITIGEUR LIVE

MÉCANIQUE AVEC DOUCHETTE À ENCASTRER 2 SORTIES

- Inverseur à 2 voies
- Support douchette fixe laiton
- Douchette à 1 jet et flexible 1500 mm
- Pièce apparente pour Mitigeur LIVE

WESK100/1TCR	371 €
WESK100/1TBM	557 €
SUR COMMANDE	
WESK100/1TIX	557 €

CORPS À CENCASTRER MÉCANIQUE

WE81200/TCR	289 €
WE81200/TBM	435 €
SUR COMMANDE	
WE81200/TIX	435 €

Chromé (CR)

LES BARRES DE DOUCHE

TECHNIQUE
PAGE 284

BARRE DE DOUCHE

- Support douchette coulissant et orientable
- Douchette 3 jets Ø 100 mm
- Tablette réglable et amovible
- Raccord réglable max 660 mm

AD140/61CR	59 €

BARRE DE DOUCHE

- Support douchette coulissant et orientable
- Douchette 5 jets Ø 120 mm
- Tablette réglable et amovible
- Raccord réglable max 660 mm

AD140/62CR	73 €

BARRE DE DOUCHE

- Support douchette coulissant et orientable
- Douchette 3 jets Ø 120 mm
- Tablette réglable et amovible
- Raccord réglable max 660 mm

AD140/63CR	69 €

KIT DE DOUCHE

THERMOSTATIQUE

- Blocage de sécurité à 38°C
- Support douchette coulissant et orientable
- Douchette à 3 jets anticalcaire
- Flexible 1500 mm

WESK030/SYCR	276 €

LES MITIGEURS THERMOSTATIQUES MURAUX

Chromé (CR) Inox (IX) Noir mat (BM)

TECHNIQUE
PAGE 285

MIA

- Blocage de sécurité à 38°C
- Poignées laiton
- Flexibles non inclus

MQ102030CR	457 €
SUR COMMANDE	
MQ102030IX	686 €
MQ102030BM	686 €

ACQUAVIVA

- Blocage de sécurité à 38°C
- Poignées laiton
- Flexibles non inclus

VV103030CR	172 €
VV103030BM	258 €

ABC

- Blocage de sécurité à 38°C
- Poignées laiton
- Flexibles non inclus
- NF E2 C3 A3 U3

AB87030CR	191 €

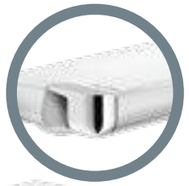

TYKO

- Blocage de sécurité à 38°C
- Poignées ABS chromées
- Flexibles non inclus
- NF E2 C3 A3 U3

TY85330CR	164 €

UP

- Blocage de sécurité à 38°C
- Poignées laiton
- Finition : chromé
- Flexibles non inclus

UP94030CR	211 €
UP94030BM	317 €

PLAIN

- Blocage de sécurité à 38°C
- Tablette en verre
- Poignées laiton
- Flexibles non inclus

PN115030CR	375 €

SEVEN

- Laiton
- Blocage de sécurité à 38° C
- Inverseur dans la poignée
- Flexibles non inclus

SE124030CR	189 €
SE124030BM	283 €

LES KITS MITIGEURS THERMOSTATIQUES À ENCASTRER

TECHNIQUE
PAGE 285

KIT MITIGEUR LIVE

THERMOSTATIQUE À ENCASTRER 2 SORTIES

Pièces apparentes et corps à encastrer compris

- Blocage de sécurité à 38°C
- Inverseur à 2 voies
- Bras mural 350 mm laiton
- Douche de tête à rotule Ø 200 mm ABS et cadre métal
- Support douchette fixe laiton et prise d'eau laiton
- Douchette à 1 jet et flexible 1500 mm

WESK102/TCR	922 €

KIT MITIGEUR MIA

THERMOSTATIQUE À ENCASTRER 2 SORTIES

Pièces apparentes et corps à encastrer compris

- Blocage de sécurité à 38°C
- Inverseur à 2 voies
- Bras mural 350 mm laiton
- Douche de tête à rotule 200 x 200 mm ABS, cadre métal
- Support douchette fixe laiton et prise d'eau laiton
- Douchette à 1 jet et flexible 1500 mm

WESK102/QCR	1 297 €

NOUVEAU

KIT MITIGEUR

THERMOSTATIQUE À ENCASTRER 2 SORTIES

Pièces apparentes et corps à encastrer compris

- Blocage de sécurité à 38°C
- Inverseur à 2 voies
- Douche de tête extraplate en inox à rotule Ø 250 mm
- Support douchette fixe
- Douchette à 1 jet et flexible 1500 mm

WESK102/1TCR	859 €
WESK102/1TBM	1279 €

NOUVEAU

KIT MITIGEUR

THERMOSTATIQUE À ENCASTRER 2 SORTIES

Pièces apparentes et corps à encastrer compris

- Blocage de sécurité à 38°C
- Inverseur à 2 voies
- Bras mural 350 mm laiton
- Douche de tête extraplate en inox à rotule 250 x 250 mm
- Support douchette fixe
- Douchette à 1 jet et flexible 1500 mm

WESK102/1QCR	1 059 €
WESK102/1QBM	1 589 €

LES CORPS À ENCASTRER POUR FAÇADES THERMOSTATIQUES

LES MITIGEURS THERMOSTATIQUES À ENCASTRER PERMETTENT DE CRÉER UN SYSTÈME DE DOUCHE AVEC 4, 3 OU 2 VOIES, LAISSANT À L'UTILISATEUR FINAL UNE LIBERTÉ MAXIMALE DE CHOIX DE L' ESTHÉTIQUE. LA PETITE DIMENSION, LA POSSIBILITÉ DE MONTAGE HORIZONTALE OU VERTICALE ET LES CONNEXIONS DES TUYAUX SUR LES DEUX CÔTÉS, PERMETTENT D'EFFECTUER L'INSTALLATION FACILEMENT ET RAPIDEMENT.

TECHNIQUE PAGE 286

CORPS À ENCASTRER

POUR FAÇADE MITIGEUR THERMOSTATIQUE

WE00102	186 €

Chromé (CR) Inox (IX) Noir mat (BM)

LES FAÇADES THERMOSTATIQUES

TECHNIQUE PAGE 286

GRAZIA À 2 SORTIES

Façade laiton
- Montage vertical ou horizontal
- Blocage de sécurité à 38°C

GRC5102CR	382 €

LIRA À 2 SORTIES

Façade laiton
- Montage vertical ou horizontal
- Blocage de sécurité à 38°C

LR116102CR	400 €
LR116102BM	600 €

SOFI

À 2 SORTIES

Façade laiton
- Montage vertical ou horizontal
- Blocage de sécurité à 38°C

SI98102CR	360 €

RITZ

À 2 SORTIES

Façade laiton
- Montage vertical ou horizontal
- Blocage de sécurité à 38°C

RI49102CR	382 €

DRESS

À 2 SORTIES

Façade laiton
- Montage vertical ou horizontal
- Blocage de sécurité 38°C

DS106102C01	543 €
SUR COMMANDE	
DS106102C02	543 €

LIVE

À 2 SORTIES

Façade laiton
- Montage vertical ou horizontal
- Blocage de sécurité 38°C

WE00102/TCR	357 €
WE00102/TBM	536 €
SUR COMMANDE	
WE00102/TIX	536 €

UP

À 2 SORTIES

Façade laiton
- Montage vertical ou horizontal
- Blocage de sécurité 38°C

UP94102CR	328 €
UP94102BM	492 €

MIA

À 2 SORTIES

Façade laiton
- Montage vertical ou horizontal
- Blocage de sécurité à 38°C

WE00102/QCR	520 €
SUR COMMANDE	
WE00102/QIX	781 €
WE00102/QBM	781 €

LES MITIGEURS THERMOSTATIQUES À ENCASTRER ON-OFF

TECHNIQUE PAGE 286 / 287

CORPS À ENCASTRER

NOUVEAU

THERMOSTATIQUE

WE00202	95 €

- Taille d'encastrement
- Raccordement 1/2"
- 2 sorties (1 ou/et 2 en fonctionnement)

- Façade et boutons en ABS
- Poignée thermostatique en métal
- Boutons indépendants : possibilité de régler deux débits différents en même temps
- Dim. (mm) corps à enastrer : ø 128 x 50

FAÇADE ABS

NOUVEAU

POUR MITIGEUR 2 VOIES

- Chromé
- 2 sorties
- Bloquage de sécurité à 38°C
- Réglage possible sur le bouton fonctionnement

WE00202/ECR	615 €

FAÇADE ABS

NOUVEAU

POUR MITIGEUR 2 VOIES

- Chromé et blanc
- 2 sorties
- Bloquage de sécurité à 38°C
- Réglage possible sur le bouton fonctionnement

WE00202/EWCR	721 €

FAÇADE ABS

NOUVEAU

POUR MITIGEUR 2 VOIES

- Chromé et noir
- 2 sorties
- Bloquage de sécurité à 38°C
- Réglage possible sur le bouton fonctionnement

WE00202/EBCR	721 €

KITS RONDS

VOIR PAGE 61

CHROMÉ	NOIR
WE00202	WE00202
WE00202/ECR	WE00202/EBCR
AD146/47CR	AD146/47BM
AD138/44CR	AD138/44BM
AD139/121CR	AD139/121BM
1079 €	1371 €

KITS CARRÉS

VOIR PAGE 61

CHROMÉ	NOIR
WE00202	WE00202
WE00202/ECR	WE00202/EBCR
AD146/30CR	AD146/30BM
AD138/24CR	AD138/24BM
AD139/118CR	AD139/118BM
1292 €	1713 €

Chromé (CR) Inox (IX) Noir mat (BM)

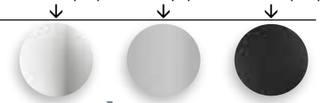

LES COMPOSANTS DOUCHE POUR MITIGEURS À ENCASTRER

COLLECTION LIVE

TECHNIQUE PAGE 287

SET DE DOUCHE

AVEC PRISE D'EAU

- Support douchette fixe laiton
- Douchette à 3 jets anticalcaire, ABS
- Flexible 1500 mm

AD146/47CR	147 €
AD146/47BM	122 €

PRISE D'EAU

AVEC SUPPORT DOUCHETTE FIXE LAITON

- Flexible non inclus

AD150/8CR	47 €
AD150/17BM	70 €
SUR COMMANDE	
AD150/8IX	70 €

DOUCHETTE

À 1 JET

- Anticalcaire
- ABS chromé

AD142/91CR	36 €
AD142/91BM	54 €
SUR COMMANDE	
AD142/91IX	54 €

DOUCHETTE

À 3 JETS

- Anticalcaire
- ABS chromé

AD142/128CR	81 €
AD142/128BM	121 €

BRAS

MURAL LAITON

- Dimension 350 mm
- Finition chromée

AD138/44CR	88 €
AD138/44BM	133 €
SUR COMMANDE	
AD138/44IX	133 €

DOUCHE DE TÊTE

Ø 250 MM

- Entrée 1 voie
- Jet pluie, anticalcaire
- Épaisseur 2 mm
- Finition chromé
- Extraplate en inox

AD139/121CR	134 €
AD139/121BM	200 €

DOUCHE DE TÊTE

Ø 200 MM

- Entrée 1 voie
- Jet pluie, anticalcaire
- Finitions : chromé gris, chromé, noir mat

AD139/10CR	192 €
AD139/10CCR	271 €
AD139/10CBM	288 €
SUR COMMANDE	
AD139/10CIX	288 €

COLLECTION MIA

TECHNIQUE PAGE 287

SET DE DOUCHE

AVEC PRISE D'EAU

- Support douchette fixe laiton
- Douchette à 1 jet anticalcaire, ABS
- Flexible 1500 mm

AD146/32CR	100 €
AD146/32BM	149 €
SUR COMMANDE	
AD146/32IX	149 €

PRISE D'EAU

- Sortie Ø 1/2"
- Flexible non inclus

AD150/3CR	60 €
AD150/3BM	91 €
SUR COMMANDE	
AD150/3IX	91 €

DOUCHETTE

À 1 JET

- Anticalcaire
- ABS chromé

AD142/67CR	42 €
AD142/67BM	64 €
SUR COMMANDE	
AD142/67IX	64 €

FLEXIBLE

- Raccord conique Ø 1/2"
- Dimension 150 cm

AD135/43CR	20 €
AD135/57BM	31 €
SUR COMMANDE	
AD135/43IX	31 €

SET DE DOUCHE

AVEC PRISE D'EAU

- Support douchette fixe laiton
- Douchette à 1 jet anticalcaire, ABS
- Flexible 1500 mm

AD146/30CR	124 €
AD146/30BM	187 €
SUR COMMANDE	
AD146/30IX	187 €

BRAS

MURAL LAITON

- Dimension 350 mm
- Finition chromée

AD138/24CR	106 €
AD138/24BM	159 €
SUR COMMANDE	
AD138/24IX	159 €

DOUCHE DE TÊTE

200 X 200

- Entrée 1 voie
- Jet pluie, anticalcaire
- Finitions : chromé gris, chromé, noir mat

AD139/17CR	255 €
AD139/17CCR	335 €
AD139/17CBM	384 €
SUR COMMANDE	
AD139/17CIX	384 €

DOUCHE DE TÊTE

250 MM

- Entrée 1 voie
- Jet pluie, anticalcaire
- Épaisseur 2 mm
- Finition chromé
- Extraplate en inox

AD139/118CR	352 €
AD139/118BM	551 €

Chromé (CR) Noir mat (BM)

LES COLONNES THERMOSTATIQUES

TECHNIQUE PAGE 288

■ Manette laiton

SEVEN

- Blocage de sécurité à 38°C
- Corps tiède
- Douche de tête pivotante 245 x 245 mm ABS
- Support de douche à main pivotant
- Douchette à jet simple
- Inverseur dans la poignée
- Flexible 1500 mm

SE124030/30CR	663 €
SE124030/30BM	994 €

Chromé (CR) Noir mat (BM) Blanc polaire (WM)

TECHNIQUE PAGE 288

OPÉRA

- Blocage de sécurité à 38°C
- Corps tiède
- Douche de tête à rotule 300 x 200 mm ABS, cadre métal
- Support douchette coulissant et orientable laiton
- Douchette à 1 jet anticalcaire
- Flexible 1500 mm

OP85630/30CR	689 €

TECHNIQUE PAGE 288

TAGO

- Blocage de sécurité à 38°C
- Douche de tête à rotule Ø 200 mm
- Support douchette coulissant et orientable laiton
- Douchette a 1 jet anticalcaire
- Inverseur dans la poignée
- Flexible 1500 mm

TG85330/30CR	529 €
TG85330/30BM	790 €

AQUAVIVA

- Blocage de sécurité à 38°C
- Douche de tête à rotule 245 x 245 mm en ABS
- Support douchette coulissant et orientable laiton
- Douchette a 1 jet anticalcaire
- Flexible 1500 mm

VV103030/31CR	650 €
VV103030/31BM	975 €
SUR COMMANDE	
VV103030/31WM	975 €

LES COLONNES THERMOSTATIQUES

TECHNIQUE PAGE 288

PLAIN

- Blocage de sécurité à 38°C
- Colonne thermostatique
- Douche de tête rectangulaire, ABS, cadre métal chromé
- Inverseur poignée laiton ergonomique
- Support douchette fixe ABS
- Douchette à 3 jets anticalcaire
- Flexible 1500 mm

PN115030/30CR 1505 €

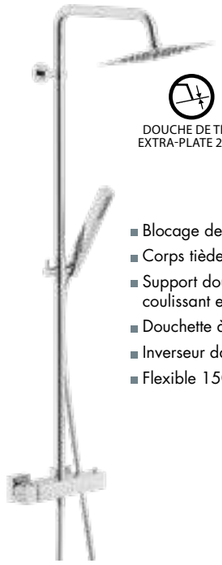

DOUCHE DE TÊTE EXTRA-PLATE 2 MM

- Blocage de sécurité à 38°C
- Corps tiède
- Support douchette coulissant et orientable laiton
- Douchette à 1 jet anticalcaire
- Inverseur dans la poignée laiton
- Flexible 1500 mm

TABLETTE INTÉGRÉE

EN VERRE BLANC

LEAF MIA

- Douche de tête inox à rotule 200 x 200 mm épaisseur 2 mm

LFMQ030/32CR 841 €

- Douche de tête inox à rotule 300 x 300 mm épaisseur 2 mm

LFMQ030/31CR 1 003 €
LFMQ030/31BM 1 505 €

DOUCHE DE TÊTE EXTRA-PLATE 2 MM

ABC

- Blocage de sécurité à 38°C
- Corps tiède
- Douche de tête inox à rotule Ø 250 mm épaisseur 2 mm
- Inverseur dans la poignée
- Support douchette coulissant et orientable laiton
- Douchette à 3 jets anticalcaire
- Flexible 1500 mm

LFAB030/34CR 810 €

- Blocage de sécurité à 38°C
- Corps froid
- Barre télescopique
- Support douchette coulissant et orientable laiton
- Douchette à 2 jets anticalcaire
- Flexible 1500 mm
- Inverseur dans la poignée laiton

THICE TÉLESCOPIQUE

Douche de tête à rotule 260 x 190 mm

TH85530/52CR 860 €

Douche de tête à rotule 360 x 200 mm

TH85530/51CR 860 €

Chromé (CR) ↓ Noir mat (BM) ↓

Cartouche thermostatique

ABC

- Blocage de sécurité à 38°C
- Inverseur dans la poignée
- Douche de tête à rotule Ø 200 mm ABS, cadre métal
- Support douchette coulissant et orientable laiton
- Douchette à 1 jet anticalcaire
- Flexible 1500 mm
- Poignées laiton ergonomiques

AB87030/30CR 529 €

TECHNIQUE PAGE 289

UP

- Blocage de sécurité à 38°C
- Douche de tête à rotule Ø 200 mm ABS
- Cadre metal
- Support douchette coulissant et oriantable laiton
- Douchette 1 jet anticalcaire
- Flexible 1500 mm

Chromé

UP94030/30CR 678 €

Noir mat

UP94030/30BM 1 018 €

TAGO

- Blocage de sécurité à 38°C
- Corps tiède
- Douche de tête à rotule 200 x 200 mm ABS, cadre métal
- Anticalcaire
- Support douchette coulissant et orientable laiton
- Douchette à 1 jet anticalcaire
- Flexible 1500 mm

TG85330/31CR 568 €

Cartouche thermostatique

TYKO +

- Blocage de sécurité à 38°C
- Corps tiède
- Douche de tête à rotule Ø 240 mm ABS, finition chromée
- Support douchette coulissant et orientable laiton
- Douchette à 2 jets anticalcaire
- Flexible 1500 mm

TY85330/34CR 455 €

LES ACCESSOIRES DE DOUCHE

LES POUBELLES

POTTY NOUVEAU

Poubelle 3 litres - Inox brossé

Dim. (mm) : L 174 x l 226 x H 251

	Prix	dont éco-part
3209 38	44,00 €	0,08 €

POTTY NOUVEAU

Poubelle 5 litres - Inox brossé

Dim. (mm) : L 206 x l 268 x H 275

	Prix	dont éco-part
3309 38	52,00 €	0,08 €

POTTY

Poubelle 3 litres - Blanc mat

Dim. (mm) : L 174 x l 226 x H 251

	Prix	dont éco-part
3209 02	44,00 €	0,08 €

POTTY

Poubelle 3 litres - Noir mat

Dim. (mm) : L 174 x l 226 x H 251

	Prix	dont éco-part
3209 14	44,00 €	0,08 €

ARGENTA

Poubelle 3 litres - Chromé - Soft Close

Dim. (mm) : L 165 x l 215 x H 250

	Prix	dont éco-part
2209	40,00 €	0,08 €

ARGENTA

Poubelle 3 litres - Chromé - Soft Close

Dim. (mm) : L 170 x l 225 x H 260

	Prix	dont éco-part
2609	37,00 €	0,08 €

LES BACS À LINGE

TATAMI

Bac à linge en bambou blanc

Dim. (mm) : L 355 x l 355 x H 630

	Prix	dont éco-part
TA38 02	61,00 €	0,27 €

TATAMI

Bac à linge en bambou noir

Dim. (mm) : L 355 x l 355 x H 630

	Prix	dont éco-part
TA38 14	61,00 €	0,27 €

13 Chromé · 14 Noir mat · 02 Blanc

GEDY

LES ACCESSOIRES ACIER INOXYDABLE

PORTE-OBJETS FILAIRE

À fixer / Chromé/ 2 bacs

Dim. (mm) : L 200 x l 150 x H 325

	Prix	dont éco-part
2482 13	54,00 €	0,05 €

PORTE-OBJETS FILAIRE

À fixer / Chromé / 2 bacs

Dim. (mm) : L 200 x l 150 x H 270

	Prix	dont éco-part
2481 13	50,00 €	0,05 €

PORTE-SAVON

À fixer

Dim. (mm) : L 140 x l 110 x H 25

	Prix	dont éco-part
5412 13	87,00 €	0,03 €
5412 14	96,00 €	

PORTE-OBJETS FILAIRE 13 14

À fixer / 1 bac

Dim. (mm) : L 200 x l 151 x H 80

	Prix	dont éco-part
Chromé 2483 13	33,00 €	0,03 €
Noir 2483 14	34,00 €	

PORTE-OBJETS FILAIRE

À fixer / Chromé / 1 bac

Dim. (mm) : L 125 x l 100 x H 35

	Prix	dont éco-part
2411 13	39,00 €	0,03 €

PORTE-SAVON

À fixer / Double

Dim. (mm) : L 246 x l 137 x H 25

	Prix	dont éco-part
5418 13	134,00 €	0,08 €
5418 14	147,00 €	

PORTE-OBJETS FILAIRE

À fixer / Chromé / 3 bacs

Dim. (mm) : L 172 x l 172 x H 615

	Prix	dont éco-part
2484 13	94,00 €	0,05 €

PORTE-OBJETS FILAIRE

À fixer / Chromé / 1 bac

Dim. (mm) : L 193 x l 193 x H 35

	Prix	dont éco-part
2480 13	55,00 €	0,03 €

PORTE-SAVON 13 14 22

À fixer / Double

Dim. (mm) : L 241 x l 110 x H 30

	Prix	dont éco-part
Chromé 3218 13	103,00 €	0,14 €
Noir 3218 14	115,00 €	
Blanc 3218 22	115,00 €	

PORTE-OBJETS FILAIRE 13 14

À fixer / 1 bac

Dim. (mm) : L 252 x l 102 x H 86

	Prix	dont éco-part
Chromé 2419 13	51,00 €	0,03 €
Noir 2419 14	54,00 €	

PORTE-SAVON 13 14 22

À fixer / Triangulaire

Dim. (mm) : L 170 x l 170 x H 30

	Prix	dont éco-part
Chromé 3283 13	101,00 €	0,08 €
Noir 3283 14	111,00 €	
Blanc 3283 22	111,00 €	

LES ACCESSOIRES DE DOUCHE

PANIER MÉTALLIQUE

À fixer / Chromé
Dim. (mm) : L 330 x l : 155 x H / P62

	Prix	dont éco-part
A23 CHR	185,00 €	0,05 €

PORTE-SERVIETTES

À fixer / Chromé
Dim. (mm) : L 660 x l : 320 x H 140

	Prix	dont éco-part
A46 CHR	380,00 €	0,14 €

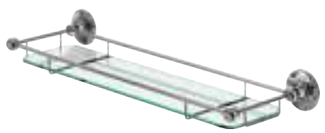

TABLETTE

EN VERRE AVEC STRUCTURE

À fixer / Chromé
Dim. (mm) : L 530 x l 160 x H 60

	Prix	dont éco-part
A18 CHR	200,00 €	0,14 €

CONSOLES POUR CABINE DE DOUCHE

PORTE-OBJETS FILAIRE

À suspendre / Laiton / 2 bacs
Dim. (mm) : L 245 x l 185 x H 550

	Prix	dont éco-part
5683	190,00 €	0,14 €

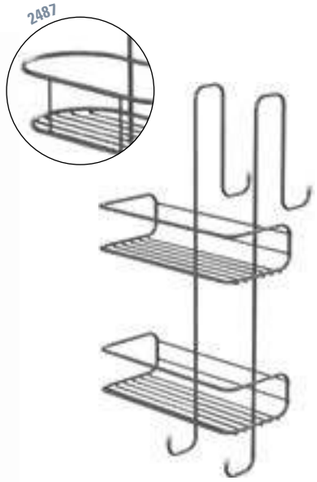

PORTE-OBJETS FILAIRE

À suspendre / Chromé / 2 bacs
Dim. (mm) : L 240 x l 220 x H 490

	Prix	dont éco-part
2485 / 2487	43 €	0,08 €

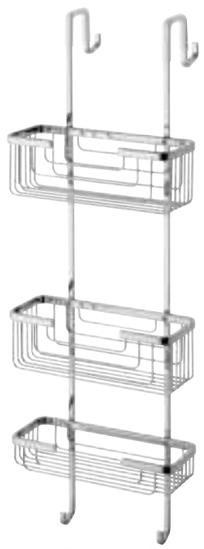

PORTE-OBJETS FILAIRE

À suspendre / Laiton / 3 bacs
Dim. (mm) : L 250 x l 188 x H 725

	Prix	dont éco-part
5684	247 €	0,27 €

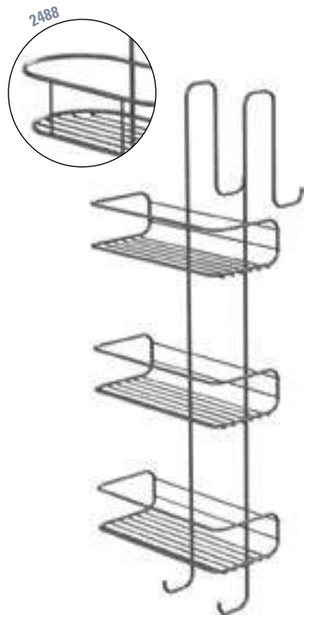

PORTE-OBJETS FILAIRE

À suspendre / Chromé / 2 bacs
Dim. (mm) : L 240 x l 220 x H 680

	Prix	dont éco-part
2486	54,00 €	0,14 €
2488	53,00 €	0,14 €

13 Chromé · 14 Noir mat · 43 Noir / chromé · 23 Blanc / chromé

GEDY

PORTE-OBJETS AMOVIBLES

NERVA

13 14

Amovible / Acier inoxydable noir
porte-objets
Dim. (mm) : L 300 x l 128 x H 45

	Prix	dont éco-part
2417 13	53,00 €	0,08 €
2417 14	52,00 €	
Vis incluses		

NERVA

13 14

Amovible / Acier inoxydable noir
porte-objets d'angle
Dim. (mm) : L 213 x l 213 x H 45

	Prix	dont éco-part
2479 13	53,00 €	0,08 €
2479 14	60,00 €	
Vis incluses		

NOUVEAU

ZANTE

43 23

Partie amovible en ABS noir ou blanc et structure en Cromall®
Dim. (mm) : L 300 x l 128 x H 45

	Prix	dont éco-part
A718 43	104,00 €	0,08 €
A718 23		

ZANTE

43 23

Partie amovible en ABS noir ou blanc et structure en Cromall®
Dim. (mm) : L 300 x l 128 x H 45

	Prix	dont éco-part
A780 43	104,00 €	0,08 €
A780 23		

NOUVEAU

POSÉIDON

13 43 23

Structure en Cromall®
Dim. (mm) : L 300 x l 128 x H 45

	Prix	dont éco-part
7718 13	62,00 €	0,08 €

Partie amovible en ABS noir ou blanc et structure en Cromall®
Dim. (mm) : L 300 x l 128 x H 45

	Prix	dont éco-part
7718 43	68,00 €	0,08 €
7718 23		

POSÉIDON

13 43 23

Structure en Cromall®
Dim. (mm) : L 300 x l 128 x H 45

	Prix	dont éco-part
7780 13	62,00 €	0,08 €

Partie amovible en ABS noir ou blanc et structure en Cromall®
Dim. (mm) : L 300 x l 128 x H 45

	Prix	dont éco-part
7780 43	68,00 €	0,08 €
7780 23		

MERLINO CROCHET POUR RADIATEUR

À suspendre / Thermoplastique
Dim. (mm) : L 32 x l 67 x H 117

	Prix	dont éco-part
Couleur 2025	11 €	0,03 €
Chromé 2025 13	16 €	

Couleur

00 Transparent · 02 Blanc · 14 Noir · P1 Bleu ciel transparent · PO Fuchsia transparent · P4 Orange transparent · P8 Vert acide transparent · P9 Lilas transparent · 65 Bleu pétrole · 86 Bleu ciel

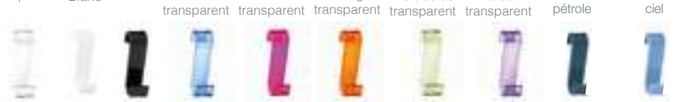

Chromé

13 Chromé

L'ESPACE VASQUE

AQUATOP
by JS

03

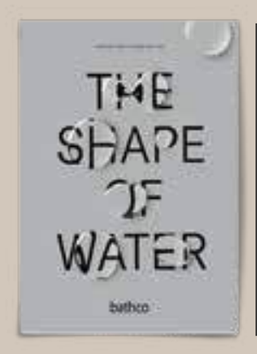

Retrouvez
toute notre sélection
de vasques
dans notre
CATALOGUE TARIF
bathco

VASQUES

Les vasques circulaires à poser 72 à 81

Les vasques rectangulaires à poser 82 à 91

Les lave-mains à poser & à suspendre 92 à 98

VIDAGES CGS 99

VASQUES CIRCULAIRES

À POSER

AQUATOP
by JS

LES VASQUES CIRCULAIRES

À POSER | SANS TROP-PLEIN | SANS PLAGE DE ROBINETTERIE | PORCELAINE | ÉMAILLÉE 4 FACES

SICILIA

Ø 400 x 150 mm
Finition : blanc brillant

Net 8 kg

	Prix
4069	139,00 €

À POSER | SANS TROP-PLEIN | SANS PLAGE DE ROBINETTERIE | PORCELAINE | ÉMAILLÉE 4 FACES

VOLTA

Ø 420 x 125 mm
Finition : blanc brillant

Net 9 kg

	Prix
4087	237,00 €

À POSER | SANS TROP-PLEIN | SANS PLAGE DE ROBINETTERIE | PORCELAINE | SANS ÉMAILLAGE

NEW NORDIC

Ø 400 x 150 mm
Finition : naturel

Net 5,9 kg

	Prix
4062B/CRU	215,00 €

À POSER | SANS TROP-PLEIN | SANS PLAGE DE ROBINETTERIE | PORCELAINE | ÉMAILLÉE 4 FACES

NORDIC

Ø 420 x 220 mm
Finition : noir brillant

Net 7,5 kg

	Prix
SUR COMMANDE 4062/NE	255,00 €

LES VASQUES CIRCULAIRES

À POSER | SANS TROP-PLEIN | SANS PLAGE DE ROBINETTERIE | PORCELAINE | ÉMAILLÉE 4 FACES

NOUVEAU

TECHNIQUE PAGE 290

MALEVICH

Ø 380 x 130 mm
Finition : blanc mat

Net 9 kg

	Prix
4151	299,00 €

À POSER | SANS TROP-PLEIN | SANS PLAGE DE ROBINETTERIE | PORCELAINE | ÉMAILLÉE 4 FACES

NOUVEAU

TECHNIQUE PAGE 290

MALEVICH

Ø 380 x 130 mm
Finition : noir mat

Net 9 kg

	Prix
4150	299,00 €

À POSER | SANS TROP-PLEIN | SANS PLAGE DE ROBINETTERIE | SOLID SURFACE | ÉMAILLÉE 4 FACES

SOLID SURFACE

TECHNIQUE PAGE 290

PIAMONTE

Ø 420 x 120 mm
Finition : blanc mat

Net 4 kg

	Prix
6002	325,00 €

À POSER | SANS TROP-PLEIN | SANS PLAGE DE ROBINETTERIE | PIERRE | SANS ÉMAILLAGE

TECHNIQUE PAGE 290

RIO

500 x 550 x 120 mm
(approximativement)
Finition : pierre de rivière naturelle

Net 44 kg

	Prix
00393	295,00 €

LES VASQUES CIRCULAIRES

À POSER | SANS TROP-PLEIN | AVEC PLAGE DE ROBINETTERIE | PORCELAINE | ÉMAILLÉE 4 FACES

TECHNIQUE PAGE 290

LIEJA

Ø 450 x 120 mm
Finition : blanc brillant

Net 9 kg

	Prix
4109	228,00 €

À POSER | AVEC TROP-PLEIN | SANS PLAGE DE ROBINETTERIE | PORCELAINE | ÉMAILLÉE 4 FACES

TECHNIQUE PAGE 290

CASTELLÓN

Ø 430 x 145 mm
Finition : blanc brillant

Net 8 kg

	Prix
0012B	156,00 €

À POSER | AVEC TROP-PLEIN | SANS PLAGE DE ROBINETTERIE | PORCELAINE | ÉMAILLÉE 4 FACES

TECHNIQUE PAGE 290

CASTELLÓN C

Ø 350 x 140 mm
Finition : blanc brillant

Net 8 kg

	Prix
4015	141,00 €

À POSER | AVEC TROP-PLEIN | AVEC PLAGE DE ROBINETTERIE | PORCELAINE | ÉMAILLÉE 4 FACES

TECHNIQUE PAGE 290

VIENA

Ø 390 x 135 mm
Finition : blanc brillant
Trou face arrière pour passage main

Net 8 kg

	Prix
0040	140,00 €

LES VASQUES CIRCULAIRES

À POSER | AVEC TROP-PLEIN | AVEC PLAGE DE ROBINETTERIE | PORCELAINE | ÉMAILLÉE 3 FACES

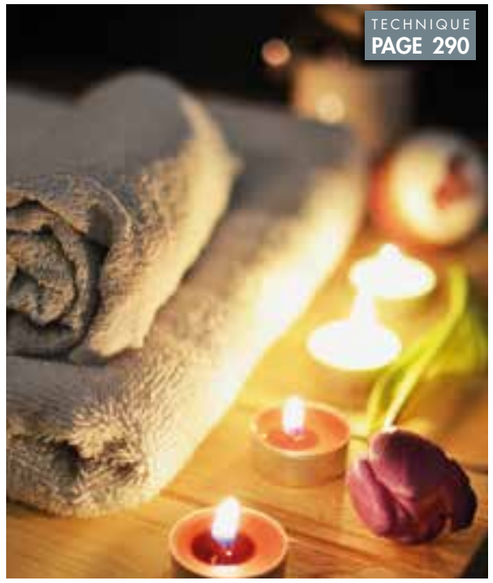

TECHNIQUE PAGE 290

LYON

485 x 440 x 150 mm Finition : blanc brillant

Net Kg 10,5

	Prix
4137	135,00 €

À POSER OU SEMI-ENCASTRABLE | AVEC TROP-PLEIN | AVEC PLAGE DE ROBINETTERIE | PORCELAINE | ÉMAILLÉE 4 FACES

TECHNIQUE PAGE 290

ATLANTA

Ø 470 x 190 mm
Finition : blanc brillant

Net Kg 11

	Prix
0005	156,00 €

À POSER OU À ENCASTRER | AVEC TROP-PLEIN | AVEC PLAGE DE ROBINETTERIE | PORCELAINE | ÉMAILLÉE 4 FACES

NOUVEAU

TECHNIQUE PAGE 290

BUELNA

Ø 410 x 135 mm
Finition : blanc

Net Kg 9,5

	Prix
4124	245,00 €
plateau en bambou 4124T	75,00 €

À ENCASTRER | AVEC TROP-PLEIN | AVEC PLAGE DE ROBINETTERIE | PORCELAINE | ÉMAILLÉE

TECHNIQUE PAGE 290

MISTRAL

575 X 470 X 210 mm
Finition : blanc brillant

Net Kg 7,7

	Prix
SVP620 006	80,00 €

VASQUES RECTANGULAIRES

À POSER

AQUATOP
by JS

LES VASQUES RECTANGULAIRES

À POSER | SANS TROP-PLEIN | SANS PLAGE DE ROBINETTERIE | PORCELAINE | ÉMAILLÉE 4 FACES

NOUVEAU

MALEVICH

385 x 385 x 140 mm
Finition : blanc mat

Net 9 kg

	Prix
4153	329,00 €

À POSER | SANS TROP-PLEIN | SANS PLAGE DE ROBINETTERIE | PORCELAINE | ÉMAILLÉE 4 FACES

NOUVEAU

MALEVICH

385 x 385 x 140 mm
Finition : noir mat

Net 9 kg

	Prix
4152	329,00 €

À POSER | SANS TROP-PLEIN | SANS PLAGE DE ROBINETTERIE | PORCELAINE | ÉMAILLÉE 4 FACES

NOUVEAU

MALEVICH

500 x 390 x 130 mm
Finition : blanc mat

Net 10,5 kg

	Prix
4155	379,00 €

À POSER | SANS TROP-PLEIN | SANS PLAGE DE ROBINETTERIE | PORCELAINE | ÉMAILLÉE 4 FACES

NOUVEAU

MALEVICH

500 x 390 x 130 mm
Finition : noir mat

Net 10,5 kg

	Prix
4154	379,00 €

LES VASQUES RECTANGULAIRES

À POSER | SANS TROP-PLEIN | SANS PLAGE DE ROBINETTERIE | PORCELAINE | ÉMAILLÉE 4 FACES

DINAN

385 x 385 x 135 mm
Finition : blanc brillant

Net 9 kg

	Prix
4115	194,00 €

À POSER | SANS TROP-PLEIN | AVEC PLAGE DE ROBINETTERIE | PORCELAINE | ÉMAILLÉE 4 FACES

NOUVEAU

BRUJAS

400 x 645 x 97 mm
Finition : blanc brillant

Net 13 kg

	Prix
4110	305,00 €

À POSER | SANS TROP-PLEIN | SANS PLAGE DE ROBINETTERIE | PORCELAINE | ÉMAILLÉE 4 FACES

TOULOUSE

590 x 415 x 145 mm
Finition : blanc brillant

Net 14 kg

	Prix
4037	223,00 €

À POSER | SANS TROP-PLEIN | SANS PLAGE DE ROBINETTERIE | PORCELAINE | ÉMAILLÉE 4 FACES

NEW TOULOUSE

588 x 422 x 138 mm
Finition : blanc brillant

Net 10 kg

	Prix
4037N	270,00 €

LES VASQUES RECTANGULAIRES

À POSER | SANS TROP-PLEIN | SANS PLAGE DE ROBINETTERIE | PORCELAINE | ÉMAILLÉE 4 FACES

NOUVEAU

TECHNIQUE PAGE 291

NILO

605 x 400 x 115 mm
Finition : blanc brillant

Net 15 kg

	Prix
4088	459,00 €

À POSER OU À SUSPENDRE | AVEC TROP-PLEIN | AVEC PLAGE DE ROBINETTERIE | PORCELAINE | ÉMAILLÉE 4 FACES

TECHNIQUE PAGE 291

TURIN

500 x 350 x 120 mm
Finition : blanc brillant
Kit de vis pour fixation murale inclus

Net 11 kg

	Prix
0017B	218,00 €

À POSER | SANS TROP-PLEIN | AVEC PLAGE DE ROBINETTERIE | PORCELAINE | ÉMAILLÉE 4 FACES

TECHNIQUE PAGE 291

GALICIA

600 x 400 x 100 mm
Finition : blanc brillant

Net 8 kg

	Prix
4004	241,00 €

À POSER OU À SUSPENDRE | AVEC TROP-PLEIN | AVEC PLAGE DE ROBINETTERIE | PORCELAINE | ÉMAILLÉE 3 FACES

NOUVEAU

TECHNIQUE PAGE 291

SANTONA 45

450 X 420 X 130 mm
Finition : blanc brillant
2 trous de suspension à l'arrière

Net 12 kg

	Prix
4126	222,00 €

LES VASQUES RECTANGULAIRES

À POSER OU À SUSPENDRE | AVEC TROP-PLEIN | AVEC PLAGE DE ROBINETTERIE | PORCELAINE | ÉMAILLÉE 3 FACES

TECHNIQUE PAGE 291

BRUSELAS 50

500 x 420 x 135 mm
Finition : blanc brillant
Kit de vis pour fixation murale inclus
2 trous de suspension à l'arrière

Net Kg	Prix
16	

SUR COMMANDE	
4105	229,00 €

À POSER OU À SUSPENDRE | AVEC TROP-PLEIN | AVEC PLAGE DE ROBINETTERIE | PORCELAINE | ÉMAILLÉE 3 FACES

TECHNIQUE PAGE 291

BRUSELAS 60

600 x 420 x 135 mm
Finition : blanc brillant
Kit de vis pour fixation murale inclus
2 trous de suspension à l'arrière

Net Kg	Prix
17	

SUR COMMANDE	
4106	267,00 €

À POSER OU À SUSPENDRE | AVEC TROP-PLEIN | AVEC PLAGE DE ROBINETTERIE | PORCELAINE | ÉMAILLÉE 3 FACES

TECHNIQUE PAGE 291

BRUSELAS 70

700 x 420 x 135 mm
Finition : blanc brillant
Kit de vis pour fixation murale inclus
2 trous de suspension à l'arrière

Net Kg	Prix
20	

SUR COMMANDE	
4107	331,00 €

À POSER OU À SUSPENDRE | AVEC TROP-PLEIN | AVEC PLAGE DE ROBINETTERIE | PORCELAINE | ÉMAILLÉE 3 FACES

TECHNIQUE PAGE 291

BRUSELAS 90

900 x 420 x 135 mm
Finition : blanc brillant
Kit de vis pour fixation murale inclus
2 trous de suspension à l'arrière

Net Kg	Prix
26	

SUR COMMANDE	
4108	408,00 €

LAVE-MAINS

À POSER
À SUSPENDRE

AQUATOP
by JS

LES LAVE-MAINS

À POSER | SANS TROP-PLEIN | SANS PLAGE DE ROBINETTERIE | PORCELAINE | ÉMAILLÉE 4 FACES

TECHNIQUE PAGE 292

MINI LYS

Ø 230 x 130 mm
Finition : blanc brillant

Net 3 kg

	Prix
4912	137,00 €

À POSER OU À SUSPENDRE | SANS TROP-PLEIN | AVEC PLAGE DE ROBINETTERIE | PORCELAINE | ÉMAILLÉE 3 FACES

NOUVEAU

TECHNIQUE PAGE 292

NEW BERGAMO

34 5x 306 x 125 mm
Finition : blanc brillant
Kit de vis pour fixation murale inclus
2 trous de suspension à l'arrière

Net 9 kg

	Prix
4913	145,00 €

À POSER OU À SUSPENDRE | SANS TROP-PLEIN | AVEC PLAGE DE ROBINETTERIE | PORCELAINE | ÉMAILLÉE 3 FACES

TECHNIQUE PAGE 292

VENECIA

400 x 260 x 110 mm
Finition : blanc brillant
Kit de vis pour fixation murale inclus

Net 6 kg

	Prix
4052	138,00 €

À POSER OU À SUSPENDRE | SANS TROP-PLEIN | AVEC PLAGE DE ROBINETTERIE | PORCELAINE | ÉMAILLÉE 3 FACES

TECHNIQUE PAGE 292

ALICANTE

435 x 290 x 100 mm
Finition : blanc brillant
Kit de vis pour fixation murale inclus

Net 8 kg

	Prix
0036P	166,00 €

LES LAVE-MAINS

À SUSPENDRE | SANS TROP-PLEIN | AVEC PLAGE DE ROBINETTERIE | PORCELAINE | ÉMAILLÉE 3 FACES

TECHNIQUE PAGE 292

SHERRY AVEC PORTE-SERVIETTE

335 x 280 x 110 mm
Finition : blanc brillant

Net 6 kg

	Prix
4905	178,00 €

À SUSPENDRE | AVEC TROP-PLEIN | AVEC PLAGE DE ROBINETTERIE | PORCELAINE | ÉMAILLÉE 3 FACES

TECHNIQUE PAGE 292

JEREZ

330 x 280 x 160 mm
Finition : blanc brillant

Net 7,9 kg

	Prix
0066	146,00 €

LES LAVE-MAINS

À SUSPENDRE | AVEC TROP-PLEIN | AVEC PLAGE DE ROBINETTERIE | PORCELAINE | ÉMAILLÉE 1 FACE

TECHNIQUE PAGE 292

COIN

320 x 320 mm
Finition : blanc brillant

Net 7,6 kg

	Prix
SVP630 006	51,00 €

À SUSPENDRE | SANS TROP-PLEIN | AVEC PLAGE DE ROBINETTERIE | PORCELAINE | ÉMAILLÉE 3 FACES

TECHNIQUE PAGE 292

AZUR

430 x 315 mm
Finition : blanc brillant

Net 6,5 kg

	Prix
SVP632 006	49,00 €

À SUSPENDRE | SANS TROP-PLEIN | AVEC PLAGE DE ROBINETTERIE | PORCELAINE | ÉMAILLÉE 3 FACES

TECHNIQUE PAGE 292

Net 7 kg

EDGE

500 x 250 mm
Finition : blanc brillant

	Prix
SVP631 006	47,00 €

VIDAGES CGS

TECHNIQUE PAGE 293

01

	Prix
SK300.01NZ	31,00 €

02

	Prix
SKN300.01Z	33,00 €

03

	Prix
SKN300.33	40,00 €

04

	Prix
SKN300.43	40,00 €

05

	Prix
SKN301.01	29,00 €

06

	Prix
SKN301.01Z	33,00 €

07

	Prix
SK330.01NZ	39,50 €
SK330.43NSA	39,50 €

08

	Prix
SK400.01	47,00 €

09

	Prix
SKN550.01	25,00 €

10

	Prix
201.01	29,00 €

Référence	Prix	Caractéristiques
SK300.01NZ 01	31,00 €	■ vidage en laiton chromé ■ pour vasque avec trop-plein ■ bonde clic-clac ■ 30-45 mm d'épaisseur
SK300-1.01NZ 02	33,00 €	■ vidage en laiton chromé ■ pour vasque avec trop-plein ■ bonde clic-clac ■ 46-60 mm d'épaisseur
SK300.33N 03	40,00 €	■ vidage en laiton ■ pour vasque avec trop-plein ■ bonde clic-clac ■ 30-45 mm d'épaisseur ■ finition blanc mat
SK300.43N 04	40,00 €	■ vidage en laiton chromé ■ pour vasque avec trop-plein ■ bonde clic-clac ■ 30-45 mm d'épaisseur ■ finition noir mat
SK301.01NZ 05	29,00 €	■ vidage en laiton chromé ■ pour vasque sans trop-plein ■ bonde clic-clac ■ 30-45 mm d'épaisseur
SK301-1.01NZ 06	33,00 €	■ vidage en laiton chromé ■ pour vasque sans trop-plein ■ bonde clic-clac ■ 46-60 mm d'épaisseur

Référence	Prix	Caractéristiques
SK330.01NZ SK330.43NSA 07	39,50 €	■ vidage en laiton chromé ou noir ■ pour vasque avec ou sans trop plein ■ bonde clic-clac ■ 0-80 mm d'épaisseur ■ modèle universel découpable
SK400.01 08	47,00 €	■ vidage en laiton chromé ■ pour vasque avec trop plein ■ bonde clic-clac ■ 30-45 mm d'épaisseur ■ bouchon carré
SKN550.01 09	25,00 €	■ vidage en ABS chromé ■ pour vasque avec ou sans trop plein ■ bonde clic-clac - Vérouillable écoulement libre ■ 0-80 mm d'épaisseur ■ modèle universel découpable
201.01 10	29,00 €	■ vidage en laiton chromé ■ pour vasque sans trop plein ■ bonde à écoulement libre avec grille ■ 30-45 mm d'épaisseur ■ raccord cylindrique chromé

L'ESPACE CONSOLE & WC

04

CONSOLES

Les piétements métal 104
Les vasques céramiques 105
Les miroirs 105
Les consoles xtremstone avec piétement métal 106 / 107

WC AU SOL / À SUSPENDRE

Les WC à poser 110
Les WC suspendu & accessoires 110
Le meuble minima 45 112
Les accessoires 112
Les douchettes à main 113

CONSOLES

LES PIÉTEMENTS MÉTAL

TECHNIQUE PAGE 294

SHOREDITCH

570 x 430 x 762 mm
Piétement en acier noir
pour Vasque 600 mm
Vasque vendue séparément

Net 9 Kg

	Prix	dont éco-part
SUR COMMANDE		
FRAME001	370,00 €	0,68 €

TECHNIQUE PAGE 294

SHOREDITCH

670 x 430 x 762 mm
Piétement en acier noir
pour Vasque 700 mm
Vasque vendue séparément

Net 10 Kg

	Prix	dont éco-part
SUR COMMANDE		
FRAME002	413,00 €	0,68 €

TECHNIQUE PAGE 295

SHOREDITCH

825 x 430 x 762 mm
Piétement en acier noir
pour Vasque 850 mm
Vasque vendue séparément

Net 11,5 Kg

	Prix	dont éco-part
SUR COMMANDE		
FRAME003	485 ,00 €	1,50 €

TECHNIQUE PAGE 295

SHOREDITCH

950 x 430 x 762 mm
Piétement en acier noir
pour Vasque 950 mm
Vasque vendue séparément

Net 12,5 Kg

	Prix	dont éco-part
SUR COMMANDE		
FRAME004	514,00 €	1,50 €

LES VASQUES CÉRAMIQUES

ÉMAILLÉE 3 FACES

TECHNIQUE PAGE 296

SHOREDITCH

600 x 455 x 150 mm
Vasque céramique 600 mm
2 trous pour une pose suspendue

Net 14,2 Kg

	Prix
SUR COMMANDE	
SHR.016	261,00 €

ÉMAILLÉE 3 FACES

TECHNIQUE PAGE 296

SHOREDITCH

700 x 455 x 160 mm
Vasque céramique 700 mm
2 trous pour une pose suspendue

Net 18,7 Kg

	Prix
SUR COMMANDE	
SHR.017	333,00 €

ÉMAILLÉE 3 FACES

TECHNIQUE PAGE 296

SHOREDITCH

850 x 455 x 160 mm
Vasque céramique 850 mm
2 trous pour une pose suspendue

Net 21,5 Kg

	Prix
SUR COMMANDE	
SHR.018	435 ,00 €

ÉMAILLÉE 3 FACES

TECHNIQUE PAGE 296

SHOREDITCH

1000 x 455 x 160 mm
Vasque céramique 950 mm
2 trous pour une pose suspendue

Net 24,8 Kg

	Prix
SUR COMMANDE	
SHR.019	695,00 €

LES MIROIRS

FONCTION ANTIBUÉE / INTENSITÉ DE LUMIÈRE RÉGLABLE PAR SYSTÈME "TOUCH"

TECHNIQUE PAGE 296

FRAME 600

600 x 46 x 600 mm
Miroir LED
Finition : noir mat en aluminium et verre avec antibuée

Net 5,8 Kg

	Prix	dont éco-part
SUR COMMANDE		
HOX.021MB	514 ,00 €	1,04 €

FRAME 800

800 x 46 x 800 mm
Miroir LED
Finition : noir mat en aluminium et verre avec antibuée

Net 9,3 Kg

	Prix	dont éco-part
SUR COMMANDE		
HOX.022MB	585 ,00 €	1,04 €

LES CONSOLES XTREMSTONE AVEC PIÉTEMENT MÉTAL

TECHNIQUE PAGE 296

VASQUE & PIÉTEMENT

550 x 470 x 170 mm
Vasque Xtremstone 550 mm

	Prix
B7E	365,00 €

Net 11,5 kg

525 x 450 x 870 mm
Piétement en acier
pour Vasque 550 mm

	Prix	dont éco-part
B7ES	498,00 €	0,68 €

Net 5 kg

TECHNIQUE PAGE 297

VASQUE & PIÉTEMENT

650 x 470 x 170 mm
Vasque Xtremstone 650 mm

	Prix
B8E	414,00 €

Net 13 kg

625 x 450 x 870 mm
Piétement en acier
pour Vasque 650 mm

	Prix	dont éco-part
B8ES	426,00 €	0,68 €

Net 5,6 kg

TECHNIQUE PAGE 297

VASQUE & PIÉTEMENT

750 x 470 x 170 mm
Vasque Xtremstone 750 mm

	Prix
B9E	414,00 €

Net 14,5 kg

725 x 450 x 870 mm
Piétement en acier pour lavabo 750 mm

	Prix	dont éco-part
B9ES	571,00 €	0,68 €

Net 6,2 kg

TECHNIQUE PAGE 298

VASQUE & PIÉTEMENT

1000 x 470 x 170 mm
Vasque Xtremstone 1000 mm

	Prix
SUR COMMANDE B10DE	1 163,00 €

Net 16 kg

945 x 450 x 870 mm
Piétement en acier pour lavabo 1000 mm

	Prix	dont éco-part
SUR COMMANDE B10ES	778,00 €	0,68 €

Net 8 kg

Les vasques XTREMSTONE sont disponibles avec 1, 2 ou 3 trous de robinet. Pour commander la bonne configuration de vasque, choisissez 1TH, 2TH ou 3TH.

Retrouvez toute notre sélection de vasques & de consoles rétro dans notre CATALOGUE TARIF Burlington®

WC

AU SOL À SUSPENDRE

AQUATOP by JS

HYGIÉNIQUE · NETTOYAGE FACILE · CHASSE PERFORMANTE

LES WC À POSER

PORCELAINE

NOUVEAU

- WC à poser avec réservoir
- **Remplissage réservoir par le bas**
- Sortie horizontale
- Antibactérien
- Mécanisme double décharge
- Abattant Duroplast déclipsable
- Abattant slim extraplat
- Système frein de chute
- Hauteur d'assise : 400 mm
- Raccord prise d'eau

TECHNIQUE PAGE 298

SIDNEY

L610 x 375 x 790 mm
Finition : blanc brillant

	Net (Kg)	Prix
4555	43,5	393,00 €

PORCELAINE

NOUVEAU

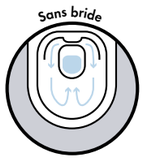

- WC suspendu sans bride
- Antibactérien
- Abattant duroplast déclipsable
- Abattant slim extraplat
- Système frein de chute

TECHNIQUE PAGE 298

ESTORIL

L520 x 375 x 355 mm
Finition : blanc brillant

	Net (Kg)	Prix
4553	26	331,00 €

LES WC SUSPENDU & ACCESSOIRES

PORCELAINE

NOUVEAU

TECHNIQUE PAGE 299

- WC suspendu sans bride
- Antibactérien
- Abattant Duroplast déclipsable
- Système frein de chute

CASCAIS

525 x 358 x 360 mm
Finition : blanc brillant

	Net (Kg)	Prix
SUR COMMANDE 4552	26	331,00 €

NOUVEAU

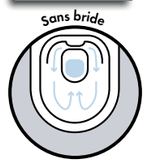

TECHNIQUE PAGE 299

- WC suspendu sans bride
- Antibactérien
- Abattant Duroplast déclipsable
- Abattant slim extraplat
- Système frein de chute

NEW RONDA

515 x 360 x 350 mm
Finition : blanc brillant

	Net (Kg)	Prix
SUR COMMANDE 4512R	26	471,00 €

NOUVEAU

TECHNIQUE PAGE 299

- WC suspendu sans bride
- Antibactérien
- Abattant Duroplast déclipsable
- Abattant slim extraplat
- Système frein de chute

SINTRA

520 x 356 x 350 mm
Finition : blanc brillant

	Net (Kg)	Prix
4551	28	331,00 €

TECHNIQUE PAGE 299

- Bâti support pour wc suspendu
- Plaque double commande chromée

BÂTI SUPPORT

610 x 375 x 800 mm

	Prix
4500MW2CR	415,00 €

LE MEUBLE MINIMA 45

Blanc ↓ Chêne ↓

À SUSPENDRE | AVEC TROP-PLEIN | AVEC PLAGE DE ROBINETTERIE | PORCELAINE | ÉMAILLÉE

TECHNIQUE PAGE 299

MINIMA

COMPOSITION MINIMA 450

1. Meuble 450 x 250 x 530 mm
   Porte réversible, ouverture droite ou gauche
2. Plan Vasque en porcelaine 50/45
3. Miroir 500/450 x 600 mm
4. Applique LED 300 mm

Net 20 kg

		Prix	dont éco-part
MEUBLE + LAVE MAIN BLANC	ED560022	199,00 €	0,50 €
MEUBLE + LAVE MAIN CHÊNE	ED560023	199,00 €	0,50 €
MIROIR + APPLIQUE LED	ED560032	41,00 €	

LES ACCESSOIRES

13 Chromé

14 Noir mat

02 Blanc mat

PORTE-BROSSE WC

AVEC BROSSE NYLON À POSER

Dim. (mm) : Ø 91 x H 377

	Prix	dont éco-part
5233 13	25 €	
5233 14	35 €	0,03 €
5233 02	35 €	

PORTE PAPIER TOILETTE

AVEC SUPPORT

Dim. (mm) : L : 125, l : 85, H : 90

	Prix	dont éco-part
2039 13	37 €	
2039 14	39 €	0,03 €
2039 02	39 €	

SERVITEUR SUR PIED

Dim. (mm) : L 153 x l 343 x H 644

CHROMÉ

	Prix	dont éco-part
7332 13	183,00 €	0,27 €

NOIR MAT

	Prix	dont éco-part
7332 14	206,00 €	0,27 €

LES DOUCHETTES À MAIN

NOUVEAU

TECHNIQUE PAGE 299

MITIGEUR

MONOCOMMANDE À ENCASTRER

- Façade apparente et corps à encastrer
- Support douchette fixe
- Douchette à un jet avec bouton ouverture / fermeture
- Flexible 100 cm

AV00600CR	229 €

MITIGEUR

MONOCOMMANDE À ENCASTRER

- Façade apparente et corps à encastrer
- Support douchette fixe
- Douchette à un jet avec bouton ouverture / fermeture
- Flexible 100 cm

AV00610CR	300 €

KIT WC COMPLET

- Support douchette fixe
- Douchette à un jet avec bouton ouverture / fermeture
- Flexible 120 cm

AD146/51CR	46 €

KIT WC COMPLET

- Support douchette fixe
- Douchette à un jet avec bouton ouverture / fermeture
- Flexible 120 cm

AD146/51BM	90 €

KIT WC COMPLET

- Support douchette fixe
- Douchette à un jet avec bouton ouverture / fermeture
- Flexible 120 cm

AD146/52CR	34 €

KIT WC COMPLET

- Support douchette fixe
- Douchette à un jet avec bouton ouverture / fermeture
- Flexible 120 cm

AD146/52BB	28 €

L'ESPACE ROBINETTERIE

05

COLLECTIONS CARRÉES

ACQUAVIVA	118
MIA	119
RAY	120
SOLIDO	121
SEVEN	122 / 123

COLLECTIONS RONDES

UP	126 / 127
VELIS	128 / 129
LIRA UNO	130
LIRA	131
DRESS	132
ACQUARELLI	133
LIVE	134 / 135
SAND	136 / 137
BLUES, TYKO & ABC	138 / 139
NEW ROAD	140 / 141

COLLECTIONS RÉTRO

ANTICA	144
SOFI	145
GRAZIA	146
RITZ	147

COLLECTIONS PROFESSIONNELLE ET SPÉCIALE 150 à 153

ROBINETTERIE

CARRÉE

AQUATOP
by JS

Chromé (CR) Noir mat (BM) Blanc polaire (WM)

COLLECTION ACQUAVIVA

TECHNIQUE PAGE 300

MITIGEUR LAVABO

- Hauteur 152 mm, saillie 117 mm, hauteur sous bec 98 mm

Vidage tirette laiton

VV103118/1CR	136 €

Vidage clic-clac laiton

VV103118/2CR	136 €
VV103118/2BM	204 €
SUR COMMANDE	
VV103118/2WM	204 €

MITIGEUR
LAVABO MURAL À ENCASTRER

- Bec 200 mm
- Sans vidage

Corps à encastrer laiton

WE00198	95 €

Façade laiton apparente

VV103198/1CR	239 €
VV103198/1BM	358 €
SUR COMMANDE	
VV103198/1WM	358 €

MITIGEUR
LAVABO RÉHAUSSÉ

- Hauteur 267 mm, saillie 212 mm, hauteur sous bec 213 mm

Vidage clic-clac laiton

VV103128/2CR	278 €
VV103128/2BM	417 €
SUR COMMANDE	
VV103128/2WM	417 €

MITIGEUR
DOUCHE MÉCANIQUE MURAL

- Flexible non inclus

VV103130CR	146 €
VV103130BM	219 €
SUR COMMANDE	
VV103130WM	219 €

MITIGEUR
DOUCHE THERMOSTATIQUE MURAL

- Blocage de sécurité à 38°C
- Corps tiède
- Flexible non inclus

VV103030CR	172 €
VV103030BM	258 €
SUR COMMANDE	
VV103030WM	258 €

MITIGEUR BAIN-DOUCHE
THERMOSTATIQUE MURAL ÉQUIPÉ

- Blocage de sécurité à 38°C
- Corps tiède
- Support douchette orientable
- Douchette flexible à 1 jet 150 cm

VV103010CR	284 €
VV103010BM	426 €
SUR COMMANDE	
VV103010WM	426 €

MITIGEUR
BAIN-DOUCHE MÉCANIQUE MURAL

- Inverseur automatique
- Flexible non inclus

VV103110/1CR	181 €
VV103110/1BM	272 €
SUR COMMANDE	
VV103110/1WM	272 €

Chromé (CR) Inox (IX) Noir mat (BM)

COLLECTION MIA

TECHNIQUE PAGE 301

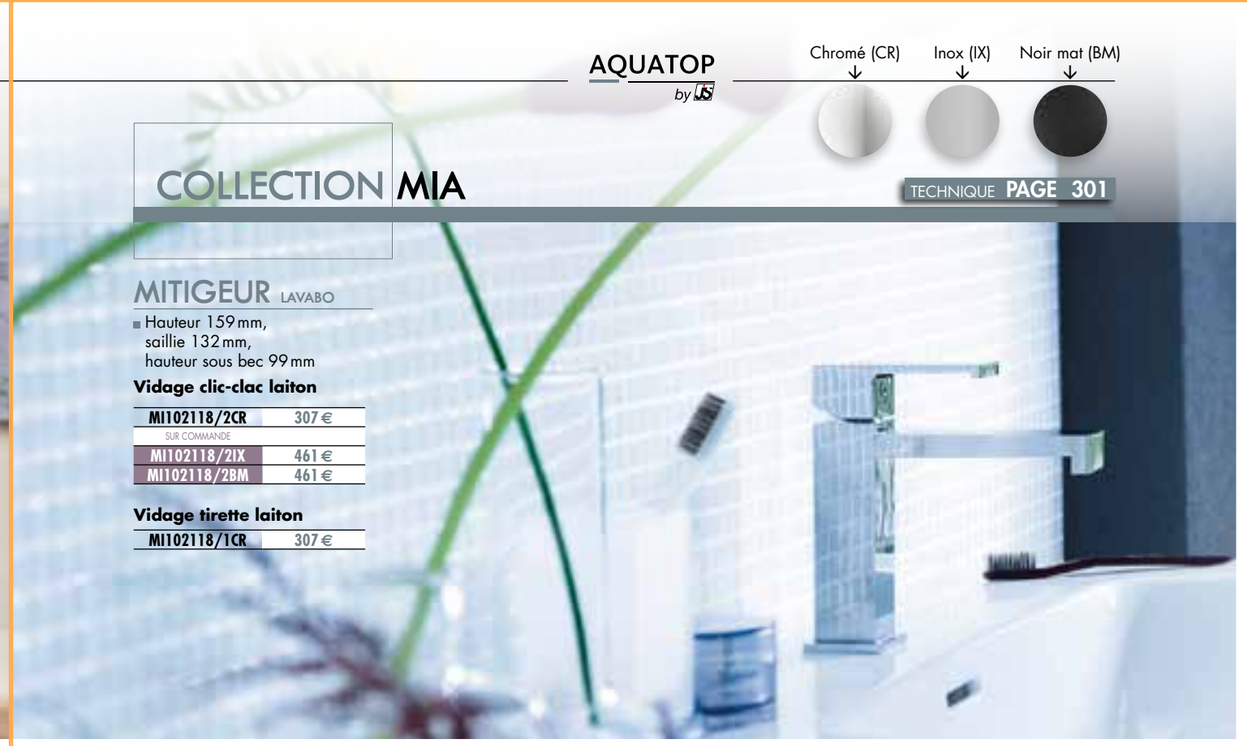

MITIGEUR LAVABO

- Hauteur 159 mm, saillie 132 mm, hauteur sous bec 99 mm

Vidage clic-clac laiton

MI102118/2CR	307 €
SUR COMMANDE	
MI102118/2IX	461 €
MI102118/2BM	461 €

Vidage tirette laiton

MI102118/1CR	307 €

MITIGEUR
LAVABO

- Mitigeur mi-haut
- Hauteur 231 mm, saillie 207 mm, hauteur sous bec 171 mm

Vidage clic-clac laiton

MI102158/2CR	390 €
SUR COMMANDE	
MI102158/2IX	585 €
MI102158/2BM	585 €

MITIGEUR
LAVABO RÉHAUSSÉ

- Mitigeur haut
- Hauteur 304 mm, saillie 207 mm, hauteur sous bec 244 mm

Vidage clic-clac laiton

MI102128/2CR	489 €
SUR COMMANDE	
MI102128/2IX	734 €
MI102128/2BM	734 €

MITIGEUR LAVABO
MURAL À ENCASTRER

- Bec 200 mm
- Sans vidage

Corps à encastrer laiton

WE00198	95 €

Façade laiton apparente

MI102198/1CR	512 €
SUR COMMANDE	
MI102198/1IX	769 €
MI102198/1BM	769 €

MITIGEUR DOUCHE
THERMOSTATIQUE MURAL

- Blocage sécurétié 38°c
- Clapets anti-retour

MQ102030CR	457 €
SUR COMMANDE	
MQ102030IX	686 €
MQ102030BM	686 €

MITIGEUR
BAIN-DOUCHE THERMOSTATIQUE MURAL ÉQUIPÉ

- Corps tiède
- Blocage de sécurité à 38°C
- Support douchette orientable
- Douchette à 1 jet
- Flexible 1500 mm

MQ102010CR	732 €
SUR COMMANDE	
MQ102010IX	1 099 €
MQ102010BM	1 099 €

MÉLANGEUR
BAIN-DOUCHE 5 TROUS

- Inverseur à 2 voies
- Bec à cascade
- Douchette à 1 jet extractible anticalcaire

WEBK204/QCR	1 345 €
SUR COMMANDE	
WEBK204/QIX	2 018 €
WEBK204/QBM	2 018 €

COLLECTION RAY

TECHNIQUE PAGE 302

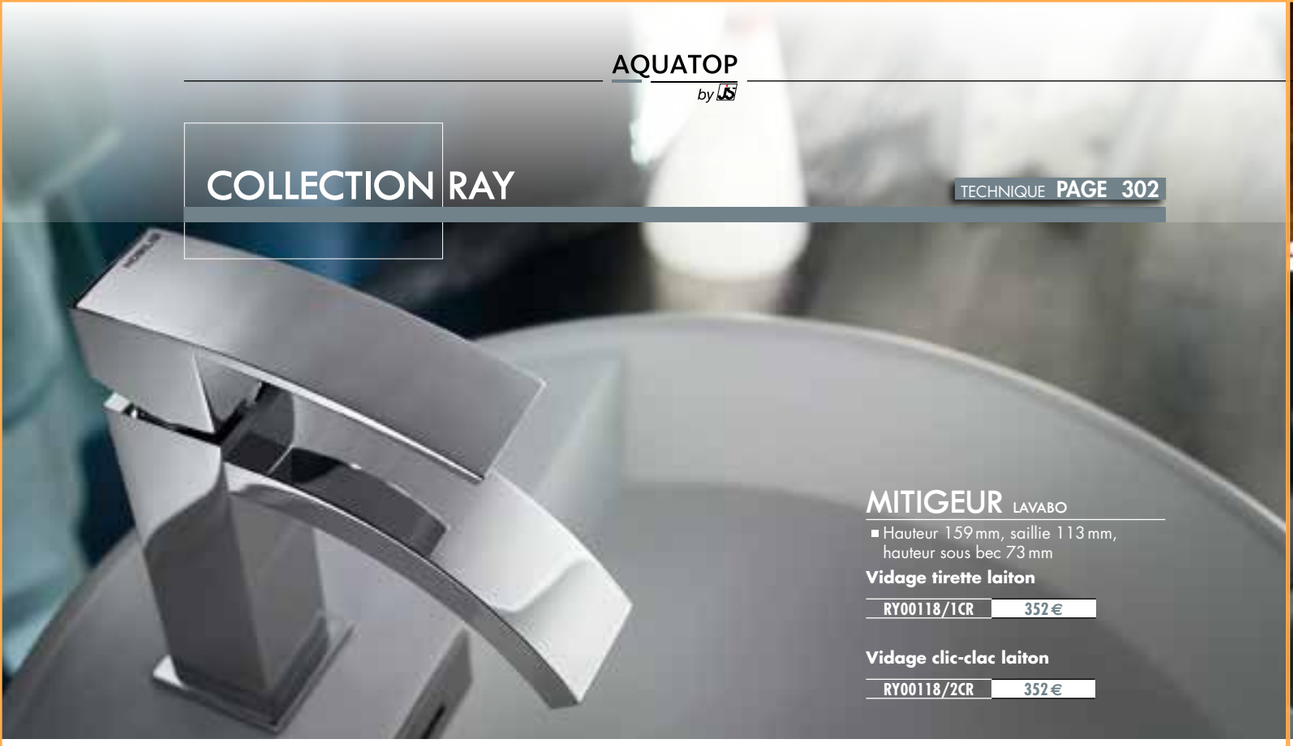

MITIGEUR LAVABO

- Hauteur 159 mm, saillie 113 mm, hauteur sous bec 73 mm

Vidage tirette laiton

RY00118/1CR	352 €

Vidage clic-clac laiton

RY00118/2CR	352 €

MITIGEUR LAVABO

- Mitigeur mi-haut
- Hauteur 231 mm, saillie 183 mm, hauteur sous bec 124 mm

Vidage clic-clac laiton

RY00158/2CR	445 €

MITIGEUR LAVABO RÉHAUSSÉ

- Mitigeur haut
- Hauteur 159 mm, saillie 113 mm, hauteur sous bec 73 mm

Vidage clic-clac laiton

RY00128/2CR	547 €

MITIGEUR LAVABO MURAL À ENCASTRER

- Bec 200 mm, sans vidage

Corps à encastrer laiton

WE00198	95 €

Façade laiton apparente

RY00198/1CR	492 €

MITIGEUR DOUCHE MÉCANIQUE MURAL

- Corps tiède
- Flexible non inclus

RY00130CR	440 €

MITIGEUR BAIN-DOUCHE THERMOSTATIQUE MURAL ÉQUIPÉ

- Blocage de sécurité à 38°C
- Corps tiède
- Inverseur dans la poignée laiton
- Support douchette orientable
- Douchette à 1 jet anticalcaire
- Flexible 1500 mm

RY00010CR	704 €

RACCORDS COLONNETTES LAITON

- La paire

AV0K151/QCR	208 €

COLLECTION SOLIDO

TECHNIQUE PAGE 302

MITIGEUR LAVABO

- Hauteur 159 mm, saillie 108 mm, hauteur sous bec 102 mm

Vidage clic-clac laiton

SL00118/2CR	225 €
SL00118/2BM	305 €

MITIGEUR BAIN-DOUCHE THERMOSTATIQUE MURAL

- Blocage de sécurité 38°C
- Corps Tiède
- Inverseur dans la poignée laiton
- Clapets anti-retour

SL00010/1CR	592 €
SL00010/1BM	888 €

MITIGEUR DOUCHE THERMOSTATIQUE MURAL

- Blocage de sécurité 38°C
- Corps Tiède
- Poignées laiton
- Clapets anti-retour

SL00030CR	430 €
SL00030BM	645 €

BARRE DE DOUCHE

- Hauteur 900 mm
- Support douchette coulissant et orientable
- Douchette à un jet
- Flexible 150 mm

AD140/21CR	263 €
AD140/21BM	394 €

VIDAGE BAIGNOIRE

- Mouvement à crémaillère
- Siphon surbaissé en ABS
- Raccord PP Ø 40-50 mm
- Tuyau de trop-plein “flex-top”

TK106 01	54 €
TK106 43	87 €

COLLECTION SEVEN

TECHNIQUE PAGE 303

BEST SELLER

MITIGEUR
LAVABO

- Cartouche à double position et limiteur de débit à 50%
- Flexible en acier inoxidable ø 3/8"
- Hauteur 155 mm, saillie 111 mm, hauteur sous bec 109 mm

Vidage clic-clac laiton

SE124118/2CR	157 €
SE124118/2BM	235 €

MITIGEUR
LAVABO

- Cartouche à double position et limiteur de débit à 50%
- Flexible en acier inoxidable ø 3/8"
- Hauteur 155 mm, saillie 111 mm, hauteur sous bec 109 mm

Vidage tirette laiton

SE124118/1CR	157 €

MITIGEUR
LAVABO RÉHAUSSÉ

- Cartouche à double position et limiteur de débit à 50%
- Flexible en acier inoxidable ø 3/8"
- Hauteur 275 mm, saillie 171 mm, hauteur sous bec 230 mm

Vidage clic-clac laiton

SE124128/2CR	305 €
SE124128/2BM	458 €

MITIGEUR LAVABO MURAL À ENCASTRER

- Cartouche à double position et limiteur de débit à 50%
- Flexible non inclus
- Longueur du bec 150 mm
- Sans vidage

Corps à encastrer laiton

WE00198	95 €

Façade laiton apparente		Façade laiton apparente	
SE124198CR	237 €	SE124198BM	356 €

MITIGEUR LAVABO MURAL À ENCASTRER

- Cartouche à double position et limiteur de débit à 50%
- Flexible non inclus
- Longueur du bec 200 mm
- Sans vidage

Corps à encastrer laiton

WE00198	95 €

Façade laiton apparente		Façade laiton apparente	
SE124198/1CR	263 €	SE124198/1BM	394 €

Chromé (CR) Noir mat (BM)

NOUVEAU

MITIGEUR BAIN-DOUCHE MÉCANIQUE MURAL ÉQUIPÉ

- Cartouche à double position et limiteur de débit à 50%
- Douchette à jet simple
- Support de douche réglable
- Support douchette orientable

SE124110CR	280 €
SE124110BM	420 €

MITIGEUR BAIN-DOUCHE MÉCANIQUE MURAL

- Blocage de sécurité à 38°C
- Cartouche à double position et limiteur de débit à 50%
- Flexible non inclus
- Corps tiède

SE124110/1CR	199 €
SE124110/1BM	299 €

MITIGEUR DOUCHE THERMOSTATIQUE MURAL

- Blocage de sécurité à 38°C
- Inverseur dans la poignée laiton
- Corps tiède
- Filtres de rechange pour cartouches inclus
- Flexible non inclus

SE124030CR	189 €
SE124030BM	283 €

MITIGEUR DOUCHE MÉCANIQUE MURAL

- Cartouche à double position et limiteur de débit à 50%
- Flexible non inclus

SE124130CR	161 €
SE124130BM	242 €

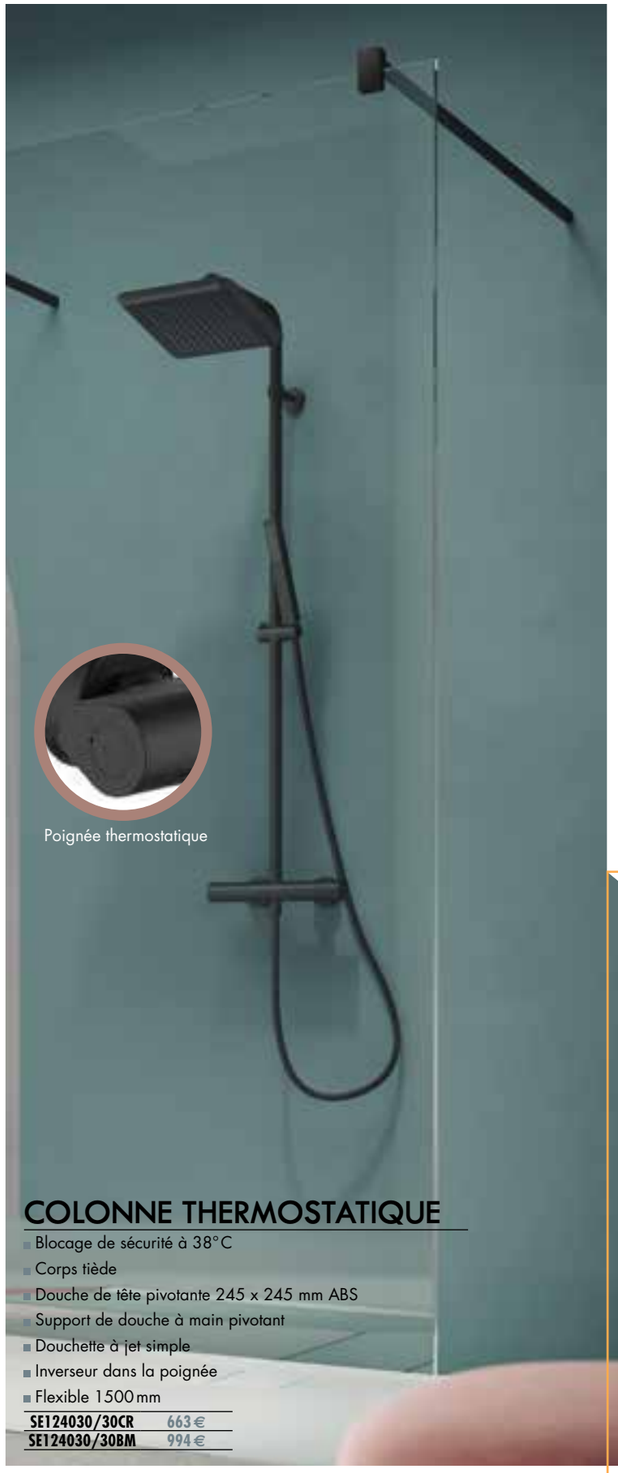

Poignée thermostatique

COLONNE THERMOSTATIQUE

- Blocage de sécurité à 38°C
- Corps tiède
- Douche de tête pivotante 245 x 245 mm ABS
- Support de douche à main pivotant
- Douchette à jet simple
- Inverseur dans la poignée
- Flexible 1500 mm

SE124030/30CR	663 €
SE124030/30BM	994 €

ROBINETTERIE

RONDE

AQUATOP
by JS

COLLECTION UP

TECHNIQUE PAGES 304/305

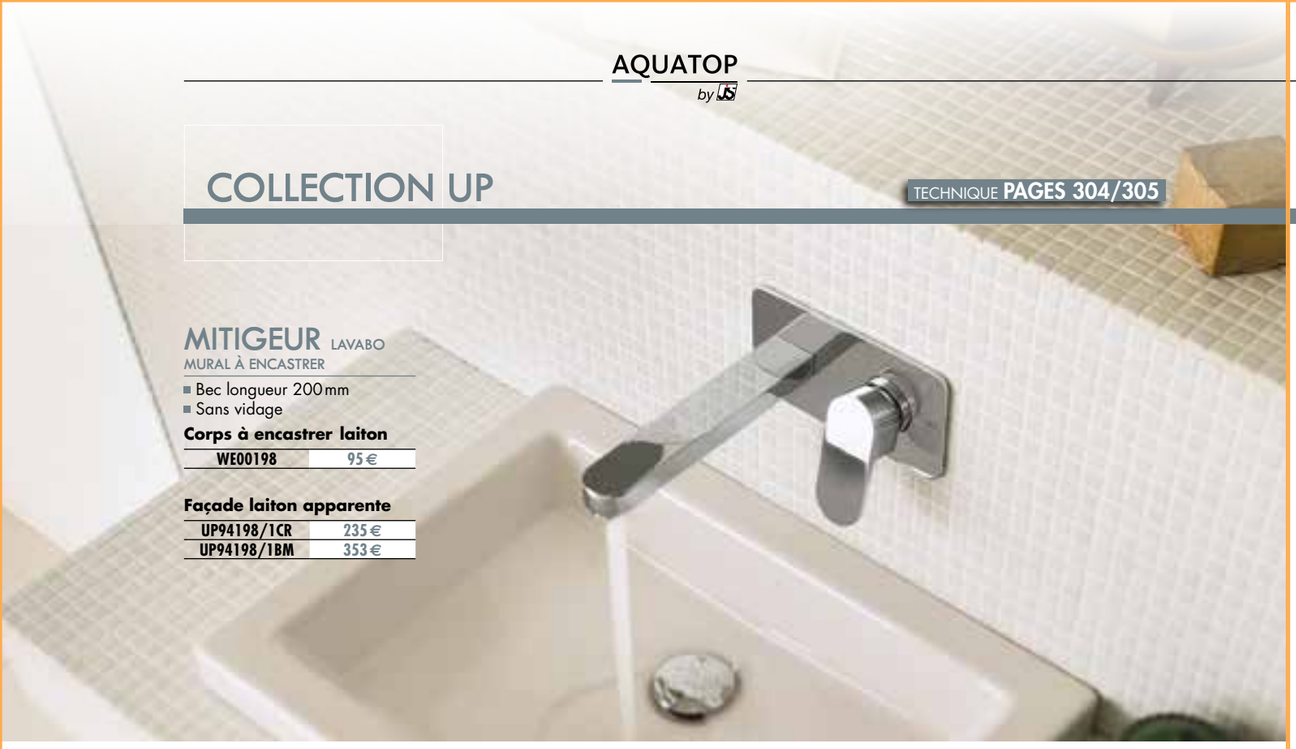

MITIGEUR LAVABO
MURAL À ENCASTRER

- Bec longueur 200 mm
- Sans vidage

Corps à encastrer laiton

WE00198	95 €

Façade laiton apparente

UP94198/1CR	235 €
UP94198/1BM	353 €

MITIGEUR LAVABO

- Hauteur 153 mm, saillie 130 mm, hauteur sous bec 104 mm

Vidage tirette laiton

UP94118/1CR	211 €

Sans vidage

UP94118/2CR	205 €
UP94118/2BM	307 €

MITIGEUR LAVABO
RÉHAUSSÉ

- Hauteur 300 mm, saillie 212 mm, hauteur sous bec 250 mm

Vidage clic-clac laiton

UP94128/2CR	319 €
UP94128/2BM	479 €

MITIGEUR LAVABO
MURAL À ENCASTRER

- Bec longueur 150 mm
- Sans vidage

Corps à encastrer

WE00198	95 €

Façade laiton apparente

UP94198CR	212 €
UP94198BM	318 €

MITIGEUR
BAIN-DOUCHE THERMOSTATIQUE MURAL

- Blocage de sécurité à 38°C
- Inverseur dans la poignée laiton

UP94010/1CR	286 €
UP94010/1BM	429 €

MÉLANGEUR BAIN-DOUCHE 5 TROUS

- Inverseur à 2 voies
- Bec à cascade
- Douchette à 1 jet extractible

WEBK204/UPCR	541 €
WEBK204/UPBM	811 €

MITIGEUR
BAIN-DOUCHE MÉCANIQUE MURAL ÉQUIPÉ

- Support douchette orientable
- Douchette à 1 jet
- Flexible 1500 mm

UP94110CR	452 €
UP94110BM	677 €

MITIGEUR BAIN-DOUCHE
THERMOSTATIQUE MURAL ÉQUIPÉ

- Blocage de sécurité à 38°C
- Corps tiède
- Inverseur avec retour automatique
- Douchette à 1 jet avec support orientable et flexible 150 cm

UP94010CR	310 €
UP94010BM	464 €

Chromé (CR) ↓ Noir mat (BM) ↓

MITIGEUR
BAIN-DOUCHE MÉCANIQUE MURAL

- Cartouche à double position et limiteur de débit à 50%

UP94110/1CR	400 €
UP94110/1BM	600 €

MITIGEUR DOUCHE MÉCANIQUE
MURAL

- Cartouche à double position et limiteur de débit à 50%

UP94130CR	220 €
UP94130BM	331 €

MITIGEUR
DOUCHE THERMOSTATIQUE MURAL

- Blocage de sécurité à 38°C
- Poignées laiton

UP94030CR	211 €
UP94030BM	317 €

MITIGEUR
BAIN-DOUCHE MÉCANIQUE
MURAL À ENCASTRER

- 1 voie
- Façade et corps encatré

UP94108CR	138 €
UP94108BM	207 €

MITIGEUR DOUCHE
MÉCANIQUE MURAL À ENCASTRER

Corps à encastrer

WE81100	117 €

Façade apparente deux sorties

UP94100/ECR	180 €
UP94100/EBM	270 €

PRISE D'EAU

AD150/12CR	42 €
AD150/12BM	64 €

BRAS DE DOUCHE

- Longueur 350 mm

AD138/44CR	88 €
AD138/44BM	133 €

DOUCHE DE TÊTE

- Diamètre 200 mm

AD139/10CR	192 €
AD139/10CCR	271 €
AD139/10CBM	288 €

COLONNE
MÉCANIQUE

- Limiteur dynamique de débit
- Douche de tête à rotule ø 200 mm ABS
- Inverseur avec retour automatique
- Support douchette coulissant et orientable
- Douchette à 1 jet
- Flexible 1500 mm

UP94130/30CR	668 €
UP94130/30BM	1 002 €

COLONNE
THERMOSTATIQUE

- Blocage de sécurité à 38°C
- Douche de tête à rotule ø 200 mm ABS
- Cadre metal
- Support douchette coulissant et orientable laiton
- Douchette 1 jet anticalcaire
- Flexible 1500 mm

UP94030/30CR	678 €
UP94030/30BM	1 018 €

BARRE DE DOUCHE

- Longueur 610 cm
- Équipé support douchette réglable, flexible 150mm, et douchette 1 jet

AD140/37CR	120 €
AD140/37BM	180 €

SET DE DOUCHE
AVEC PRISE D'EAU

- Support douchette fixe laiton
- Douchette à 1 jet anticalcaire, ABS
- Flexible 1500 mm

AD146/32CR	100 €
AD146/32BM	149 €

COLLECTION VELIS

NOUVEAU

TECHNIQUE PAGES 305

MITIGEUR LAVABO

- Limiteur d'énergie avec ouverture en eau froide
- Hauteur 246 mm, saillie 160 mm, hauteur sous bec 183 mm
- Vidage clic-clac

VE125118/2CR	292 €
SUR COMMANDE	
VE125118/2FLP	466 €
VE125118/2RCP	466 €

PRÉSENTÉ EN FINITION PVD

MITIGEUR LAVABO

- Limiteur d'énergie avec ouverture en eau froide
- Hauteur 284 mm, saillie 140 mm, hauteur sous bec 190 mm
- Vidage clic-clac

VE125138/2CR	292 €
SUR COMMANDE	
VE125138/2FLP	466 €
VE125138/2RCP	466 €

MITIGEUR LAVABO

- Limiteur d'énergie avec ouverture en eau froide
- Hauteur 375 mm, saillie 200 mm, hauteur sous bec 312 mm
- Vidage clic-clac

VE125158/2CR	365 €
SUR COMMANDE	
VE125158/2FLP	583 €
VE125158/2RCP	583 €

MITIGEUR LAVABO

- Limiteur d'énergie avec ouverture en eau froide
- Hauteur 429 mm, saillie 187 mm, hauteur sous bec 314 mm
- Vidage clic-clac

VE125168/2CR	365 €
SUR COMMANDE	
VE125168/2FLP	583 €
VE125168/2RCP	583 €

Chromé (CR) | Diamond smoke PVD (FLP) | Red Canyon PVD (RCP)

PRÉSENTÉ EN FINITION PVD

FAÇADE POUR MITIGEUR LAVABO À ENCASTRER

- Limiteur d'énergie avec ouverture en eau froide
- Bec longueur 200 mm
- Sans vidage

Façade

VE125198/1CR	225 €
SUR COMMANDE	
VE125198/1FLP	359 €
VE125198/1RCP	359 €

FAÇADE POUR MITIGEUR LAVABO À ENCASTRER

- Limiteur d'énergie avec ouverture en eau froide
- Bec longueur 200 mm
- Sans vidage

Façade

VE125199/1CR	223 €
SUR COMMANDE	
VE125199/1FLP	356 €
VE125199/1RCP	356 €

CORPS À ENCASTRER POUR FAÇADE MITIGEUR

WE00600	94 €

COLLECTION LIRA UNO

TECHNIQUE PAGE 306

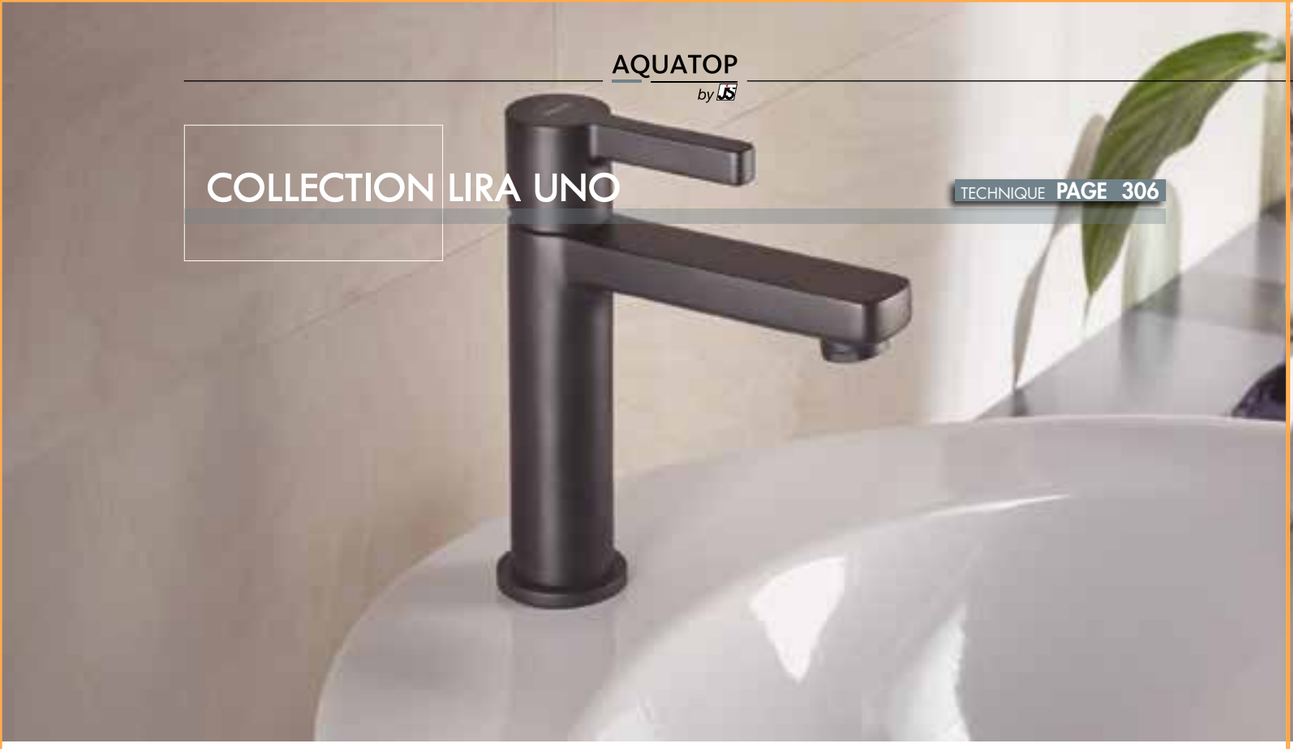

Chromé (CR) ↓ Noir mat (BM) ↓

MITIGEUR LAVABO

- Cartouche à double position et limiteur de débit à 50%
- Hauteur 187 mm, Saillie 126 mm, hauteur sous bec 120 mm

Vidage clic-clac laiton

LR116118/2CR	222 €
LR116118/2BM	333 €

MITIGEUR LAVABO

- Cartouche à double position et limiteur de débit à 50%
- Hauteur 187 mm, Saillie 126 mm, hauteur sous bec 120 mm

Vidage tirette laiton

LR116118/1CR	222 €

MITIGEUR LAVABO RÉHAUSSÉ

- Cartouche à double position et limiteur de débit à 50%
- Hauteur 287 mm, Saillie 186 mm, hauteur sous bec 220 mm

Vidage clic-clac laiton

LR116128/2CR	349 €
LR116128/2BM	524 €

MITIGEUR LAVABO
MURAL À ENCASTRER

- Cartouche à double position et limiteur de débit à 50%
- Longueur du bec 220mm
- Sans vidage

Corps à encastrer laiton

WE00198	95 €

Façade laiton apparente

LR116198/1CR	258 €
LR116198/1BM	387 €

MITIGEUR
BAIN-DOUCHE MÉCANIQUE MURAL ÉQUIPÉ

- Cartouche à double position et limiteur de débit à 50%
- Inverseur avec retour automatique
- Support douchette orientable, douchette à 3 jets, flexible 150 cm

LR116110CR	339 €
LR116110BM	509 €

MITIGEUR
DOUCHE MÉCANIQUE MURAL

- Cartouche à double position et limiteur de débit à 50%

LR116130CR	188 €
LR116130BM	282 €

COLLECTION LIRA

TECHNIQUE PAGE 306

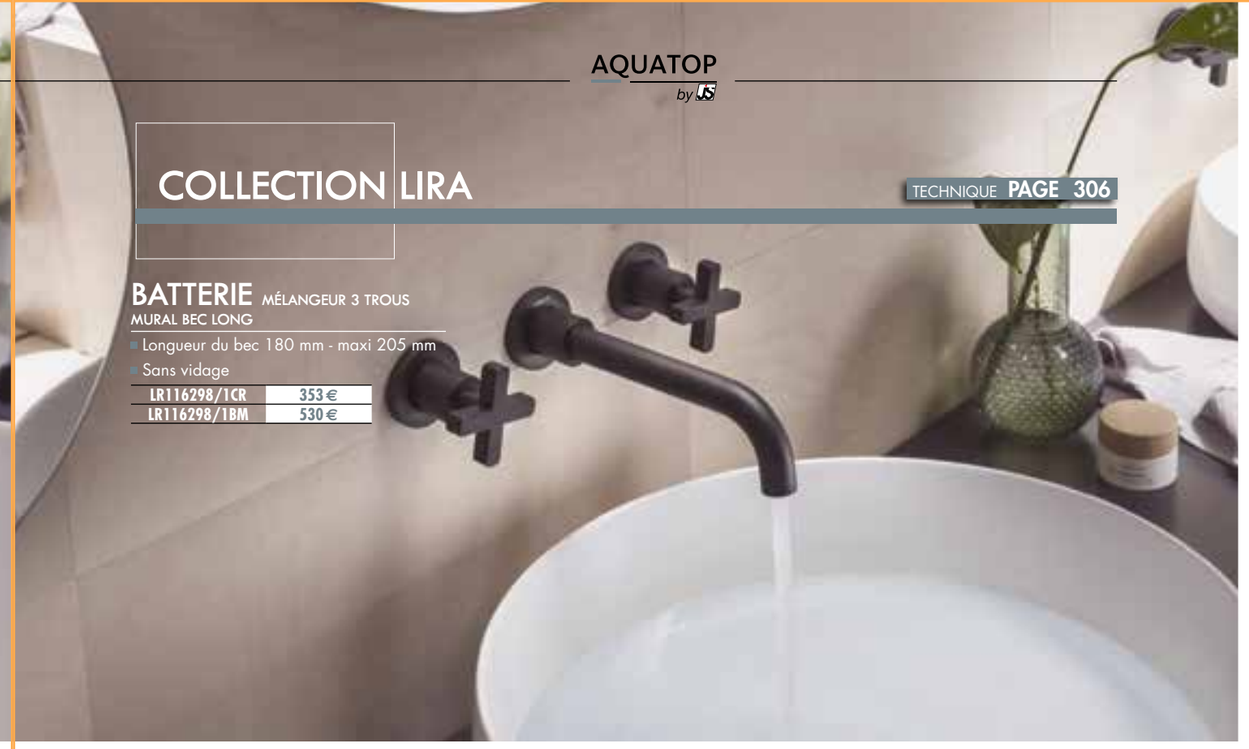

BATTERIE MÉLANGEUR 3 TROUS
MURAL BEC LONG

- Longueur du bec 180 mm - maxi 205 mm
- Sans vidage

LR116298/1CR	353 €
LR116298/1BM	530 €

Chromé (CR) ↓ Noir mat (BM) ↓

MÉLANGEUR
LAVABO MURAL À ENCASTRER 3 TROUS

- Longueur du bec 180 mm maxi 205 mm
- Façade et corps à encastrer

Sans vidage

LR116298/1T1CR	353 €
LR116298/1T1BM	530 €

MÉLANGEUR
LAVABO

- Bec mobile
- Hauteur 282 mm, saillie 130 mm, hauteur sous bec 185 mm

Vidage clic-clac laiton

LR116218/2CR	310 €
LR116218/2BM	464 €

MÉLANGEUR
LAVABO 3 TROUS

- Bec mobile
- Hauteur 253 mm, saillie 150 mm, hauteur sous bec 146 mm

Vidage tirette laiton

LR116211/1CR	342 €

MÉLANGEUR
LAVABO 3 TROUS

- Bec mobile
- Hauteur 253 mm, saillie 150 mm, hauteur sous bec 146 mm

Vidage tirette laiton

LR116211/1T1CR	342 €

SET DE DOUCHE
AVEC PRISE D'EAU

- Support douchette fixe laiton
- Douchette à 3 jets anticalcaire, ABS
- Flexible 1500 mm

AD146/47CR	147 €
AD146/47BM	222 €

BARRE DE DOUCHE

- Support douchette coulissant et orientable
- Douchette 3 jets, Flexible 150 cm

AD140/54CR	164 €
AD140/54BM	247 €

MÉLANGEUR
BAIN-DOUCHE MURAL

- Inverseur avec retour automatique
- Support douchette orientable
- Douchette 3 jets, Flexible 1500 mm

LR116210CR	441 €
LR116210BM	661 €

COLLECTION DRESS

TECHNIQUE PAGE 307

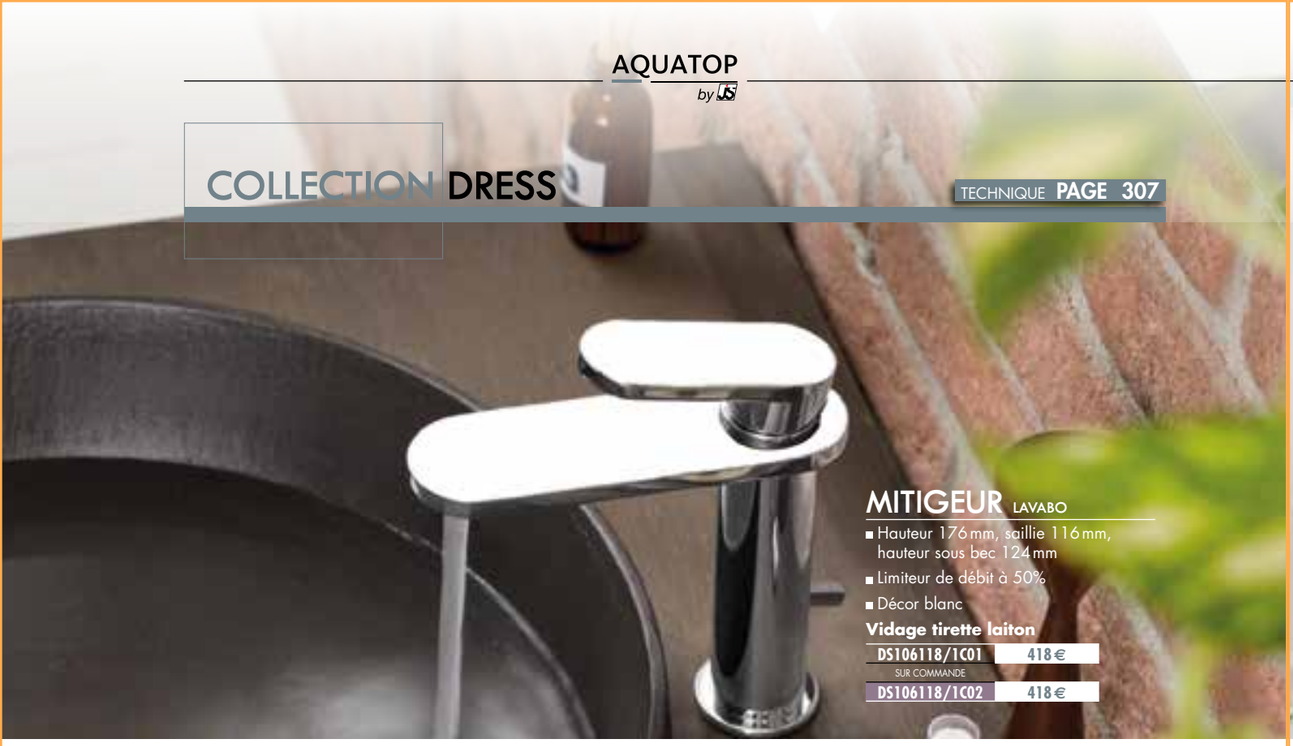

MITIGEUR LAVABO

- Hauteur 176 mm, saillie 116 mm, hauteur sous bec 124 mm
- Limiteur de débit à 50%
- Décor blanc

Vidage tirette laiton

DS106118/1C01	418 €
SUR COMMANDE	
DS106118/1C02	418 €

Décor blanc (C01) Décor noir (C02)

COLLECTION DISPONIBLE EN **16 FINITIONS**

MITIGEUR LAVABO

- Mi-haut
- Hauteur 215 mm, saillie 184 mm, hauteur sous bec 163 mm
- Limiteur de débit à 50%
- Décor blanc

Vidage clic-clac laiton

DS106158/2C01	487 €
SUR COMMANDE	
DS106158/2C02	487 €

MITIGEUR LAVABO RÉHAUSSÉ

- Rehaussé
- Hauteur 274 mm, saillie 184 mm, hauteur sous bec 223 mm
- Limiteur de débit à 50%
- Décor blanc

Vidage clic-clac laiton

DS106128/2C01	562 €
SUR COMMANDE	
DS106128/2C02	562 €

MITIGEUR DOUCHE THERMOSTATIQUE MURAL

- Blocage de sécurité à 38°C
- Flexible non inclus
- Décor blanc

DS106030C01	358 €
SUR COMMANDE	
DS106030C02	358 €

MITIGEUR LAVABO MURAL À ENCASTRER

- Bec 200 mm / Sans vidage
- Limiteur de débit à 50%
- Décor blanc

Corps à encastrer laiton

WE00198	95 €

Façade laiton apparente

DS106198/1C01	510 €
SUR COMMANDE	
DS106198/1C02	510 €

Chromé (CR) Inox (IX)

COLLECTION ACQUERELLI

TECHNIQUE PAGE 307

MITIGEUR LAVABO RÉHAUSSÉ

- Hauteur 315 mm, saillie 154 mm, Hauteur sous bec 216 mm

Vidage Clic-clac laiton

AQ93128/2CR	232 €
SUR COMMANDE	
AQ93128/2IX	349 €

MITIGEUR LAVABO

- Hauteur 147 mm, saillie 100 mm, hauteur sous bec 55 mm

Vidage tirette laiton

AQ93118/1CR	137 €

Sans vidage

AQ93118/2CR	130 €
SUR COMMANDE	
AQ93118/2IX	196 €

MITIGEUR LAVABO BEC HAUT

- Hauteur 148 mm, saillie 115mm, hauteur sous bec 85 mm

Vidage tirette laiton

AQ93118/15CR	143 €
SUR COMMANDE	
AQ93118/15IX	215 €

MITIGEUR LAVABO BEC HAUT

- Hauteur 148 mm, saillie 115 mm, hauteur sous bec 85 mm

Sans vidage

AQ93118/17CR	137 €
SUR COMMANDE	
AQ93118/17IX	206 €

MITIGEUR LAVABO

- Hauteur 317 mm, saillie 118 mm , Hauteur sous bec 225 mm

AQ93118/30CR	169 €
SUR COMMANDE	
AQ93118/30IX	253 €

MITIGEUR BAIN-DOUCHE MÉCANIQUE MURAL ÉQUIPÉ

- Support douchette fixe
- Douchette à 1 jet
- Flexible 150 cm

AQ93110CR	272 €
SUR COMMANDE	
AQ93110IX	409 €

MITIGEUR DOUCHE MÉCANIQUE MURAL ÉQUIPÉ

- Douchette à 1 jet
- Flexible 150 cm

AQ93130/1CR	204 €
SUR COMMANDE	
AQ93130/1IX	305 €

ACQUERELLI COLONNE DE DOUCHE MÉCANIQUE

- Douche de tête à rotule Ø 200 mm ABS
- Inverseur laiton avec retour automatique
- Support douchette coulissant et orientable laiton
- Douchette à 1 jet anticalcaire
- Flexible 1500 mm

AQ93130/30CR	578 €

COLLECTION LIVE

TECHNIQUE PAGE 308

MITIGEUR LAVABO

- Hauteur 160 mm, saillie 110 mm, hauteur sous bec 53 mm

Vidage tirette laiton

LV00118/1CR	211 €

Sans vidage

LV00118/2CR	202 €
LV00118/2BM	304 €
SUR COMMANDE	
LV00118/2IX	304 €
LV00118/2WM	304 €

MITIGEUR LAVABO

- Hauteur 160 mm, saillie 122 mm, hauteur sous bec 75 mm

Vidage tirette laiton

LV00418/1CR	222 €

MITIGEUR LAVABO

AVEC DOUCHETTE INTÉGRÉE

- Douchette à 1 jet extractible
- Hauteur 176 mm, saillie 150 mm, Hauteur sous bec 107 mm

Vidage clic-clac laiton

LV00118/40CR	222 €
LV00118/40BM	333 €
SUR COMMANDE	
LV00118/40IX	333 €
LV00118/40WM	333 €

MITIGEUR

LAVABO RÉHAUSSÉ

- Hauteur 362 mm, saillie 200 mm, hauteur sous bec 243 mm

Sans vidage

LV00128CR	402 €
LV00128BM	603 €
SUR COMMANDE	
LV00128IX	603 €
LV00128WM	603 €

MITIGEUR

LAVABO RÉHAUSSÉ

- Hauteur 310 mm, saillie 122 mm, Hauteur sous bec 225 mm

Vidage clic-clac laiton

LV00428/2CR	373 €
LV00428/2BM	560 €
SUR COMMANDE	
LV00428/2IX	560 €
LV00428/2WM	560 €

MITIGEUR

BAIN-DOUCHE THERMOSTATIQUE MURAL ÉQUIPÉ

- Blocage de sécurité à 38°C
- Clapets anti-retour
- Support douchette fixe douchette 1 jet, flexible 150 cm

LV00010/2CR	598 €
LV00010/2BM	897 €
SUR COMMANDE	
LV00010/2IX	897 €
LV00010/2WM	897 €

MITIGEUR

DOUCHE THERMOSTATIQUE MURAL

- Blocage sécurité à 38°c
- Clapets anti-retour

LV00030CR	421 €
LV00030BM	632 €
SUR COMMANDE	
LV00030IX	632 €
LV00030WM	632 €

PAIRE DE RACCORDS

RAPIDES POUR MONTAGE SUR COLONNETTES LV00010/2CR

SUR COMMANDE	
RNI152/26BCR	13 €

Chromé (CR) | Inox (IX) | Noir mat (BM) | Blanc mat (WM)

PARTIE ENCASTRÉE

NÉCESSAIRE AUX MITIGEURS MURAUX

Pour mitigeurs :

LV00198/1 - LV00498/1
LV00499/1 - LV00199/2

WE00198	95 €

FAÇADE LAITON APPARENTE

MITIGEUR LAVABO BEC LONG

AJOUTER WE00198

- Cartouche à double position et limiteur de débit à 50%
- Longueur du bec 250 mm

Sans vidage

LV00198/1CR	258 €
LV00198/1BM	387 €
SUR COMMANDE	
LV00198/1IX	387 €
LV00198/1WM	387 €

FAÇADE LAITON APPARENTE MITIGEUR LAVABO

AJOUTER WE00198

- Cartouche à double position et limiteur de débit à 50%
- Longueur du bec 200 mm

Sans vidage

LV00498/1CR	425 €
LV00498/1BM	638 €
SUR COMMANDE	
LV00498/1IX	638 €
LV00498/1WM	638 €

FAÇADE LAITON APPARENTE

MITIGEUR LAVABO

AJOUTER WE00198

- Cartouche à double position et limiteur de débit à 50%
- Longueur du bec 200 mm

Sans vidage

LV00499/1CR	393 €
LV00499/1BM	590 €
SUR COMMANDE	
LV00499/1IX	590 €
LV00499/1WM	590 €

FAÇADE LAITON APPARENTE

MITIGEUR LAVABO BEC LONG

AJOUTER WE00198

- Cartouche à double position et limiteur de débit à 50%
- Longueur du bec 250 mm

Sans vidage

LV00199/2CR	254 €
LV00199/2BM	382 €
SUR COMMANDE	
LV00199/2IX	382 €
LV00199/2WM	382 €

BATTERIE BAIN-DOUCHE

5 TROUS BORD DE BAIGNOIRE

- Inverseur à 2 voies
- Douchette à 1 jet extractible

WEBK204/TCR	545 €
WEBK204/TBM	817 €
SUR COMMANDE	
WEBK204/TIX	817 €
WEBK204/TWM	817 €

COLLECTION SAND

TECHNIQUE PAGE 309

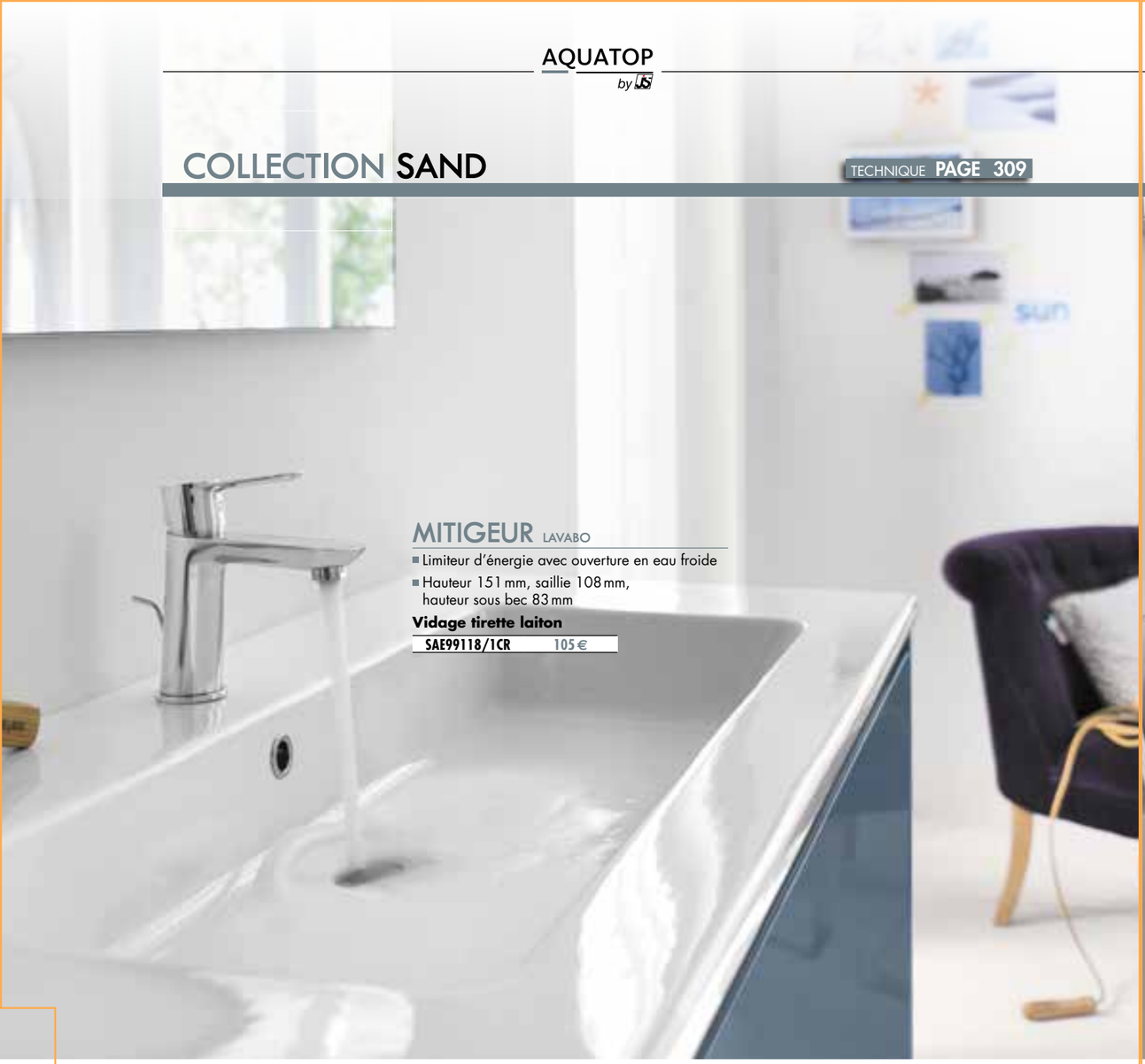

MITIGEUR LAVABO

- Limiteur d'énergie avec ouverture en eau froide
- Hauteur 151 mm, saillie 108 mm, hauteur sous bec 83 mm

Vidage tirette laiton

SAE99118/1CR	105 €

MITIGEUR LAVABO

- Hauteur 151 mm, saillie 108 mm, hauteur sous bec 83 mm

Vidage tirette laiton

SA99118/1CR	104 €

MITIGEUR LAVABO

- Limiteur d'énergie avec ouverture en eau froide
- Hauteur 151 mm, saillie 108 mm, hauteur sous bec 83 mm

Vidage clic-clac laiton

SAE99118/2CR	99 €

NOUVEAU

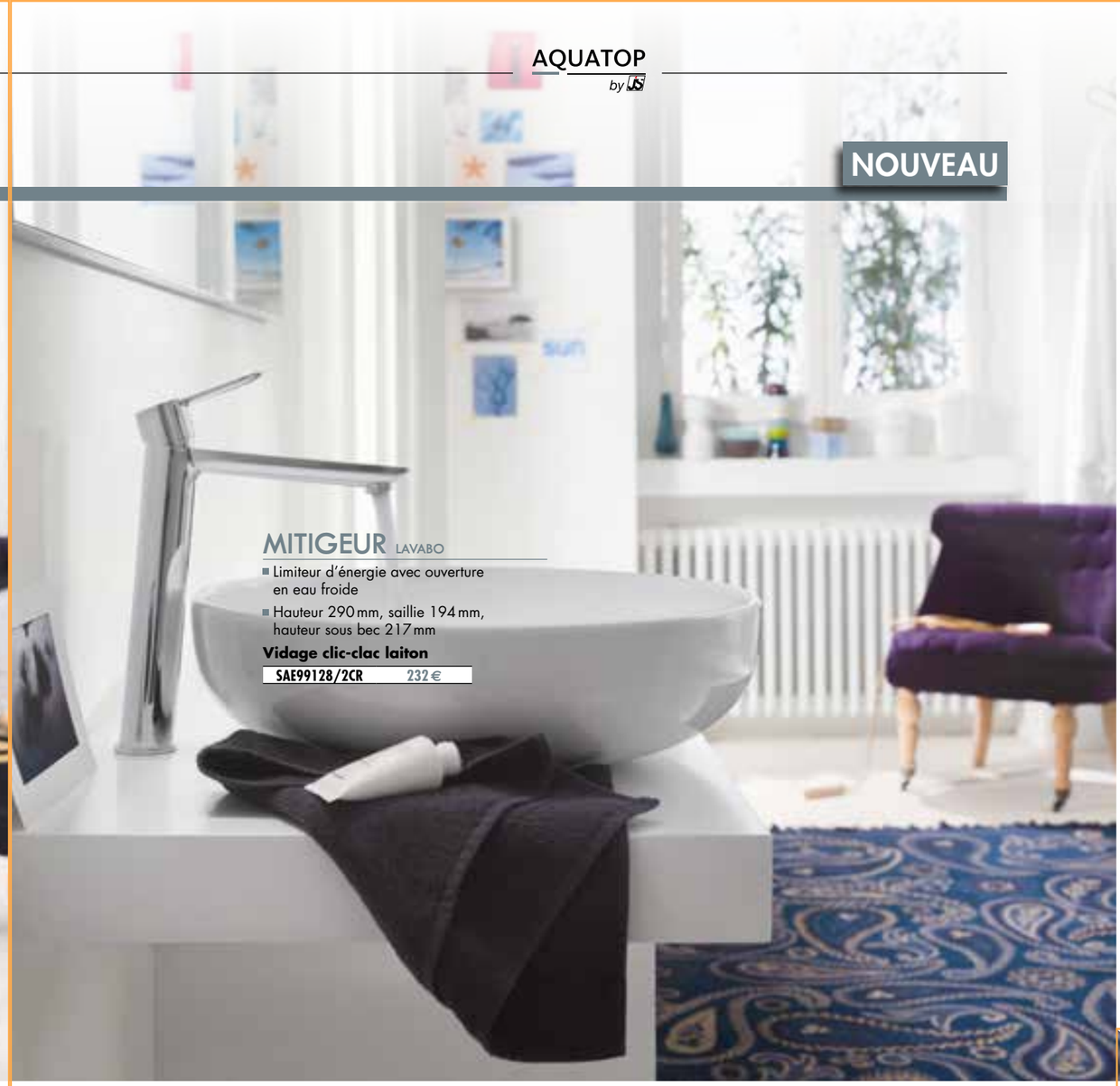

MITIGEUR LAVABO

- Limiteur d'énergie avec ouverture en eau froide
- Hauteur 290 mm, saillie 194 mm, hauteur sous bec 217 mm

Vidage clic-clac laiton

SAE99128/2CR	232 €

MITIGEUR BAIN-DOUCHE MÉCANIQUE MURAL ÉQUIPÉ

- Inverseur avec retour automatique
- Support douchette orientable
- Douchette 1 jet
- Flexible 1500 mm inclus

Vidage clic-clac laiton

SA99110CR	177 €

MITIGEUR DOUCHE MÉCANIQUE MURAL

- Flexible non inclus

SA99130CR	127 €

COLLECTIONS BLUES, TYKO & ABC

TECHNIQUE PAGE 309/310

MITIGEUR
LAVABO BEC MOBILE

- Hauteur 270 mm, saillie 135 mm, hauteur sous bec 160 mm
- NF E0 C2 A3 U3

Vidage clic-clac laiton

BS101338/2CR	241 €

MITIGEUR LAVABO

- Vidage tirette laiton
- Hauteur 140 mm, saillie 110 mm, hauteur sous bec 82 mm
- NF E0 C3 A2 U3

Vidage tirette laiton

Économie d'énergie BSE101118/1CR	73 €
BS101118/1CR	72 €

MITIGEUR
BIDET MÉCANIQUE

- Hauteur 135 mm, saillie 104 mm, hauteur sous bec 76 mm
- Jet orientable

Vidage tirette laiton

BS101119/1CR	72 €

MITIGEUR
BAIN-DOUCHE MÉCANIQUE

- Hauteur 165 mm, saillie 148 mm, hauteur sous bec 100 mm
- Monotrou à poser
- NF E3/1 C2 A2 U3

Sans vidage

BS101118/10CR	143 €

MITIGEUR
BAIN-DOUCHE MÉCANIQUE MURAL

- Inverseur avec retour automatique
- Flexible non inclus
- NF E3/1 C2 A2 U3

BS101110/1CR	111 €

MITIGEUR LAVABO

- Hauteur 148 mm, saillie 115 mm, hauteur sous bec 92 mm
- NF E0 C3 A2 U3

Vidage tirette laiton

AB87118/20CR	126 €

MITIGEUR LAVABO ÉCO

- Ouverture en eau froide
- Hauteur 138 mm, saillie 100 mm, hauteur sous bec 80 mm

Vidage tirette laiton

ABE87118/1CR	83 €

MITIGEUR LAVABO
RÉHAUSSÉ ÉCO

- Ouverture en eau froide
- Hauteur 268 mm, saillie 170 mm, hauteur sous bec 212 mm

Vidage clic-clac laiton

ABE87128/2CR	210 €

MÉLANGEUR
3 TROUS

- Hauteur 120 mm, saillie 128 mm, hauteur sous bec 97 mm

Vidage tirette laiton

AB87211/1CR	211 €

01 BRAS DE DOUCHE

AD138/44CR	88 €

02 DOUCHE DE TÊTE

- ø 200 mm
- Jet pluie
- Chromé et gris

AD139/10CR	192 €

03 SET DE DOUCHE AVEC PRISE D'EAU

- Support douchette fixe
- Douchette à un jet
- Flexible 1500 mm

AD146/27CR	74 €

04 MITIGEUR DOUCHE MÉCANIQUE À ENCASTRER

- Inverseur avec retour automatique
- Façade apparente et corps à encastrer

BS101100CR	119 €

MITIGEUR BLUES
MÉCANIQUE DOUCHE MURAL

- Flexible non inclus
- NF E1 C2 A3 U3

BS101130CR	89 €

MITIGEUR ABC
DOUCHE THERMOSTATIQUE

- Blocage de sécurité à 38°C
- Manette laiton
- Flexible non inclus
- NF E2 C3 A3 U3

AB87030CR	191 €

MITIGEUR TYKO
DOUCHE THERMOSTATIQUE

- Blocage de sécurité à 38°C
- Manette en ABS
- Flexible non inclus
- NF E2 C3 A3 U3

TY85330CR	164 €

COLLECTION NEW ROAD

TECHNIQUE PAGE 310

MITIGEUR
LAVABO ECO

- Limiteur d'énergie
- Hauteur 146 mm, saillie 113 mm, hauteur sous bec 90 mm

Vidage tirette laiton

Économie d'énergie RDE0118/1CR (C3)	116 €
RD00118/1CR	114 €

MITIGEUR
LAVABO BEC LONG

- Hauteur 147 mm, saillie 132 mm, hauteur sous bec 90 mm

Vidage tirette laiton

RD00118/20CR	155 €

MITIGEUR ECO

- Mitigeur mi-haut
- Hauteur 218 mm, saillie 132 mm, hauteur sous bec 162 mm

Vidage clic-clac laiton

RDE0158/2CR	255 €

MITIGEUR
RÉHAUSSÉ ECO

- Mitigeur haut
- Hauteur 297 mm, saillie 197 mm, hauteur sous bec 240 mm

Vidage clic-clac laiton

RDE0128/2CR	277 €

MITIGEUR
LAVABO BEC CASCADE

- Hauteur 160 mm, saillie 128 mm, hauteur sous bec 112 mm

Vidage clic-clac laiton

RDC0118/2CR	205 €

MITIGEUR
LAVABO BEC CASCADE

- Mitigeur mi-haut
- Mitigeur rehaussé bec cascade
- Hauteur 232 mm, saillie 128 mm, hauteur sous bec 184 mm

Vidage clic-clac laiton

RDC0158/2CR	369 €

MITIGEUR RÉHAUSSÉ
BEC CASCADE

- Mitigeur haut
- Hauteur 310 mm, saillie 128 mm, hauteur sous bec 262 mm

Vidage clic-clac laiton

RDC0128/2CR	390 €

MITIGEUR
DOUCHE MÉCANIQUE MURAL

- Flexible non inclus

RD00130CR	121 €

MITIGEUR
BAIN-DOUCHE MONOTROU

- Inverseur avec retour automatique
- Flexible non inclus
- Hauteur 160 mm, saillie 148 mm, hauteur sous bec 100 mm

RD00118/10CR	164 €

MITIGEUR BAIN-DOUCHE
MÉCANIQUE ÉQUIPÉ MURAL

- Douchette à 1 jet anticalcaire,
- Support douchette orientable
- Flexible 1500 mm

RD00110CR	167 €

Biomaster
Antibacterial Technology

UNE PROTECTION PERMANENTE POUR VOS PRODUITS, CONTRE LES BACTÉRIES DANGEREUSES, LES CHAMPIGNONS ET LES MOISISURES.

Testée aux **normes ISO**, la technologie **Biomaster** prévient la croissance des bactéries jusqu'à **99,99%**. Basé sur la technologie des ions argents, **Biomaster** est utilisé dans le milieu médical, ainsi qu'avec le contact alimentaire et l'eau potable.
Il est efficace durant toute la durée de vie du produit dans lequel la technologie est intégrée.
L'agent antimicrobien fait partie intégrale du matériau, il ne s'use pas et ne s'estompe pas avec le temps.

MITIGEUR LAVABO

- Limiteur d'énergie avec ouverture en eau froide
- Hauteur 146 mm, saillie 113 mm, hauteur sous bec 90 mm
- Hauteur 297 mm, saillie 197 mm,

Vidage tirette laiton

RDE0118/1NBBM	182 €

RÉTRO

ROBINETTERIE

AQUATOP
by JS

COLLECTION ANTICA

TECHNIQUE PAGE 311

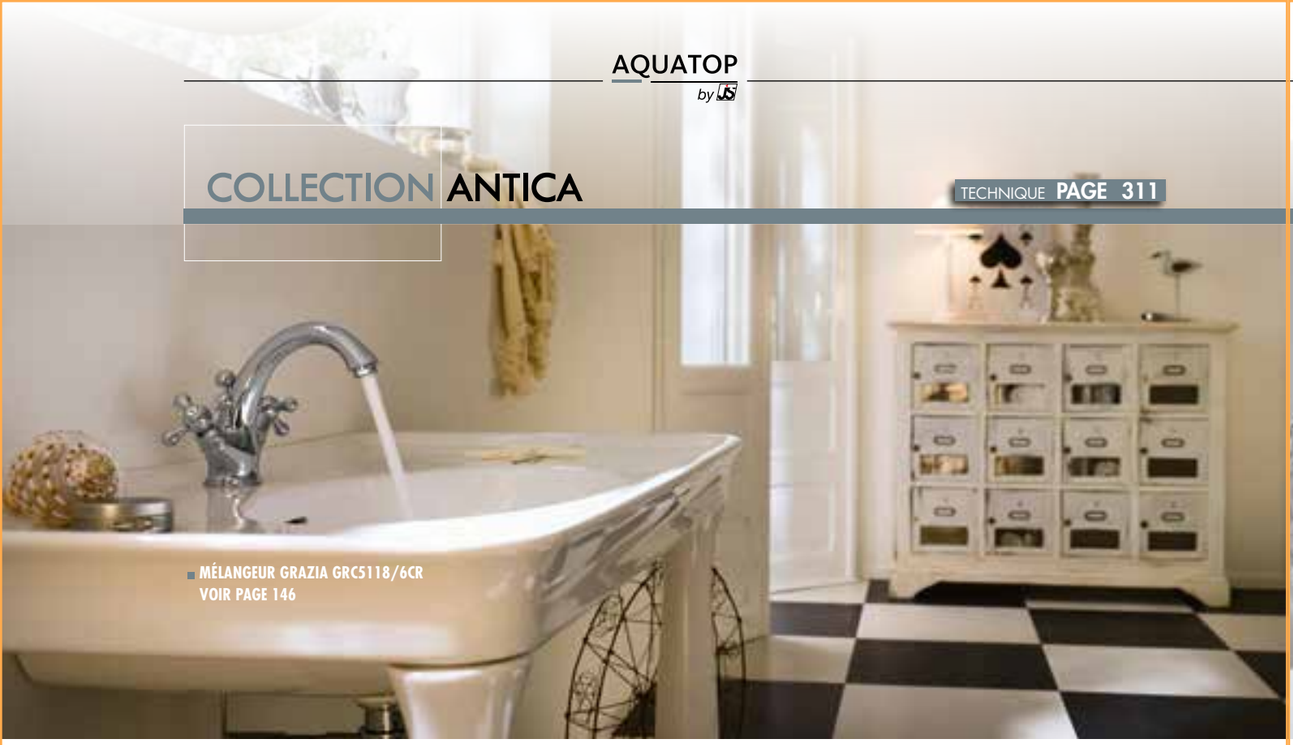

■ MÉLANGEUR GRAZIA GRC5118/6CR
VOIR PAGE 146

MÉLANGEUR LAVABO

- Mélangeur lavabo monotrou
- Hauteur 167 mm, saillie 145 mm, hauteur sous bec 115 mm

Vidage tirette laiton

SUR COMMANDE	
AT31118/6CR	318 €
AT31118/6BR	477 €

Chromé (CR) ↓ Ancien bronze (BR)

NOUVEAU

MÉLANGEUR LAVABO

- Mélangeur lavabo 3 trous
- Bec mobile haut
- Hauteur 255 mm, saillie 190 mm, hauteur sous bec 190 mm

Vidage tirette laiton

SUR COMMANDE	
AT31012/1CR	299 €
AT31012/1BR	448 €

PORTE-SERVIETTES

	Prix	dont éco-part
A3 CHR	80,00 €	0,03 €

PORTE-BROSSE À DENTS

	Prix	dont éco-part
A2 CHR	80,00 €	0,03 €

PORTE-SAVON CHROMÉ

	Prix	dont éco-part
A1 CHR	80,00 €	0,03 €

COLLECTION SOFI

TECHNIQUE PAGE 311

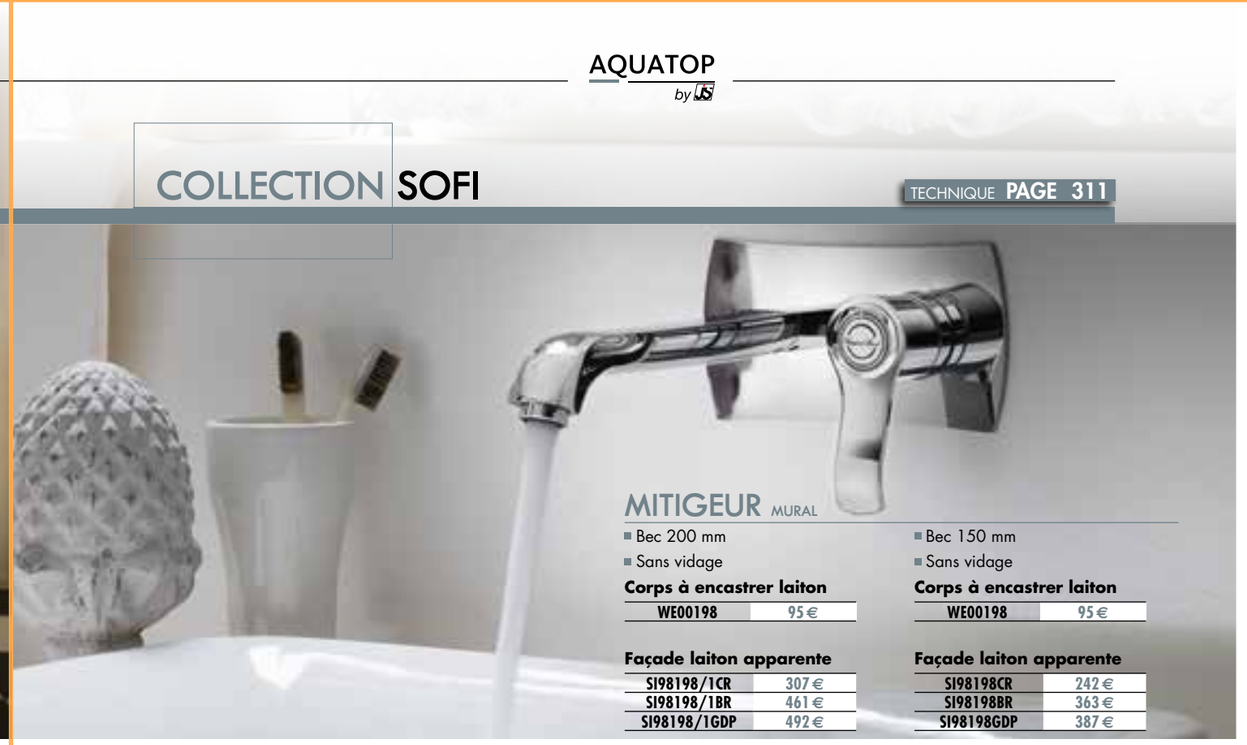

MITIGEUR MURAL

- Bec 200 mm
- Sans vidage

Corps à encastrer laiton

WE00198	95 €

Façade laiton apparente

SI98198/1CR	307 €
SI98198/1BR	461 €
SI98198/1GDP	492 €

- Bec 150 mm
- Sans vidage

Corps à encastrer laiton

WE00198	95 €

Façade laiton apparente

SI98198CR	242 €
SI98198BR	363 €
SI98198GDP	387 €

MITIGEUR LAVABO

- Hauteur 177 mm, saillie 123 mm, hauteur sous bec 105 mm

Vidage laiton

SI98118/1CR	253 €
SI98118/1BR	381 €
SI98118/1GDP	405 €

MITIGEUR LAVABO RÉHAUSSÉ

- Mitigeur haut
- Hauteur 314 mm, saillie 195 mm, hauteur sous bec 250 mm

Vidage clic-clac laiton

SI98128/2CR	323 €
SI98128/2BR	485 €
SI98128/2GDP	517 €

Chromé (CR) ↓ Ancien bronze (BR) Royal gold PVD(GDP)

NOUVEAU NOUVEAU

MÉLANGEUR 3 TROUS

- Corps à encastré et façade

Vidage tirette laiton par le dessus

SI98211/1CR	371 €
SUR COMMANDE	
SI98211/1BR	557 €
SI98211/1GDP	594 €

MITIGEUR DOUCHE MÉCANIQUE MURAL

- Flexible non inclus

SI98130CR	363 €
SUR COMMANDE	
SI98130BR	544 €
SI98130GDP	580 €

MITIGEUR BAIN-DOUCHE MÉCANIQUE MURAL ÉQUIPÉ

- Inverseur avec retour automatique
- Support douchette orientable
- Douchette à 1 jet
- Flexible 1500 mm

SI98110CR	654 €
SUR COMMANDE	
SI98110BR	982 €
SI98110GDP	1 046 €

COLLECTION GRAZIA

TECHNIQUE PAGE 312

MÉLANGEUR LAVABO

- Vidage tirette laiton
- Hauteur 167 mm, saillie 145 mm, hauteur sous bec 115 mm

GRC5118/6CR	255 €
SUR COMMANDE	
GRC5118/6BR	384 €

Chromé (CR) ↓ Ancien bronze (BR)

NOUVEAU

MÉLANGEUR LAVABO 3 TROUS

- Bec mobile
- Vidage tirette laiton
- Hauteur 295 mm, saillie 150 mm, hauteur sous bec 180 mm

GRC5012/1CR	233 €
SUR COMMANDE	
GRC5012/1BR	350 €

MÉLANGEUR DOUCHE MURAL

- Flexible non inclus

GRC5003/1CR	157 €
SUR COMMANDE	
GRC5003/1BR	235 €

BARRE DE DOUCHE

- Support douchette coulissant et orientable
- Douchette à 1 jet
- Flexible 150cm

AD140/10CR	234 €
SUR COMMANDE	
AD140/10BR	352 €

MÉLANGEUR BAIN-DOUCHE MURAL ÉQUIPÉ

- Inverseur manuel
- Douchette à 1 jet
- Flexible 1500 mm

GRC5001CR	334 €
SUR COMMANDE	
GRC5001BR	501 €

SET DE DOUCHE

- Douchette à 1 jet
- Flexible 150 cm

AD144/5CR	100 €
SUR COMMANDE	
AD144/5BR	149 €

COLLECTION RITZ

TECHNIQUE PAGE 312

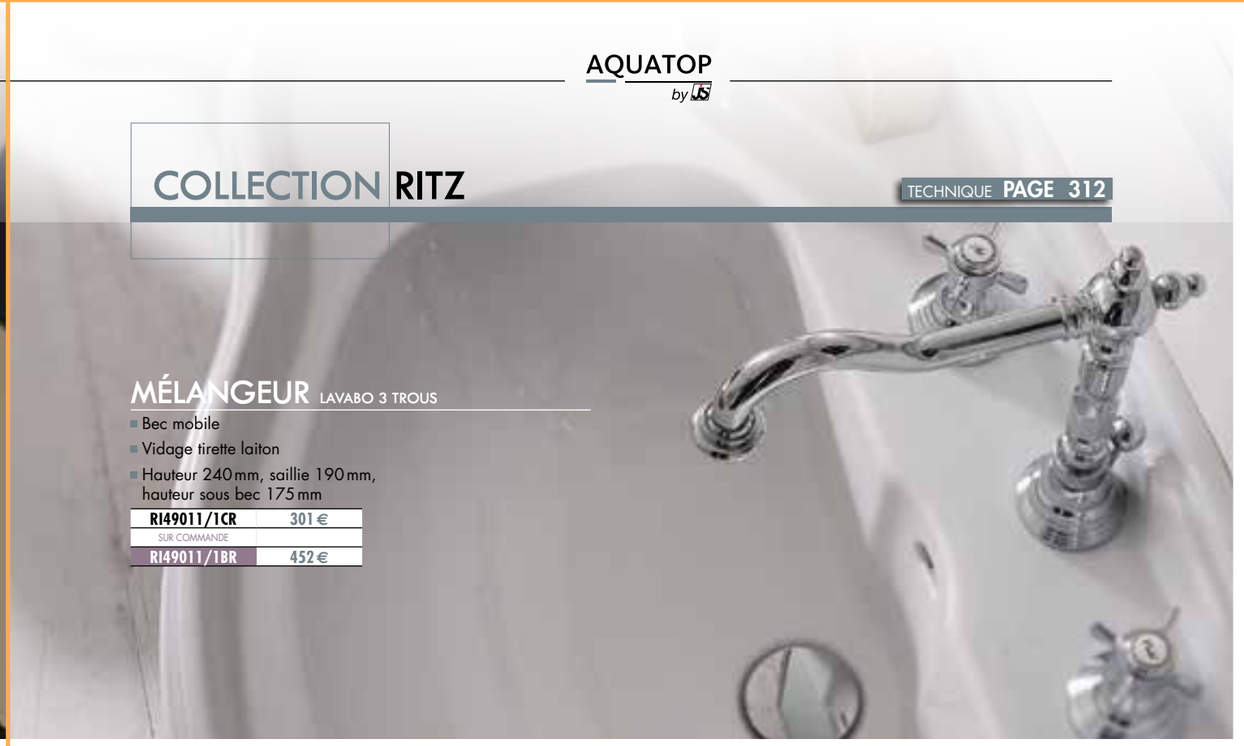

MÉLANGEUR LAVABO 3 TROUS

- Bec mobile
- Vidage tirette laiton
- Hauteur 240 mm, saillie 190 mm, hauteur sous bec 175 mm

RI49011/1CR	301 €
SUR COMMANDE	
RI49011/1BR	452 €

Chromé (CR) ↓ Ancien bronze (BR)

NOUVEAU

MÉLANGEUR LAVABO

- Vidage tirette laiton
- Hauteur 167 mm, saillie 145 mm, hauteur sous bec 115 mm

RI49118/6CR	255 €
SUR COMMANDE	
RI49118/6BR	384 €

MÉLANGEUR DOUCHE MURAL

- Flexible non inclus

RI49003/1CR	175 €
SUR COMMANDE	
RI49003/1BR	263 €

COLONNETTES AU SOL

Colonnettes au sol

AV00151/10CR	553 €
SUR COMMANDE	
AV00151/10BR	830 €

MÉLANGEUR BAIN-DOUCHE MURAL ÉQUIPÉ

- Inverseur manuel
- Douchette à 1 jet
- Flexible 1500 mm

RI49001CR	386 €
SUR COMMANDE	
RI49001BR	579 €

ROBINETTERIE

PROFESSIONNELLE ET SPÉCIALE

AQUATOP

by JS

LES ROBINETS EAU FROIDE LAVE-MAINS

TECHNIQUE PAGE 313

LIVE

- Hauteur 155 mm, saillie 96 mm, hauteur sous bec 68 mm

Sans vidage

LV00236CR	148 €

LIRA

- Hauteur : 178 mm, saillie 97 mm, hauteur sous bec 68 mm

Sans Vidage

LR116236CR	165 €

Ouverture / fermeture en tournant le mousseur

ACQUERELLI

- Hauteur: 196 mm, saillie 123 mm, hauteur sous bec 75 mm

Sans vidage

AQ93236CR	109 €

GRAZIA

- Hauteur 90 mm, saillie 85 mm, hauteur sous bec 25 mm

Sans vidage

GRC5004/2CR	61 €

LES MITIGEURS BEC ORIENTABLE

TECHNIQUE PAGE 313

Douchette extractible

LIVE

- Douchette à 1 jet extractible anticalcaire
- Hauteur 176 mm, saillie 150 mm, hauteur sous bec 107 mm

Vidage clic-clac laiton

LV00118/40CR	222 €

BLUES

- Bec orientable
- Hauteur 270 mm, saillie 135 mm, hauteur sous bec 160 mm

Vidage clic-clac laiton

BS101338/2CR	241 €

PLUS

- Hauteur 265 mm, saillie 120 mm, hauteur sous bec 170 mm

Sans vidage

PL00118/2CR	285 €

HERA 2005

- Bec orientable
- Mousseur anticalcaire
- Hauteur 90 mm

Sans vidage

27113/15H5015	89 €

EN SUPPRESSION

LES MITIGEURS LAVE-MAINS BAS

TECHNIQUE PAGE 313

ACQUERELLI

- Hauteur 147 mm, saillie 100 mm, hauteur sous bec 55 mm

Vidage tirette laiton

AQ93118/1CR	137 €

ACQUERELLI

- Hauteur 148 mm, saillie 101 mm, hauteur sous bec 55 mm

Sans vidage

AQ93118/2CR	130 €

ACQUERELLI J

Bec 101 mm

- Hauteur 190 mm, saillie 101 mm, hauteur sous bec 55 mm

Vidage tirette laiton

AJ93118/1CR	141 €

Bec 154 mm

- Hauteur 190 mm, saillie 154 mm, hauteur sous bec 48 mm

Vidage tirette laiton

AJ93118/20CR	157 €

ACQUERELLI

- Bec long
- Hauteur 147 mm, saillie 154 mm, hauteur sous bec 48 mm

Vidage tirette laiton

AQ93118/20CR	152 €

ACQUERELLI

- Hauteur 148 mm, saillie 115 mm, hauteur sous bec 85 mm

Sans vidage

AQ93118/17CR	137 €

LES MITIGEURS LAVE-MAINS RÉHAUSSÉS

TECHNIQUE PAGE 313

ACQUERELLI

- Bec fixe
- Hauteur 317 mm, saillie 118 mm, hauteur sous bec 225 mm

Sans vidage

AQ93118/30CR	169 €

ACQUERELLI

- Hauteur 315 mm, saillie 118 mm, hauteur sous bec 225 mm

Vidage clic-clac laiton

AQ93128/2CR	232 €

ACQUERELLI J

- Hauteur 358 mm, saillie 154 mm, hauteur sous bec 216 mm

Vidage clic-clac laiton

AJ93128/2CR	237 €

LES MITIGEURS LAVABO INFRAROUGES

TECHNIQUE PAGE 314

LIVE

- Alimentation par pile incluse CRP-2 6 volt
- Hauteur 171 mm, saillie 110 mm, Hauteur sous bec 87 mm

Sans vidage

IRLV00118/3CR	398 €

LOOP

- Alimentation par pile incluse CRP-2 6 volt
- Hauteur 169 mm, saillie 116 mm, Hauteur sous bec 113 mm

Sans vidage

IRLP90118/3CR	516 €

MIA

- Alimentation par pile incluse CRP-2 6 volt
- Hauteur 158 mm, saillie 132 mm, Hauteur sous bec 98 mm

Sans vidage

IRMI102118/3CR	485 €

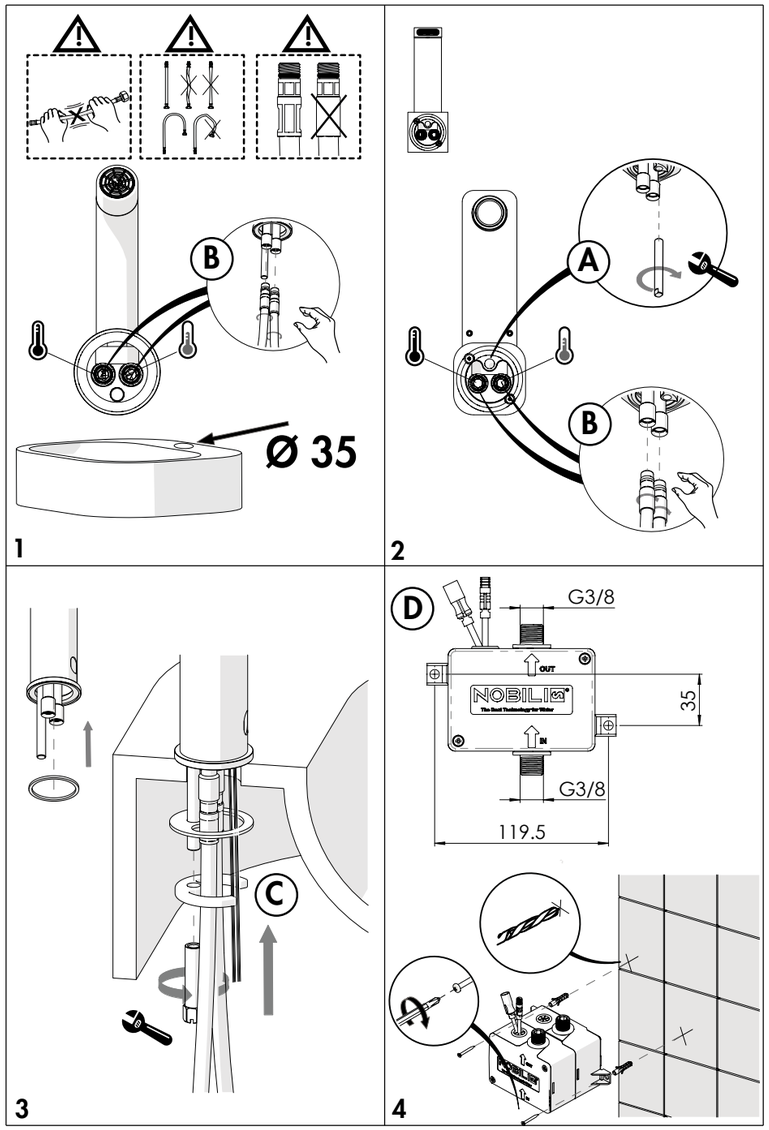

LA ROBINNETTERIE ACCESSIBLE

TECHNIQUE PAGE 314

MITIGEUR LAVABO

- Hauteur 270 mm, saillie 100 mm, hauteur sous bec 80 mm

Vidage tirette laiton

AS87118/1CCR	153 €

MITIGEUR LAVABO

- Hauteur 280 mm, saillie 132 mm, hauteur sous bec 90 mm

Vidage tirette laiton

ASRD118/1CCR	171 €

MITIGEUR DOUCHE MÉCANIQUE MURAL ÉQUIPE

- Bouton ouverture/fermeture
- Support douchette fixe
- Douchette à un jet, flexible 1500 mm

ASRD130/3CCR	278 €

LES ACCESSOIRES

TECHNIQUE PAGE 314

Chromé (CR) Ancien bronze (BR) Inox (IX) Noir mat (BM) Blanc mat (WM)

SIPHON ROND

- Raccord ø 11/4"
- Réglable
- Sans bonde

AV00107/10CR	178 €
AV00107/10BM	267 €
SUR COMMANDE	
AV00107/10IX	267 €
AV00107/10WM	267 €

SIPHON CARRÉ

- Raccord ø 11/4"
- Réglable
- Sans bonde

AV00102/3CR	200 €
AV00102/3BM	301 €
SUR COMMANDE	
AV00102/3IX	301 €

BOUCHON CÉRAMIQUE

- Vidage push

SK31B	39,50 €

COLONNETTES

- Raccord Ø 3/4" x 1/2"
- Fixation pour baignoire sur gorge
- Prix pour la paire - Laiton

AV0K151/QCR	208 €
AV0K151/QBM	375 €

COLONNETTES

- Raccord Ø 3/4" x 1/2"
- Fixation pour baignoire sur gorge
- Prix pour la paire - Laiton

AV0K151CR	49 €
AV0K151BM	73 €
SUR COMMANDE	
AV0K151WM	83 €
AV0K151BR	73 €

PAIRE DE RACCORDS

RAPIDES POUR MONTAGE SUR COLONNETTES LV00010/2CR

RNI152/26BCR	13 €
SUR COMMANDE	
RNI152/26BBM	20 €
RNI152/26BIX	20 €
RNI152/26BWM	28 €
RNI152/26BBR	20 €

L'ESPACE RÉTRO

AQUATOP
by JS

06

Retrouvez
toute notre sélection
rétro dans notre
CATALOGUE TARIF

BATHROOMBRANDS®

Les vasques classiques	156
Les vasques rectangulaires ÉDOUARDIEN	157 à 159
Les vasques rondes ÉDOUARDIEN	160
Les vasques rectangulaires VICTORIEN	161
Les vasques rectangulaires RIVIERA	162
Les vasques rondes RIVIERA	162 / 163
Les consoles XTREMSTONE avec piétement métal	164 / 165
Les lave-mains ÉDOURADIEN	166
Les lave-mains RIVIERA	166 / 167
Les meubles bas à poser	168 / 169
les meubles bas à poser RIVIERA 580	170
les meubles bas à poser RIVIERA 650	171
Les WC	172 / 173
Les WC RIVIERA	174 / 175

LES VASQUES CLASSIQUES

TECHNIQUE PAGE 315

VASQUE CLASSIQUE

650 x 580 x 290 mm
Vasque classique ronde

Net 16 kg

SUR COMMANDE	Prix
B17 1TH	603,00 €
B17 2TH	603,00 €
B17 3TH	593,00 €

COLONNES

310 x 260 x 675 mm
Colonne classique

Net 12 kg

SUR COMMANDE	Prix
P6	192,00 €

335 x 290 x 715 mm
Colonne ronde réhaussée

Net 10 kg

SUR COMMANDE	Prix
P9R	192,00 €

VASQUE CLASSIQUE

650 x 580 x 300 mm
Vasque classique
rectangulaire 650
Finition : blanc

SUR COMMANDE	Prix
B15 1TH	685,00 €
B15 2TH	685,00 €
B15 3TH	685,00 €

650 x 580 x 300 mm
Vasque classique
rectangulaire 650
Finition : noir

SUR COMMANDE	Prix
B15 1TH JET	1 163,00 €
B15 2TH JET	1 163,00 €
B15 3TH JET	1 163,00 €

Net 22 kg

PIÉTEMENT CHROMÉ

600 x 458 x 782 mm
Piétement chromé
pour vasque classique

Net 4 kg

SUR COMMANDE	Prix	dont éco-part
T49A CHR	630,00 €	0,27 €

En option réhausse pour piétement chromé

SUR COMMANDE	Prix
T62	110,00 €

Les vasques CLASSIQUES sont disponibles avec 1, 2 ou 3 trous de robinet. Pour commander la bonne configuration de vasque, choissisez 1TH, 2TH ou 3TH.

LES VASQUES RECTANGULAIRES ÉDOUARDIEN

TECHNIQUE PAGE 316

VASQUES

560 x 470 x 265
mm
Vasque Édouardien 560
Finition : blanc

SUR COMMANDE	Prix
B4 1TH	161,00 €
B4 2TH	161,00 €
B4 3TH	161,00 €

560 x 470 x 265
mm
Vasque Édouardien 560
Finition : noir

SUR COMMANDE	Prix
B4 1TH JET	778,00 €
B4 2TH JET	778,00 €
B4 3TH JET	778,00 €

Net 18 kg

COLONNES

210 x 295 x 375 mm
Demi-colonne

Net 10 kg

SUR COMMANDE	Prix
P8	176,00 €

290 x 250 x 680 mm
Colonne classique

Net 13 kg

	Prix
P1	110,00 €
SUR COMMANDE	
P1 JET	469,00 €

505 x 100 x 100 mm
Porte-serviettes chromé 560

SUR COMMANDE	Prix	dont éco-part
T1 CHR	126,00 €	0,08 €

VASQUE

620 x 505 x 265 mm
Vasque Édouardien 610

Net 18 kg

SUR COMMANDE	Prix
B5 1TH	192,00 €
B5 2TH	192,00 €
B5 3TH	192,00 €

COLONNES

290 x 250 x 680 mm
Colonne classique

Net 13 kg

	Prix
P1	110,00 €

290 x 250 x 725 mm
Colonne classique réhaussée

Net 13 kg

	Prix
P9	141,00 €

Les vasques ÉDOUARDIEN sont disponibles avec 1, 2 ou 3 trous de robinet. Pour commander la bonne configuration de vasque, choissisez 1TH, 2TH ou 3TH.

LES VASQUES RECTANGULAIRES ÉDOUARDIEN

TECHNIQUE PAGE 317

VASQUE & PIÈTEMENT CHROMÉ

560 x 470 x 265 mm
Vasque Édouardien 560

Net 18 kg

SUR COMMANDE	Prix
B4 1TH	161,00 €
B4 2TH	161,00 €
B4 3TH	161,00 €

535 x 400 x 740 mm
Piétement chromé

Net 3 kg

SUR COMMANDE	Prix
T22A CHR	479,00 €

VASQUE & PIÈTEMENT CHROMÉ

620 x 505 x 265 mm
Vasque Édouardien 610

Net 18,5 kg

SUR COMMANDE	Prix
B5 1TH	192,00 €
B5 2TH	192,00 €
B5 3TH	192,00 €

600 x 450 x 740 mm
Piétement chromé

Net 3 kg

	Prix
T23A CHR	517,00 €

VASQUE & PIÈTEMENT CHROMÉ

800 x 510 x 275 mm
Vasque Édouardien 800

Net 22,5 kg

SUR COMMANDE	Prix
B18 1TH	593,00 €
B18 2TH	593,00 €
B18 3TH	593,00 €

780 x 425 x 740 mm
Piétement chromé

Net 3 kg

SUR COMMANDE	Prix	dont éco-part
T50 CHR	606,00 €	0,27 €

En option réhausse pour piétement chromé

SUR COMMANDE	Prix
T62	110,00 €

Les vasques ÉDOUARDIEN sont disponibles avec 1, 2 ou 3 trous de robinet. Pour commander la bonne configuration de vasque, choisissez 1TH, 2TH ou 3TH.

LES VASQUES RECTANGULAIRES ÉDOUARDIEN

TECHNIQUE PAGE 318

Net 38 kg

VASQUE

1210 x 510 x 280 mm
Vasque Édouardien 1200
Finition : blanc

SUR COMMANDE	Prix
B19 1TH	932,00 €
B19 2TH	932,00 €
B19 3TH	932,00 €

1210 x 510 x 280 mm
Vasque Édouardien 1200
Finition : noir

SUR COMMANDE	Prix
B19 1TH JET	2320,00 €
B19 2TH JET	2320,00 €

DOUBLE VASQUE

1210 x 510 x 280 mm
Double vasque Édouardien 1200

Net 37 kg

SUR COMMANDE	Prix
B21 1TH	932,00 €
B21 2TH	932,00 €
B21 3TH	932,00 €

PIÈTEMENT CHROMÉ

1130 x 5450 x 740 mm
Piétement chromé

Net 3,5 kg

SUR COMMANDE	Prix
T51 CHR	868,00 €

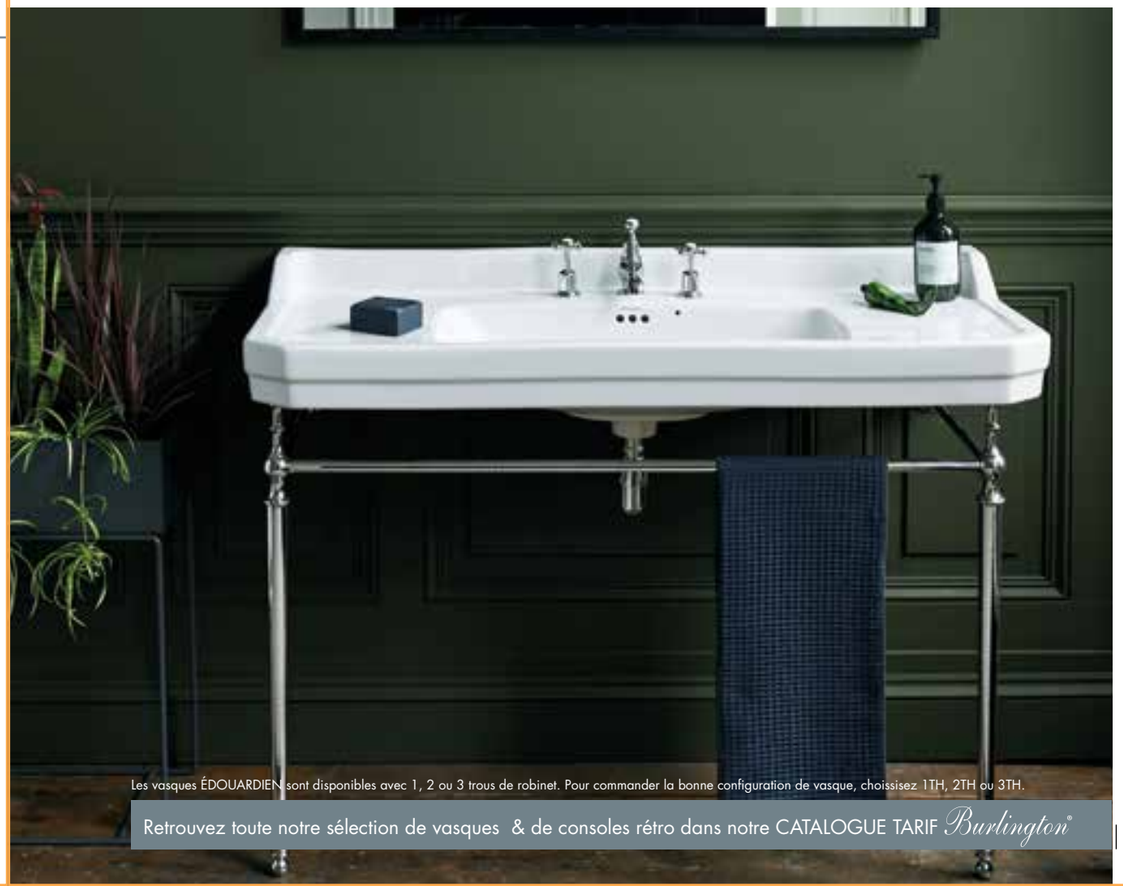

Les vasques ÉDOUARDIEN sont disponibles avec 1, 2 ou 3 trous de robinet. Pour commander la bonne configuration de vasque, choisissez 1TH, 2TH ou 3TH.

LES VASQUES RONDES ÉDOUARDIEN

TECHNIQUE PAGE 319

VASQUE

560 x 470 x 265 mm
Vasque Édouardien 560

Net 16,5 kg

SUR COMMANDE	Prix
B6 1TH	235,00 €
B6 2TH	222,00 €

COLONNE CLASSIQUE

290 x 250 x 680 mm

Net 13 kg

	Prix
P1	110,00 €

DEMI-COLONNE

475 x 462 x 100 mm

Net 10 kg

SUR COMMANDE	Prix
P8	176,00 €

500 x 270 x 80 mm
Porte-serviettes chromé 560

SUR COMMANDE	Prix	dont éco-part
T4 CHR	187,00 €	0,08 €

PIÉTEMENT CHROMÉ

535 x 467 x 740mm

Net 3 kg

SUR COMMANDE	Prix	dont éco-part
T24A CHR	584,00 €	0,27 €

En option réhausse pour piétement chromé

SUR COMMANDE	Prix
T62	110,00 €

Les vasques ÉDOUARDIEN sont disponibles avec 1, 2 ou 3 trous de robinet. Pour commander la bonne configuration de vasque, choisissez 1TH, 2TH ou 3TH.

LES VASQUES RECTANGULAIRES VICTORIEN

TECHNIQUE PAGE 320

VASQUE & COLONNE CLASSIQUE

565 x 470 x 200 mm
Vasque Victorien 560

Net 16 kg

SUR COMMANDE	Prix
B2 1TH	216,00 €
B2 2TH	216,00 €
B2 3TH	216,00 €

290 x 250 x 680 mm
Colonne classique

Net 13 kg

	Prix
P1	110,00 €

VASQUE

610 x 510 x 215 mm
Vasque Victorien 610

Net 17 kg

SUR COMMANDE	Prix
B3 1TH	216,00 €
B3 2TH	216,00 €
B3 3TH	216,00 €

DEMI-COLONNE

210 x 295 x 375 mm
Demi-colonne

Net 10 kg

SUR COMMANDE	Prix
P8	176,00 €

563 x 100 x 100 mm
Porte-serviettes chromé 610 mm

SUR COMMANDE	Prix	dont éco-part
T3 CHR	140,00 €	0,08 €

PIÉTEMENT CHROMÉ

600 x 450 x 740 mm
Piétement chromé pour vasque Victorien

Net 3 kg

	Prix	dont éco-part
T23A CHR	517,00 €	0,27 €

600 x 450 x 60 mm
Tablette pour piètement chromé

SUR COMMANDE	Prix
T23A-S	311,00 €

Les vasques VICTORIEN sont disponibles avec 1, 2 ou 3 trous de robinet. Pour commander la bonne configuration de vasque, choisissez 1TH, 2TH ou 3TH.

LES VASQUES RECTANGULAIRES RIVIERA

TECHNIQUE PAGE 321

VASQUES

580 x 470 x 150 mm
Vasque Riviera 580

SUR COMMANDE	Prix
RIV1 NTH	238,00 €
RIV1 1TH	238,00 €
RIV1 2TH	238,00 €
RIV1 3TH	238,00 €

Net 18 kg

650 x 470 x 150 mm
Vasque Riviera 650

SUR COMMANDE	Prix
RIV2 NTH	269,00 €
RIV2 1TH	269,00 €
RIV2 2TH	269,00 €
RIV2 3TH	269,00 €

Net 19 kg

LES VASQUES RONDES RIVIERA

TECHNIQUE PAGE 321

VASQUES

580 x 470 x 150 mm
Vasque Riviera 580

SUR COMMANDE	Prix
RIV3 NTH	238,00 €
RIV3 1TH	238,00 €
RIV3 2TH	238,00 €
RIV3 3TH	238,00 €

Net 18 kg

650 x 470 x 150 mm
Vasque Riviera 650

SUR COMMANDE	Prix
RIV4 NTH	269,00 €
RIV4 1TH	269,00 €
RIV4 2TH	269,00 €
RIV2 3TH	269,00 €

Net 19 kg

COLONNE

230 x 188 x 840 mm

SUR COMMANDE	Prix
RIV6	162,00 €

Net 13 kg

Les vasques RIVIERA sont disponibles avec 0, 1, 2 ou 3 trous de robinet. Pour commander la bonne configuration de vasque, choissisez NTH, 1TH, 2TH ou 3TH.

Les vasques RIVIERA sont disponibles avec 0, 1, 2 ou 3 trous de robinet. Pour commander la bonne configuration de vasque, choissisez NTH, 1TH, 2TH ou 3TH.

LES CONSOLES XTREMSTONE AVEC PIÉTEMENT MÉTAL

TECHNIQUE PAGE 322

VASQUE & PIÉTEMENT

550 x 470 x 170 mm
Vasque Xtremstone 550 mm

	Prix
B7E	365,00 €

Net 11,5 kg

525 x 450 x 870 mm
Piétement en acier
pour Vasque 550 mm

	Prix	dont éco-part
B7ES	498,00 €	0,68 €

Net 5 kg

TECHNIQUE PAGE 322

TECHNIQUE PAGE 322

VASQUE & PIÉTEMENT

550 x 470 x 335 mm
Vasque Xtremstone avec crédence 550 mm

SUR COMMANDE	Prix
B7E UPS	701,00 €

Net 11,5 kg

VASQUE & PIÉTEMENT

650 x 470 x 170 mm
Vasque Xtremstone 650 mm

	Prix
B8E	414,00 €

Net 13 kg

625 x 450 x 870 mm
Piétement en acier
pour Vasque 650 mm

	Prix	dont éco-part
B8ES	426,00 €	0,68 €

Net 5,6 kg

TECHNIQUE PAGE 271

Les vasques XTREMSTONE sont disponibles avec 1, 2 ou 3 trous de robinet. Pour commander la bonne configuration de vasque, choissisez 1TH, 2TH ou 3TH.

LES CONSOLES XTREMSTONE AVEC PIÉTEMENT MÉTAL

TECHNIQUE PAGE 322

VASQUE & PIÉTEMENT

750 x 470 x 170 mm
Vasque Xtremstone 750 mm

	Prix
B9E	414,00 €

Net 14,5 kg

725 x 450 x 870 mm
Piétement en acier pour lavabo 750 mm

	Prix	dont éco-part
B9ES	571,00 €	0,68 €

Net 6,2 kg

TECHNIQUE PAGE 322

DOUBLE VASQUE & PIÉTEMENT

1000 x 470 x 170 mm
Vasque Xtremstone 1000 mm

SUR COMMANDE	Prix
B10DE	1 163,00 €

Net 16 kg

945 x 450 x 870 mm
Piétement en acier pour lavabo 1000 mm

SUR COMMANDE	Prix	dont éco-part
B10ES	778,00 €	0,68 €

Net 8 kg

Les vasques XTREMSTONE sont disponibles avec 1, 2 ou 3 trous de robinet. Pour commander la bonne configuration de vasque, choissisez 1TH, 2TH ou 3TH.

LES LAVE-MAINS ÉDOURADIEN

TECHNIQUE PAGE 322

TECHNIQUE PAGE 322

LAVE-MAINS & PIÉTEMENT

515 x 310 x 255 mm
Lave-mains rectangulaire Édouardien 510

	Prix	Net Kg
B8 1THR	192,00 €	10
B8 2TH	192,00 €	

LAVE-MAINS

500 x 255 x 225 mm
Lave-mains arrondi Édouardien 500

SUR COMMANDE	Prix	Net Kg
P13 1THR	278,00 €	6
P13 2TH	278,00 €	

500 x 273 x 740 mm
Piétement chromé pour lave-mains Édouardien 510

SUR COMMANDE	Prix	dont éco-part
T21A CHR	577,00 €	0,27 €

TECHNIQUE PAGE 323

Les lave-mains ÉDOUARDIEN sont disponibles avec un trou de robinet à droite ou deux trous. Pour commander la bonne configuration, choissisez 1THR ou 2TH.

LE LAVE-MAINS RIVIERA

TECHNIQUE PAGE 323

LAVE-MAINS

450 x 320 x 145 mm
Lave-mains Riviera

SUR COMMANDE	Prix	Net Kg
RIV8 2TH	161,00 €	6

SIPHON BOUTEILLE

TECHNIQUE PAGE 323

SIPHON BOUTEILLE

362 x 97 x 150 mm
Laiton chromé

	Prix
W14	50,00 €

Le lave-mains RIVIERA est disponible en 2 trous uniquement.

Retrouvez toute notre sélection de vasques & de consoles rétro dans notre CATALOGUE TARIF Burlington®

LES MEUBLES BAS À POSER

SUR COMMANDE

Bleu (B) ↓ NOUVEAU | Blanc mat (W) ↓ | Sable (S) ↓ | Olive foncé (O) ↓ | Gris (G) ↓

MEUBLE BAS À POSER

Meuble sous-vasque indépendant arrondi 1340 mm avec 4 portes & plan Minerva®

L : 1340 P : 550 H : 930

Meuble Bleu	Prix	dont éco-part	Net Kg
FC1B	2 812,00 €	7,08 €	40

Plan de travail blanc	Prix	Kg
BW13	1 296,00 €	74

Plan de travail blanc de carrare	Prix	Kg
BC13	1 636,00 €	74

Plan de travail noir	Prix	Kg
BB13	1 636,00 €	74

MEUBLE BAS À POSER

Meuble sous-vasque indépendant arrondi 1340 mm avec 4 portes & plan Minerva®

L : 1340 P : 550 H : 930

Meuble Blanc mat	Prix	dont éco-part	Net Kg
FC1W	2 658,00 €	7,08 €	40

Plan de travail blanc	Prix	Kg
BW13	1 296,00 €	74

Plan de travail blanc de carrare	Prix	Kg
BC13	1 636,00 €	74

Plan de travail noir	Prix	Kg
BB13	1 636,00 €	74

MEUBLE BAS À POSER

Meuble sous-vasque indépendant arrondi 1340 mm avec 4 portes & plan Minerva®

L : 1340 P : 550 H : 930

Meuble Sable	Prix	dont éco-part	Net Kg
FC1S	2 812,00 €	7,08 €	40

Plan de travail blanc	Prix	Kg
BW13	1 296,00 €	74

Plan de travail blanc de carrare	Prix	Kg
BC13	1 636,00 €	74

Plan de travail noir	Prix	Kg
BB13	1 636,00 €	74

TECHNIQUE PAGE 324

MEUBLE BAS À POSER

Meuble sous-vasque indépendant arrondi 1340 mm avec 4 portes & plan Minerva®

L : 1340 P : 550 H : 930

Meuble Olive foncé	Prix	dont éco-part	Net Kg
FC10	2 812,00 €	7,08 €	40

Plan de travail blanc	Prix	Kg
BW13	1 296,00 €	74

Plan de travail blanc de carrare	Prix	Kg
BC13	1 636,00 €	74

Plan de travail noir	Prix	Kg
BB13	1 636,00 €	74

MEUBLE BAS À POSER

Meuble sous-vasque indépendant arrondi 1340 mm avec 4 portes & plan Minerva®

L : 1340 P : 550 H : 930

Meuble Gris	Prix	dont éco-part	Net Kg
FC1G	2 812,00 €	7,08 €	40

Plan de travail blanc	Prix	Kg
BW13	1 296,00 €	74

Plan de travail blanc de carrare	Prix	Kg
BC13	1 636,00 €	74

Plan de travail noir	Prix	Kg
BB13	1 636,00 €	74

Retrouvez toute notre sélection de meubles dans notre CATALOGUE TARIF *Burlington*®

LES MEUBLES BAS À POSER RIVIERA 580

TECHNIQUE PAGE 325

Net 10

VASQUE

580 x 470 x 150 mm
Vasque Riviera 580 pour meuble bas à poser

SUR COMMANDE	Prix
RIV1 NTH	238,00 €
RIV1 TH	238,00 €
RIV2 NH	238,00 €
RIV3 TH	238,00 €

Net 10

MEUBLE BLANC

544 x 442 x 800 mm
Meuble bas Riviera 580 blanc
pour vasque RIV1

SUR COMMANDE	Prix	dont éco-part
RIVF580W	1 191,00 €	1,50 €

Net 10

MEUBLE ROSE

544 x 442 x 800 mm
Meuble bas Riviera 580 rose
pour vasque RIV1

SUR COMMANDE	Prix	dont éco-part
RIVF580P	1 191,00 €	1,50 €

Net 10

MEUBLE BLEU

544 x 442 x 800 mm
Meuble bas Riviera 580 bleu
pour vasque RIV1

SUR COMMANDE	Prix	dont éco-part
RIVF580B	1 191,00 €	1,50 €

POIGNÉES

Personnalisez votre meuble en choisissant les poignées chromées ou optez pour des poignées en finition Gold ou Nickel pour assortir à vos accessoires de salle de bain.
Tous les meubles sont fournis avec des poignées chromées.

SUR COMMANDE		Prix
RIVF 11	Gold	50,00 €
RIVF 12	Nickel	50,00 €

Les vasques RIVIERA sont disponibles avec 0, 1, 2 ou 3 trous de robinet. Pour commander la bonne configuration de vasque, choisissez NTH, 1TH, 2TH ou 3TH.

LES MEUBLES BAS À POSER RIVIERA 650

TECHNIQUE PAGE 326

Net 10

VASQUE

650 x 470 x 150 mm
Vasque Riviera 650 pour meuble bas à poser

SUR COMMANDE	Prix
RIV2 NTH	269,00 €
RIV2 1TH	269,00 €
RIV2 2TH	269,00 €
RIV2 3TH	269,00 €

Net 10

MEUBLE BLANC

594 x 442 x 800 mm
Meuble bas Riviera 650 blanc
pour vasque RIV2

SUR COMMANDE	Prix	dont éco-part
RIVF650W	1 268,00 €	1,50 €

Net 10

MEUBLE ROSE

594 x 442 x 800 mm
Meuble bas Riviera 650 rose
pour vasque RIV2

SUR COMMANDE	Prix	dont éco-part
RIVF650P	1 268,00 €	1,50 €

Net 10

MEUBLE BLEU

594 x 442 x 800 mm
Meuble bas Riviera 650 bleu
pour vasque RIV2

SUR COMMANDE	Prix	dont éco-part
RIVF650B	1 268,00 €	1,50 €

POIGNÉES

Personnalisez votre meuble en choisissant les poignées chromées ou optez pour des poignées en finition Gold ou Nickel pour assortir à vos accessoires de salle de bain.
Tous les meubles sont fournis avec des poignées chromées.

SUR COMMANDE		Prix
RIVF 11	Gold	50,00 €
RIVF 12	Nickel	50,00 €

Les vasques RIVIERA sont disponibles avec 0, 1, 2 ou 3 trous de robinet. Pour commander la bonne configuration de vasque, choisissez NTH, 1TH, 2TH ou 3TH.

LES WC

TECHNIQUE PAGES 327 À 329

HYGIÉNIQUE · NETTOYAGE FACILE · CHASSE PERFORMANTE

SUR COMMANDE

SORTIE HORIZONTALE

WC STANDARD

avec réservoir 520 mm
L : 520, P : 730, H : 780

Cuvette	Prix	Kg
P5	192,00 €	21,5
Réservoir à levier	**Prix**	**Kg**
C1	176,00 €	16
Bouton poussoir	**Prix**	**Kg**
C2	207,00 €	16

WC STANDARD

avec réservoir 440 mm
L : 440, P : 730, H : 780

Cuvette	Prix	Kg
P5	192,00 €	21,5
Réservoir à levier	**Prix**	**Kg**
C3	154,00 €	14
Bouton poussoir	**Prix**	**Kg**
C4	177,00 €	12

WC RÉHAUSSÉ

avec réservoir 520 mm
L : 520, P : 730, H : 845

Cuvette	Prix	Kg
P12	392,00 €	22
Réservoir à levier	**Prix**	**Kg**
C1	176,00 €	16
Bouton poussoir	**Prix**	**Kg**
C2	207,00 €	16

WC RÉHAUSSÉ

avec réservoir 440 mm
L : 440, P : 730, H : 845

Cuvette	Prix	Kg
P12	392,00 €	22
Réservoir à levier	**Prix**	**Kg**
C3	154,00 €	14
Bouton poussoir	**Prix**	**Kg**
C4	177,00 €	12

SORTIE HORIZONTALE

SORTIE VERTICALE

WC STANDARD

sans bride avec réservoir 520 mm
L : 520, P : 730, H : 780

Cuvette	Prix	Kg
P20	346,00 €	24
Réservoir à levier	**Prix**	**Kg**
C1	176,00 €	16
Bouton poussoir	**Prix**	**Kg**
C2	207,00 €	16

WC STANDARD

sans bride avec réservoir 440 mm
L : 440, P : 730, H : 780

Cuvette	Prix	Kg
P20	346,00 €	24
Réservoir à levier	**Prix**	**Kg**
C3	154,00 €	14
Bouton poussoir	**Prix**	**Kg**
C4	177,00 €	12

WC STANDARD

sortie S avec réservoir 520 mm
L : 520, P : 730, H : 780

Cuvette	Prix	Kg
P18	315,00 €	22
Réservoir à levier	**Prix**	**Kg**
C1	176,00 €	16
Bouton poussoir	**Prix**	**Kg**
C2	207,00 €	16

WC STANDARD

sortie S avec réservoir 440 mm
L : 520, P : 730, H : 780

Cuvette	Prix	Kg
P18	315,00 €	22
Réservoir à levier	**Prix**	**Kg**
C3	154,00 €	14
Bouton poussoir	**Prix**	**Kg**
C4	177,00 €	12

ADAPTATEUR
POUR SORTIE VERTICALE

C26 141 €

ADAPTATEUR
POUR SORTIE HORIZONTALE

C29 141 €

TECHNIQUE PAGE 329

ABATTANT
SABLE

SOFT CLOSE	S43	177,00 €

ABATTANT
OLIVE FONCÉ

SOFT CLOSE	S44	177,00 €

ABATTANT
BLANC MAT

SOFT CLOSE	S45	177,00 €

ABATTANT
GRIS

SOFT CLOSE	S46	177,00 €

ABATTANT
EN NOYER

SOFT CLOSE	S47	462,00 €

ABATTANT
NOIR FONCÉ

SOFT CLOSE	S48	177,00 €

ABATTANT
EN HÊTRE

SOFT CLOSE	S51	469,00 €

ABATTANT
EN CHÊNE

STANDARD	S11	131,00 €
SOFT CLOSE	S16	177,00 €

ABATTANT
EN ACAJOU BRILLANT

STANDARD	S12	131,00 €
SOFT CLOSE	S17	177,00 €

ABATTANT
EN CARBAMIDE BLANC

STANDARD	S13	131,00 €
SOFT CLOSE	S18	192,00 €

ASSISE DE TRÔNE
EN HÊTRE

STANDARD	S53	546,00 €

Pas adapté aux poignées

ASSISE DE TRÔNE
EN NOYER

STANDARD	S52	546,00 €

Pas adapté aux poignées

Tous les abattants sont livrés sans poignées.
Pour les commander, merci d'ajouter le code :

LOT DE 2	A51 CHR	24,00 €

Choisissez entre le levier de chasse en céramique classique ou le bouton poussoir de chasse plus contemporain.

Bouton poussoir
Réservoir 51 cm (C2)
Réservoir 44 cm (C4)

Levier
Réservoir 51 cm (C1)
Réservoir 44 cm (C3)

Levier noir
Pour commander le levier noir, merci d'ajouter BLA à la fin du code

Levier noyer
Pour commander le levier noir, merci d'ajouter WLA à la fin du code

OPTIONS D'ENTRÉE ARRIÈRE :

Les réservoirs Burlington® sont disponibles avec remplissage par le bas ou par l'arrière pour une installation flexible.
Vous avez besoin de remplir votre réservoir par l'arrière :

Réservoir avec entrée arrière 520 mm	Prix	Kg
C24	187,00 €	15
Réservoir avec entrée arrière 520 mm grande profondeur	**Prix**	**Kg**
C30	315,00 €	17

LES WC RIVIERA

TECHNIQUE PAGE 330

SUR COMMANDE

WC STANDARD

357 x 660 x 765 mm
WC standard avec réservoir

Net 15,5 kg

	SUR COMMANDE	Prix
WC	RIV9	408,00 €
Réservoir	RIV11	226,00 €
Abattant	RIV.025	176,00 €

WC STANDARD

359 x 535 x 420 mm
WC standard pour réservoir à encastrer

Net 11 kg

	SUR COMMANDE	Prix
WC	RIV13	438,00 €
Abattant	RIV.025	176,00 €
Réservoir à encastrer	F6CC	207,00 €
Bâti-support	W33A	267,00 €

LES RADIATEURS

TECHNIQUE PAGE 331

RADIATEUR

642 x 235 x 950 mm
Radiateur Trafalgar Chromé

Net 16 kg

SUR COMMANDE	Prix
R1 CHR	988,00 €

RADIATEUR

642 x 235 x 720 mm
Radiateur Cleaver Chromé

Net 5 kg

SUR COMMANDE	Prix
R3 CHR	803,00 €

VANNES MURALES POUR RADIATEUR

642 x 235 x 720 mm
Radiateur Cleaver Chromé

SUR COMMANDE	Prix
R6 CHR	81,00 €

KIT ÉLECTRIQUE

22 x 22 x 286 mm
Kit électrique 300 W pour Trafalgar

SUR COMMANDE	Prix	dont éco-part
BUR10 CHR	218,00 €	0,06 €

22 x 22 x 247 mm
Kit électrique 200 W pour Cleaver

SUR COMMANDE	Prix	dont éco-part
BUR9 CHR	187,00 €	0,06 €

L'ESPACE ACCESSOIRE

07

COLLECTIONS À POSER

LUCY	180	NAOMI	181
NEW MIZAR	182	LUCREZIA	183
RAINBOW	184	QUADROTTO	185
NINFEA	186 / 187	GIUNONE	188
AFRODITE	189	DAFNE	190
POLARIS	191	ISIDE	192
SOFIA	193	CALIPSO	194
ELETTRA	195		

COLLECTIONS À FIXER

OUTLINE	198 / 199	LOUNGE	200 / 201
ELBA	202 / 203	CANARIE	204 / 205
PROJECT	206 / 207	AZZORRE	208 / 209
ATENA	210 / 211	EROS	212 / 213
FEBO	214 / 215	PIRENEI	216 / 217
STELVIO	218 / 219	FUJI	220 / 221
EDERA PLUS	222 / 223		

LES ÉTAGÈRES MURALES À FIXER / LES SERVITEURS SUR PIED 224 / 225

LES ACCESSOIRES / POUBELLES ET BACS À LINGE 226

LES ACCESSOIRES ACIER INOXYDABLE CHROMÉ 227

LES ACCESSOIRES DE DOUCHE 228 / 229

COLLECTIONS RÉTRO

LES ACCESSOIRES DE DOUCHE RÉTRO 230 à 235

À POSER

NOS COLLECTIONS MODERNES

AQUATOP
by JS

COLLECTION LUCY

CÉRAMIQUE

02
Blanc brillant

PORTE-BROSSE À DENTS
Dim. (mm) : L73 x l73 x H 103

	Prix	dont éco-part
LY98	13,00 €	0,03 €

PORTE-SAVON
Dim. (mm) : L 120 x l 82 x H30

	Prix	dont éco-part
LY11	13,00 €	0,03 €

DISTRIBUTEUR DE SAVON
Dim. (mm) : L73 x l73 x H 175

	Prix	dont éco-part
LY80	20,00 €	0,03 €

PORTE-BROSSE WC AVEC BROSSE NYLON
Dim. (mm) : L97 x l97 x H 470

	Prix	dont éco-part
LY33	40,00 €	0,10 €

COLLECTION NAOMI

RÉSINE & CÉRAMIQUE

08
Gris

14
Ivoir noir

PORTE-BROSSE À DENTS
Dim. (mm) : Ø75 x H 115

	Prix	dont éco-part
NO98	11,00 €	0,03 €

PORTE-SAVON
Dim. (mm) : L 130 x l 90 x H 25

	Prix	dont éco-part
NO11	9,00 €	0,03 €

DISTRIBUTEUR DE SAVON
Dim. (mm) : Ø75 x H 185

	Prix	dont éco-part
NO80	18,00 €	0,03 €

PORTE-BROSSE WC AVEC BROSSE NYLON
Dim. (mm) : Ø90 x H 455

	Prix	dont éco-part
NO33	35,00 €	0,10 €

COLLECTION NEW MIZAR

CÉRAMIQUE

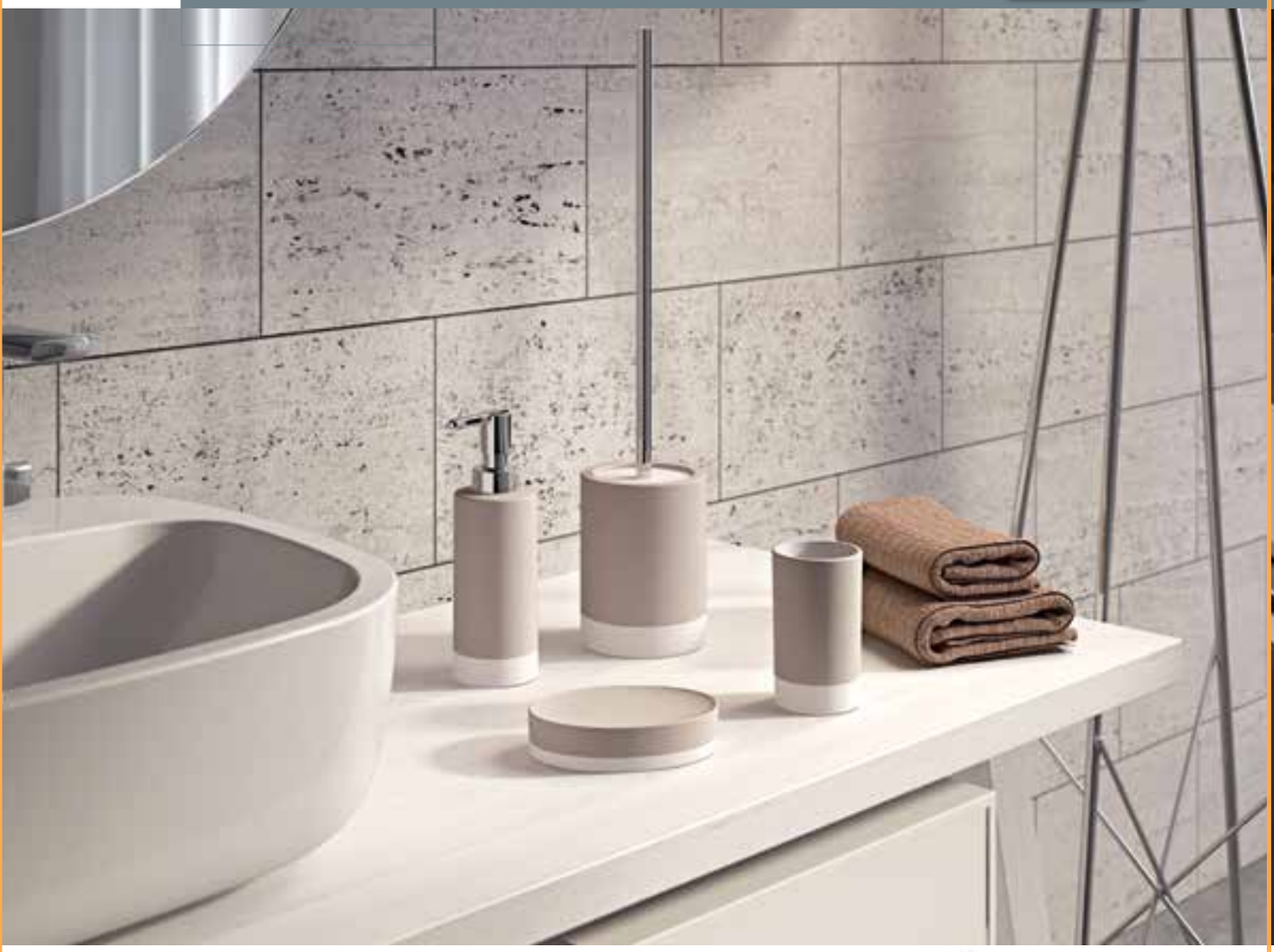

08 Gris
52 Gris tourterelle
66 Gris tourterelle clair

PORTE-BROSSE À DENTS

Dim. (mm) : Ø64 x H 108

	Prix	dont éco-part
NM98	13,00 €	0,03 €

PORTE-SAVON

Dim. (mm) : L 123 x l 90 x H 30

	Prix	dont éco-part
NM11	13,00 €	0,03 €

DISTRIBUTEUR DE SAVON

Dim. (mm) : Ø64 x H 192

	Prix	dont éco-part
NM80	20,00 €	0,03 €

PORTE-BROSSE WC AVEC BROSSE NYLON

Dim. (mm) : Ø97 x H 475

	Prix	dont éco-part
NM33	39,00 €	0,10 €

COLLECTION LUCREZIA

CÉRAMIQUE

02 Blanc brillant

PORTE-BROSSE À DENTS

Dim. (mm) : L 70 x l 70 x H 110

	Prix	dont éco-part
LC98	22,00 €	0,03 €

PORTE-SAVON

Dim. (mm) : L 130 x l 100 x H 22

	Prix	dont éco-part
LC11	20,00 €	0,03 €

DISTRIBUTEUR DE SAVON

Dim. (mm) : L 70 x l 70 x H 175

	Prix	dont éco-part
LC80	29,00 €	0,03 €

PORTE-BROSSE WC AVEC BROSSE NYLON

Dim. (mm) : L 100 x l 100 x H 460

	Prix	dont éco-part
LC33	54,00 €	0,10 €

COLLECTION RAINBOW

RÉSINE

02 Blanc brillant · 04 Vert acide · 05 Bleu · 06 Rouge · 14 Noir mat · 67 Orange · 73 Argent · 79 Lilas · 52 Gris tourterelle · 66 Gris tourterelle clair · 86 Bleu ciel

PORTE-BROSSE À DENTS

Dim. (mm) : L 72 x l 72 x H 110

	Prix	dont éco-part
RA98	23,00 €	0,03 €

PORTE-SAVON

Dim. (mm) : L 110 x l 70 x H 30

	Prix	dont éco-part
RA11	22,00 €	0,03 €

DISTRIBUTEUR DE SAVON

Dim. (mm) : L 70 x l 70 x H 162

	Prix	dont éco-part
RA81	39,00 €	0,03 €

PORTE-BROSSE WC AVEC BROSSE NYLON

Dim. (mm) : L 98 x l 98 x H 375

	Prix	dont éco-part
RA33	52,00 €	0,10 €

COLLECTION QUADROTTO

RÉSINE

02 Blanc mat · 14 Noir mat · 08 Gris · 66 Gris tourterelle clair

PORTE-BROSSE À DENTS

Dim. (mm) : L 100 x l 65 x H 112

	Prix	dont éco-part
QU98	21,00 €	0,03 €

PORTE-SAVON

Dim. (mm) : L 112 x l 112 x H 24

	Prix	dont éco-part
QU11	17,00 €	0,03 €

DISTRIBUTEUR DE SAVON

Dim. (mm) : L 82 x l 82 x H 160

	Prix	dont éco-part
QU81	31,00 €	0,03 €

PORTE-BROSSE WC AVEC BROSSE NYLON

Dim. (mm) : L 95 x l 95 x H 460

	Prix	dont éco-part
QU33	43,00 €	0,17 €

COLLECTION NINFEA

02
Blanc brillant

PLATEAU PORTE-OBJETS

Dim. (mm) : L 297 x l 152 x H 20

	Prix	dont éco-part
1306	46,00 €	0,03 €

PORTE-BROSSE À DENTS

Dim. (mm) : L 128 x l 56 x H 85

	Prix	dont éco-part
1398	32,00 €	0,03 €

PORTE-SAVON

Dim. (mm) : L 128 x l 82 x H 30

	Prix	dont éco-part
1311	32,00 €	0,10 €

DISTRIBUTEUR DE SAVON

Dim. (mm) : L 128 x l 56 x H 157

	Prix	dont éco-part
1380	43,00 €	0,10 €

PORTE-BROSSE WC AVEC BROSSE NYLON

Dim. (mm) : L 93 x l 93 x H 462

	Prix	dont éco-part
1333	87,00 €	0,10 €

RÉSINE ET BAMBOU

COLLECTION GIUNONE

BÉTON

08
Gris

PLATEAU PORTE-OBJETS

Dim. (mm) : L 275 x l 155 x H 28

	Prix	dont éco-part
4106	47,00 €	0,17 €

PORTE-BROSSE À DENTS

Dim. (mm) : Ø82 x H 93

	Prix	dont éco-part
4198	29,00 €	0,03 €

PORTE-SAVON

Dim. (mm) : Ø115 x H 24

	Prix	dont éco-part
4111	26,00 €	0,03 €

DISTRIBUTEUR DE SAVON

Dim. (mm) : Ø82 x H 175

	Prix	dont éco-part
4180	37,00 €	0,10 €

PORTE-BROSSE WC AVEC BROSSE NYLON

Dim. (mm) : Ø103 x H 465

	Prix	dont éco-part
4133	71,00 €	0,17 €

COLLECTION AFRODITE

BÉTON ET BAMBOU

08
Gris

PLATEAU PORTE-OBJETS

Dim. (mm) : L 305 x l 104 x H 32

	Prix	dont éco-part
4906	43,00 €	0,10 €

PORTE-BROSSE À DENTS

Dim. (mm) : Ø75 x H 115

	Prix	dont éco-part
4998	29,00 €	0,03 €

PORTE-SAVON

Dim. (mm) : L 128 x l 84 x H 30

	Prix	dont éco-part
4911	29,00 €	0,03 €

DISTRIBUTEUR DE SAVON

Dim. (mm) : Ø76 x H 172

	Prix	dont éco-part
4980	39,00 €	0,10 €

PORTE-BROSSE WC AVEC BROSSE NYLON

Dim. (mm) : Ø93 x H 470

	Prix	dont éco-part
4933	73,00 €	0,10 €

COLLECTION DAFNE

RÉSINE ET BAMBOU

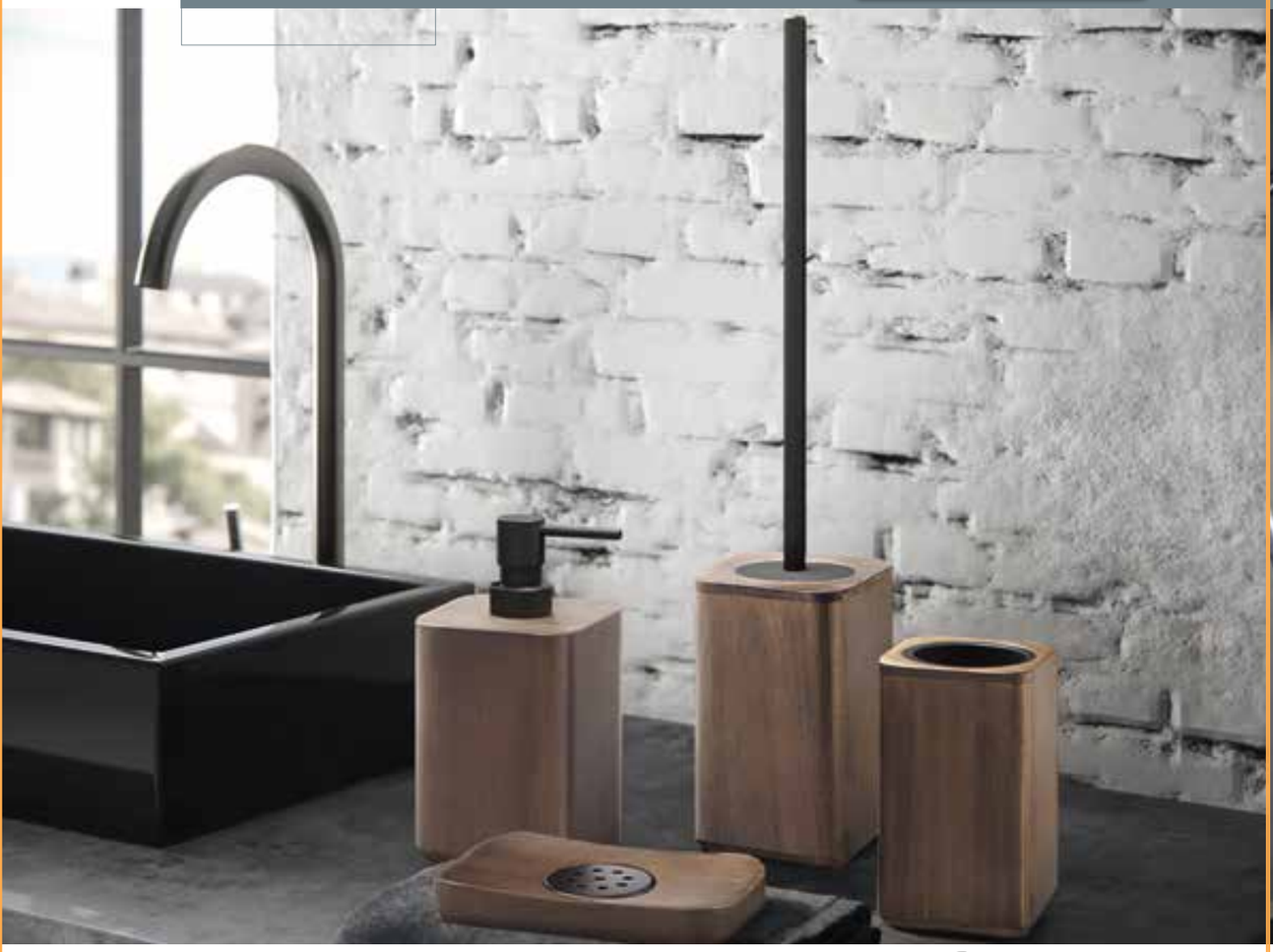

30
Noyer

PORTE-BROSSE À DENTS

Dim. (mm) : L 80 x l 80 x H 130

	Prix	dont éco-part
3998	35,00 €	0,03 €

PORTE-SAVON

Dim. (mm) : L 140 x l 80 x H 22

	Prix	dont éco-part
3911	29,00 €	0,03 €

DISTRIBUTEUR DE SAVON

Dim. (mm) : L 80 x l 80 x H 185

	Prix	dont éco-part
3980	40,00 €	0,03 €

PORTE-BROSSE WC AVEC BROSSE NYLON

Dim. (mm) : L 95 x l 95 x H 470

	Prix	dont éco-part
3933	63,00 €	0,08 €

COLLECTION POLARIS

ACIER INOX

13
Chromé

PORTE-BROSSE À DENTS

Dim. (mm) : L 102 x l 45 x H 100

	Prix	dont éco-part
PL98	21,00 €	0,03 €

PORTE-SAVON

Dim. (mm) : L 126 x l 102 x H 25

	Prix	dont éco-part
PL11	16,00 €	0,03 €

DISTRIBUTEUR DE SAVON

Dim. (mm) : L 102 x l 45 x H 153

	Prix	dont éco-part
PL80	34,00 €	0,03 €

PORTE-BROSSE WC AVEC BROSSE NYLON

Dim. (mm) : L 125 x l 95 x H 394

	Prix	dont éco-part
PL33	40,00 €	0,08 €

COLLECTION ISIDE

RÉSINE ET SABLE

14 Noir mat

02 Blanc brillant

PORTE-BROSSE À DENTS

Dim. (mm) : L 85 x l 85 x H 130

	Prix	dont éco-part
1898	31,00 €	0,03 €

PORTE-SAVON

Dim. (mm) : L 152 x l 115 x H 29

	Prix	dont éco-part
1811	23,00 €	0,03 €

DISTRIBUTEUR DE SAVON

Dim. (mm) : L 85 x l 91 x H 163

	Prix	dont éco-part
1881	44,00 €	0,03 €

PORTE-BROSSE WC AVEC BROSSE NYLON

Dim. (mm) : L 120 x l 116 x H 458

	Prix	dont éco-part
1833	78,00 €	0,17 €

COLLECTION SOFIA

RÉSINE ET SABLE

14 Noir mat

02 Blanc brillant

PORTE-BROSSE À DENTS

Dim. (mm) : L 74 x l 74 x H 110

	Prix	dont éco-part
SF98	26,00 €	0,03 €

PORTE-SAVON

Dim. (mm) : L 109 x l 69 x H 29

	Prix	dont éco-part
SF11	22,00 €	0,03 €

DISTRIBUTEUR DE SAVON

Dim. (mm) : L 73 x l 84 x H 173

	Prix	dont éco-part
SF80	35,00 €	0,03 €

PORTE-BROSSE WC AVEC BROSSE NYLON

Dim. (mm) : L 94 x l 94 x H 472

	Prix	dont éco-part
SF33	63,00 €	0,1 €

COLLECTION CALIPSO

BÉTON

08
Gris

PORTE-BROSSE À DENTS
Dim. (mm) : Ø 77 x H 113

	Prix	dont éco-part
8798	30,00 €	0,03 €

PORTE-SAVON
Dim. (mm) : L 118 x l 75 x H 26

	Prix	dont éco-part
8711	27,00 €	0,03 €

DISTRIBUTEUR DE SAVON
Dim. (mm) : Ø 82 x H 176

	Prix	dont éco-part
8780	37,00 €	0,10 €

PORTE-BROSSE WC AVEC BROSSE NYLON
Dim. (mm) : Ø 100 x H 487

	Prix	dont éco-part
8733	83,00 €	0,17 €

COLLECTION ELETTRA

ACIER INOX

15
Cuivre

PORTE-BROSSE À DENTS
Dim. (mm) : Ø 63 x H 113

	Prix	dont éco-part
EE98	21,00 €	0,03 €

PORTE-SAVON
Dim. (mm) : L 110 x l 80 x H 20

	Prix	dont éco-part
EE11	19,00 €	0,03 €

DISTRIBUTEUR DE SAVON
Dim. (mm) : Ø 63 x H 190

	Prix	dont éco-part
EE80	34,00 €	0,03 €

PORTE-BROSSE WC AVEC BROSSE NYLON
Dim. (mm) : Ø 80 x H 468

	Prix	dont éco-part
EE33	52,00 €	0,08 €

À FIXER

NOS COLLECTIONS MODERNES

COLLECTION OUTLINE

PORTE-SERVIETTES 250 mm

Dim. (mm) : L 251 x l 70 x H 30

	Prix	dont éco-part
Chromé 3221-25 13	103,00 €	
Noir mat 3221-25 14	113,00 €	0,08 €
Blanc mat 3221-25 22	113,00 €	

PORTE-SERVIETTES 350 mm

Dim. (mm) : L 351 x l 70 x H 30

	Prix	dont éco-part
Chromé 3221-35 13	115,00 €	
Noir mat 3221-35 14	125,00 €	0,14 €
Blanc mat 3221-35 22	125,00 €	

PORTE-SERVIETTES 550 mm

Dim. (mm) : L 551 x l 70 x H 30

	Prix	dont éco-part
Chromé 3221-55 13	137,00 €	
Noir mat 3221-55 14	146,00 €	0,14 €
Blanc mat 3221-55 22	146,00 €	

INOX, RÉSINES ET CROMALL®

PORTE-SAVON

Dim. (mm) : L 121 x l 110 x H 30

	Prix	dont éco-part
Chromé 3212 13	72,00 €	
Noir mat 3212 14	80,00 €	0,08 €
Blanc mat 3212 22	80,00 €	

PATÈRE SIMPLE

Dim. (mm) : L 30 x l 46 x H 70

	Prix	dont éco-part
Chromé 3226 13	31,00 €	
Noir mat 3226 14	37,00 €	0,03 €
Blanc mat 3226 22	37,00 €	

PATÈRE DOUBLE

Dim. (mm) : L 84 x l 46 x H 70

	Prix	dont éco-part
Chromé 3228 13	47,00 €	
Noir mat 3228 14	56,00 €	0,03 €
Blanc mat 3228 22	56,00 €	

ESPACE WC

PORTE-BROSSE WC À POSER AVEC BROSSE EN NYLON

Dim. (mm) : L 118 x l 118 x H 615

	Prix	dont éco-part
Chromé 3234 13	164,00 €	0,14 €

PORTE-BROSSE WC MURAL AVEC BROSSE EN NYLON

Dim. (mm) : L 80 x l 99 x H 384

	Prix	dont éco-part
Chromé 3233-03 13	154,00 €	
Noir mat 3233-03 14	170,00 €	0,14 €
Blanc mat 3233-03 22	170,00 €	

PORTE-PAPIER TOILETTE

Dim. (mm) : L 160 x l 86 x H 30

	Prix	dont éco-part
Chromé 3224 13	48,00 €	
Noir mat 3224 14	54,00 €	0,03 €
Blanc mat 3224 22	54,00 €	

PORTE-PAPIER TOILETTE AVEC COUVERCLE

Dim. (mm) : L 117 x l 142 x H 96

	Prix	dont éco-part
Chromé 3225 13	108,00 €	0,08 €
Noir mat 3225 14	118,00 €	

COLLECTION LOUNGE

PORTE-BROSSE À DENTS

Dim. (mm): L 70 x l 95 x H 99

	Prix	dont éco-part
Chromé 5410 13	63,00 €	0,03 €
Noir mat 5410 14	71,00 €	

PORTE-SAVON

Dim. (mm): L 120 x l 120 x H 41

	Prix	dont éco-part
Chromé 5411 13	63,00 €	0,03 €
Noir mat 5411 14	71,00 €	

PORTE-SAVON

Dim. (mm): L 140 x l 110 x H 25

	Prix	dont éco-part
Chromé 5412 13	87,00 €	0,03 €
Noir mat 5412 14	96,00 €	

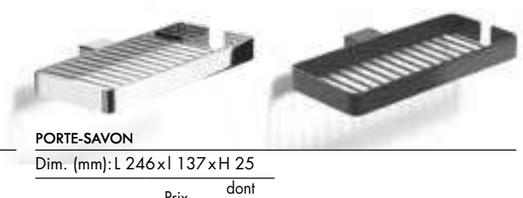

PORTE-SAVON

Dim. (mm): L 246 x l 137 x H 25

	Prix	dont éco-part
Chromé 5418 13	134,00 €	0,08 €
Noir mat 5418 14	147,00 €	

PORTE-SAVON

À fixer

Dim. (mm): L 241 x l 110 x H 30

	Prix	dont éco-part
Chromé 3218 13	103,00 €	0,14 €
Noir 3218 14	115,00 €	
Blanc 3218 22	115,00 €	

PORTE-SAVON

À fixer / Triangulaire

Dim. (mm): L 170 x l 170 x H 30

	Prix	dont éco-part
Chromé 3283 13	101,00 €	0,08 €
Noir 3283 14	111,00 €	0,08 €
Blanc 3283 22	111,00 €	0,08 €

ESPACE WC

PORTE-PAPIER TOILETTE

Dim. (mm): L 130 x l 96 x H 22

	Prix	dont éco-part
Chromé 5424 13	52,00 €	0,03 €
Noir mat 5424 14	59,00 €	

PORTE-BROSSE WC AVEC BROSSE EN NYLON

Dim. (mm): L 80 x l 112 x H 404

	Prix	dont éco-part
5433-03	229,00 €	0,10 €

ALUMINIUM, VERRE, LAITON ET CROMALL®

PORTE-SERVIETTES 450 mm

Dim. (mm): L 442 x l 54 x H 24

	Prix	dont éco-part
Chromé 5421-45 13	103,00 €	0,08 €
Noir mat 5421-45 14	115,00 €	

PORTE-SERVIETTES MURAL

Dim. (mm): L 203 x l 98 x H 24

	Prix	dont éco-part
Chromé 5470 13	63,00 €	0,03 €
Noir mat 5470 14	71,00 €	

PATÈRE DOUBLE

Dim. (mm): L 70 x l 30 x H 30

	Prix	dont éco-part
Chromé 5426 13	25,00 €	0,03 €
Noir mat 5426 14	29,00 €	

NOUVEAU

COLLECTION ELBA

PHOTO NON CONTRACTUELLE

PORTE-BROSSE À DENTS

Dim. (mm) : L 70 x l 105 x H 100

	Prix	dont éco-part
A010	83,00 €	0,03 €

PORTE-SAVON

Dim. (mm) : L 120 x l 130 x H 15

	Prix	dont éco-part
A011	83,00 €	0,03 €

DISTRIBUTEUR DE SAVON

Dim. (mm) : L 95 x l 105 x H 160

	Prix	dont éco-part
A081	107,00 €	0,10 €

ESPACE WC

PORTE-PAPIER TOILETTE

Dim. (mm) : L 162 x l 65 x H 45

	Prix	dont éco-part
A024	50,00 €	0,03 €

PORTE-BROSSE WC À POSER

Dim. (mm) : L 96 x l 96 x H 395

	Prix	dont éco-part
A033	220,00 €	0,14 €

PORTE-BROSSE WC VERRE AVEC BROSSE EN NYLON

Dim. (mm) : L 97 x l 130 x H 390

	Prix	dont éco-part
A033-03	179,00 €	0,17 €

LAITON, ALUMINIUM ET VERRE SATINÉ

PORTE-SERVIETTES FIXE 350 mm

Dim. (mm) : L 344 x l 65 x H 44

	Prix	dont éco-part
A021-30	83,00 €	0,03 €

PORTE-SERVIETTES FIXE 450 mm

Dim. (mm) : L 494 x l 65 x H 44

	Prix	dont éco-part
A021-45	97,00 €	0,03 €

PORTE-SERVIETTES FIXE 600 mm

Dim. (mm) : L 644 x l 65 x H 44

	Prix	dont éco-part
A021-60	109,00 €	0,03 €

PORTE-SERVIETTES FIXE À DEUX BRAS

Dim. (mm) : L 110 x l 400 x H 30

	Prix	dont éco-part
A022	106,00 €	0,03 €

PATÈRE SIMPLE

Dim. (mm) : L 44 x l 50 x H 54

	Prix	dont éco-part
A026	40,00 €	0,03 €

NOUVEAU

COLLECTION CANARIE

PORTE-BROSSE À DENTS

Dim. (mm) : L 72 x l 100 x H 120

	Prix	dont éco-part
A210	65,00 €	0,03 €

PORTE-SAVON

Dim. (mm) : L 120 x l 130 x H 45

	Prix	dont éco-part
A211	65,00 €	0,03 €

DISTRIBUTEUR DE SAVON

Dim. (mm) : L 90 x l 100 x H 185

	Prix	dont éco-part
A281	116,00 €	0,10 €

ESPACE WC

PORTE-PAPIER TOILETTE

Dim. (mm) : L 190 x l 72 x H 20

	Prix	dont éco-part
A224	64,00 €	0,03 €

PORTE-BROSSE WC À POSER AVEC BROSSE EN NYLON ET POIGNÉE TÉLÉSCOPIQUE

Dim. (mm) : Ø100 x H 470

	Prix	dont éco-part
A233	199,00 €	0,14 €

PORTE-BROSSE WC AVEC BROSSE EN NYLON ET POIGNÉE TÉLÉSCOPIQUE

Dim. (mm) : L 100 x l 120 x H 470

	Prix	dont éco-part
A233-03	175,00 €	0,17 €

LAITON, VERRE ET CROMALL®

PORTE-SERVIETTES FIXE 350 mm

Dim. (mm) : L 354 x l 72 x H 20

	Prix	dont éco-part
A221-30	97,00 €	0,03 €

PORTE-SERVIETTES FIXE 450 mm

Dim. (mm) : L 500 x l 72 x H 20

	Prix	dont éco-part
A221-45	111,00 €	0,03 €

PORTE-SERVIETTES FIXE 650 mm

Dim. (mm) : L 650 x l 72 x H 20

	Prix	dont éco-part
A221-60	124,00 €	0,03 €

PATÈRE SIMPLE

Dim. (mm) : L 18 x l 35 x H 18

	Prix	dont éco-part
A227	18,00 €	0,03 €

PATÈRE DOUBLE

Dim. (mm) : L 70 x l 35 x H 18

	Prix	dont éco-part
A226	27,00 €	0,03 €

4 PATÈRES

Dim. (mm) : L 172 x l 35 x H 18

	Prix	dont éco-part
A228	58,00 €	0,03 €

PORTE-SERVIETTES AMOVIBLE DEUX BRAS

Dim. (mm) : L 365 x l 60 x H 20

	Prix	dont éco-part
A223	114,00 €	0,03 €

NOUVEAU

COLLECTION PROJECT

ESPACE WC

PORTE-PAPIER TOILETTE AVEC COUVERCLE

Dim. (mm) : L 123 x l 88 x H 66

	Prix	dont éco-part
5025 38	34,00 €	0,03 €
5025 13		

PORTE-PAPIER TOILETTE AVEC COUVERCLE SUPPORT

Dim. (mm) : L 144 x l 99 x H 96

	Prix	dont éco-part
2839 13	51,00 €	0,03 €

PORTE-PAPIER TOILETTE AVEC COUVERCLE SUPPORT

Dim. (mm) : L 144 x l 99 x H 97

	Prix	dont éco-part
2839 14	55,00 €	0,03 €

PORTE-PAPIER TOILETTE

Dim. (mm) : L 57 x l 93 x H 173

	Prix	dont éco-part
5024-02 38	41,00 €	0,03 €
5024-02 13		

PORTE-PAPIER TOILETTE

Dim. (mm) : L 173 x l 82 x H 53

	Prix	dont éco-part
5024 38	37,00 €	0,03 €
5024 13		

PORTE BROSSE WC AVEC BROSSE EN NYLON

Dim. (mm) : L 160 x l 125 x H 370

	Prix	dont éco-part
5033-03 13	61,00 €	0,10 €

PORTE BROSSE WC AVEC BROSSE EN NYLON

Dim. (mm) : L 86 x l 95 x H 362

	Prix	dont éco-part
5034-03 38	113,00 €	0,08 €
5034-03 13		

PORTE BROSSE WC AVEC BROSSE EN NYLON

Dim. (mm) : Ø 86 x H 362

	Prix	dont éco-part
5034 38	96,00 €	0,08 €
5034 13		

38 Inox brossé | 13 Chromé | 14 Noir mat

ACIER INOXYDABLE

PORTE-BROSSE À DENTS

Dim. (mm) : L 150 x l 120 x H 100

	Prix	dont éco-part
5010 38	37,00 €	0,03 €
5010 13		

PORTE-SAVON

Dim. (mm) : L 150 x l 120 x H 101

	Prix	dont éco-part
5011 38	37,00 €	0,03 €
5011 13		

DISTRIBUTEUR DE SAVON

Dim. (mm) : L 200 x l 95 x H 180

	Prix	dont éco-part
5081 38	51,00 €	0,03 €
5081 13		

PORTE-SERVIETTES FIXE 300 mm

Dim. (mm) : L 420 x l 95 x H 60

	Prix	dont éco-part
5021-30 38	52,00 €	0,03 €
5021-30 13		

PORTE-SERVIETTES FIXE 450 mm

Dim. (mm) : L 510 x l 95 x H 60

	Prix	dont éco-part
5021-45 38	56,00 €	0,03 €
5021-45 13		

PORTE-SERVIETTES FIXE 600 mm

Dim. (mm) : L 610 x l 95 x H 60

	Prix	dont éco-part
5021-60 38	59,00 €	0,03 €
5021-60 13		

PORTE-SERVIETTES ANNEAU

Dim. (mm) : L 160 x l 60 x H 180

	Prix	dont éco-part
5070 38	39,00 €	0,03 €
5070 13		

DOUBLE PORTE-SERVIETTES

Dim. (mm) : L 500 x l 250 x H 165

	Prix	dont éco-part
5035 13	169,00 €	0,14 €

PATÈRE SIMPLE

Dim. (mm) : L 53 x l 55 x H 53

	Prix	dont éco-part
5027 38	27,00 €	0,03 €
5027 13		

PATÈRE DOUBLE

Dim. (mm) : L 53 x l 59 x H 54

	Prix	dont éco-part
5026 38	23,00 €	0,03 €
5026 13		

COLLECTION AZZORRE

PORTE-BROSSE À DENTS

Dim. (mm) : L 83 x l 100 x H 115

	Prix	dont éco-part
A110	75,00 €	0,10 €

PORTE-SAVON

Dim. (mm) : L 111 x l 116 x H 41

	Prix	dont éco-part
A111	75,00 €	0,10 €

DISTRIBUTEUR DE SAVON

Dim. (mm) : L 100 x l 100 x H 176

	Prix	dont éco-part
A181	109,00 €	0,10 €

PORTE-SERVIETTES FIXE 350 mm

Dim. (mm) : L 345 x l 57 x H 24

	Prix	dont éco-part
A121-30	118,00 €	0,03 €

PORTE-SERVIETTES FIXE 500 mm

Dim. (mm) : L 495 x l 57 x H 24

	Prix	dont éco-part
A121-45	132,00 €	0,03 €

PORTE-SERVIETTES FIXE 650 mm

Dim. (mm) : L 640 x l 57 x H 24

	Prix	dont éco-part
A121-60	142,00 €	0,08 €

PORTE-SERVIETTES AMOVIBLE À DEUX BRAS

Dim. (mm) : L 340 x l 40 x H 32

	Prix	dont éco-part
A123	125,00 €	0,03 €

PATÈRE SIMPLE

Dim. (mm) : L 72 x l 30 x H 30

	Prix	dont éco-part
A126	40,00 €	0,03 €

ESPACE WC

PORTE-PAPIER TOILETTE

Dim. (mm) : L 180 x l 55 x H 30

	Prix	dont éco-part
A124	71,00 €	0,03 €

PORTE-BROSSE WC AVEC BROSSE EN NYLON ET POIGNÉE TÉLÉSCOPIQUE

Dim. (mm) : L 98 x l 119 x H 430

	Prix	dont éco-part
A133-03	151 €	0,17 €

LAITON, ALUMNIUM, VERRE ET CROMALL®

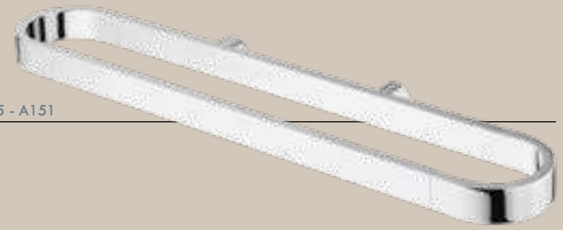

PORTE-SERVIETTES OU PORTE-OBJETS COMPATIBLE A198 - A155 - A151

Dim. (mm) : L 466 x l 102 x H 25

	Prix	dont éco-part
A147	291,00 €	0,08 €

DISTRIBUTEUR DE SAVON SATINÉ

Dim. (mm) : Ø83 x H 170

	Prix	dont éco-part
A155	60,00 €	0,03 €

PORTE-SAVON SATINÉ

Dim. (mm) : L 180 x l 83 x H 17,5

	Prix	dont éco-part
A151	34,00 €	0,03 €

PORTE-BROSSE À DENTS SATINÉ

Dim. (mm) : Ø81 x H 115

	Prix	dont éco-part
A198	34,00 €	0,03 €

COLLECTION ATENA

PORTE-BROSSE À DENTS

Dim. (mm) : L 81 x l 100 x H 107

	Prix	dont éco-part
4410	38,00 €	0,03 €

PORTE-SAVON

Dim. (mm) : L 115 x l 100 x H 39

	Prix	dont éco-part
4411	38,00 €	0,03 €

DISTRIBUTEUR DE SAVON

Dim. (mm) : L 81 x l 11 x H 164

	Prix	dont éco-part
4481	56,00 €	0,08 €

ESPACE WC

PORTE-PAPIER TOILETTE

Dim. (mm) : L 190 x l 64 x H 35

	Prix	dont éco-part
4424	27,00 €	0,03 €

PORTE-PAPIER TOILETTE AVEC COUVERCLE

Dim. (mm) : L 130 x l 53 x H 113

	Prix	dont éco-part
4425	38,00 €	0,03 €

PORTE-BROSSE WC À POSER AVEC BROSSE EN NYLON

Dim. (mm) : L 90 x l 90 x H 380

	Prix	dont éco-part
4433	47,00 €	0,08 €

PORTE-BROSSE WC AVEC BROSSE EN NYLON

Dim. (mm) : L 80 x l 112 x H 404

	Prix	dont éco-part
5433-03	229,00 €	0,14 €

PORTE-BROSSE WC AVEC BROSSE EN NYLON

Dim. (mm) : L 102 x l 120 x H 375

	Prix	dont éco-part
4433-03	75,00 €	0,08 €

INOX, VERRE ET CROMALL®

PORTE-SERVIETTES FIXE 350 mm

Dim. (mm) : L 350 x l 56 x H 35

	Prix	dont éco-part
4421-30	54,00 €	0,03 €

PORTE-SERVIETTES FIXE 450 mm

Dim. (mm) : L 450 x l 56 x H 35

	Prix	dont éco-part
4421-45	58,00 €	0,03 €

PORTE-SERVIETTES FIXE 600 mm

Dim. (mm) : L 600 x l 56 x H 35

	Prix	dont éco-part
4421-60	65,00 €	0,03 €

PORTE-SERVIETTES ANNEAU

Dim. (mm) : L 225 x l 56 x H 145

	Prix	dont éco-part
4470	39,00 €	0,03 €

ESPACE WC

ENSEMBLE DOUBLE PORTE-PAPIER TOILETTE ET PORTE BROSSE WC À POSER AVEC BROSSE EN NYLON

Dim. (mm) : L 300 x l 160 x H 690

	Prix	dont éco-part
7632	394,00 €	0,68 €

COLLECTION EROS

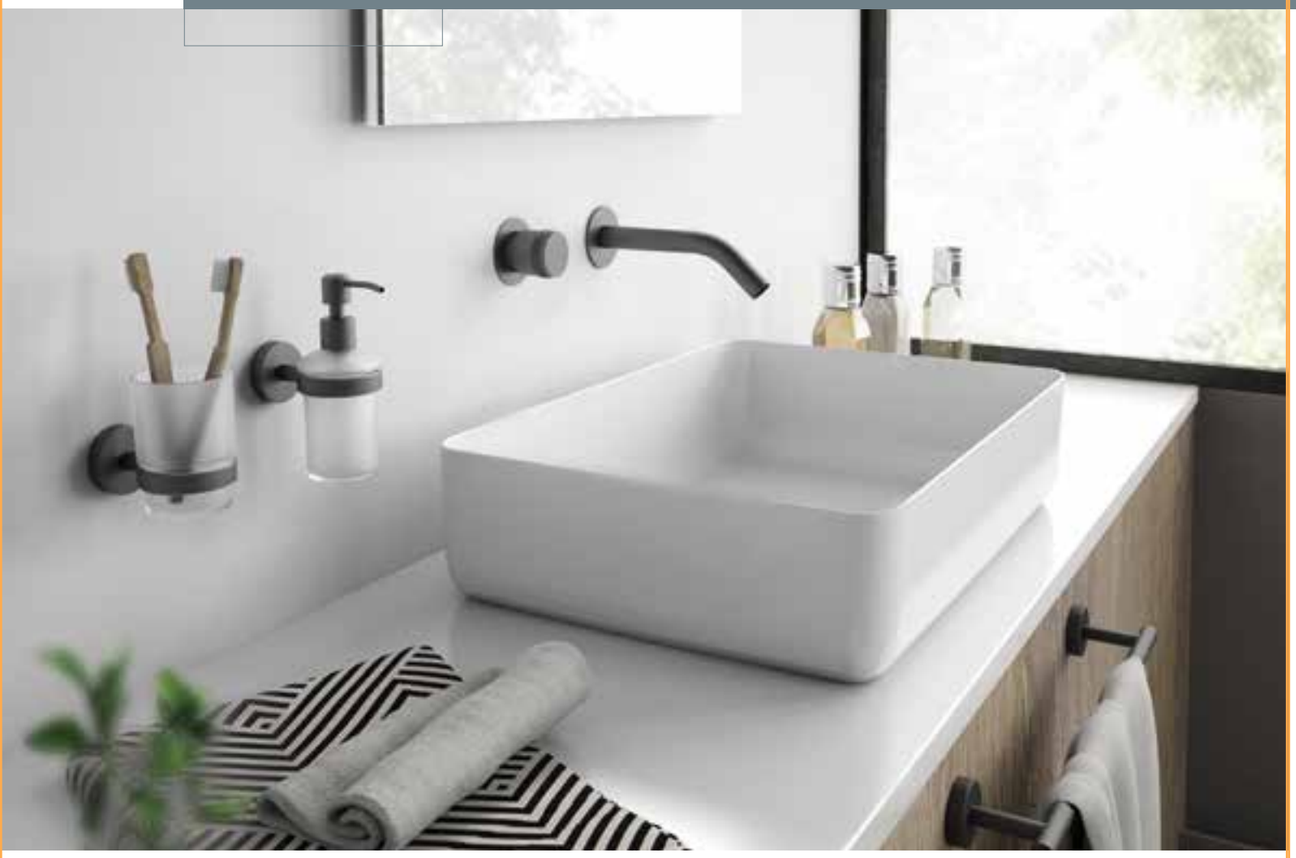

PORTE-BROSSE À DENTS

Dim. (mm) : L 68 x l 107 x H 96

	Prix	dont éco-part
2310 13	25,00 €	0,03 €

PORTE-SAVON

Dim. (mm) : L 108 x l 125 x H 56

	Prix	dont éco-part
2311 13	25,00 €	0,03 €

DISTRIBUTEUR DE SAVON

Dim. (mm) : L 68 x l 107 x H 159

	Prix	dont éco-part
2381 13	36,00 €	0,03 €

PORTE-BROSSE À DENTS

Dim. (mm) : L 68 x l 107 x H 96

	Prix	dont éco-part
2310 14	26,00 €	0,03 €

PORTE-SAVON

Dim. (mm) : L 108 x l 125 x H 56

	Prix	dont éco-part
2311 14	25,00 €	0,03 €

DISTRIBUTEUR DE SAVON

Dim. (mm) : L 68 x l 107 x H 159

	Prix	dont éco-part
2381 14	39,00 €	0,03 €

INOX, VERRE ET CROMALL®

PORTE-SERVIETTE 350 mm

Dim. (mm) : L 350 x l 76 x H 50

	Prix	dont éco-part
Chromé 2321-35 13	41,00 €	0,03 €
Noir mat 2321-35 14	47,00 €	

PORTE-SERVIETTE 450 mm

Dim. (mm) : L 450 x l 76 x H 50

	Prix	dont éco-part
Chromé 2321-45 13	45,00 €	0,03 €
Noir mat 2321-45 14	51,00 €	

PORTE-SERVIETTE 600 mm

Dim. (mm) : L 600 x l 76 x H 50

	Prix	dont éco-part
Chromé 2321-60 13	47,00 €	0,03 €
Noir mat 2321-60 14	55,00 €	

PORTE-SERVIETTES AMOVIBLE À DEUX BRAS

Dim. (mm) : L 350 x l 45 x H 60

	Prix	dont éco-part
Chromé 2323 13	50,00 €	0,03 €
Noir mat 2323 14	56,00 €	

PORTE-SERVIETTES ANNEAU

Dim. (mm) : L 205 x l 42 x H 167

	Prix	dont éco-part
Chromé 2370 13	33,00 €	0,03 €
Noir mat 2370 14	35,00 €	

PATÈRE DOUBLE

Dim. (mm) : L 70 x l 46 x H 50

	Prix	dont éco-part
Chromé 2326 13	21,00 €	0,03 €
Noir mat 2326 14	20,00 €	

ESPACE WC

PORTE-BROSSE WC
AVEC BROSSE EN NYLON

Dim. (mm) : L 85 x l 120 x H 366

	Prix	dont éco-part
Chromé 2333-03 13	61,00 €	0,08 €
Noir mat 2333-03 14	67,00 €	

PORTE-PAPIER TOILETTE

Dim. (mm) : L 170 x l 76 x H 50

	Prix	dont éco-part
Chromé 2324 13	27,00 €	0,03 €
Noir mat 2324 14	30,00 €	

PORTE-PAPIER TOILETTE AVEC COUVERCLE

Dim. (mm) : L 135 x l 52 x H 136

	Prix	dont éco-part
Chromé 2325 13	35,00 €	0,03 €
Noir mat 2325 14	38,00 €	

ENSEMBLE PORTE-PAPIER TOILETTE ET PORTE BROSSE WC À POSER
AVEC BROSSE EN NYLON

Dim. (mm) : L 140 x l 140 x H 628

	Prix	dont éco-part
TR32 13	86,00 €	0,27 €
TR32 14	91,00 €	

ENSEMBLE DOUBLE PORTE-PAPIER TOILETTE ET PORTE BROSSE WC À POSER
AVEC BROSSE EN NYLON

Dim. (mm) : L 257 x l 160 x H 588

	Prix	dont éco-part
RA32 02	104,00 €	0,14 €

COLLECTION FEBO

PORTE-BROSSE À DENTS

Dim. (mm) : L : 68 x l 100 x H 105

	Prix	dont éco-part
5310	27,00 €	0,03 €

PORTE-SAVON

Dim. (mm) : L 108 x l 119 x H 70

	Prix	dont éco-part
5311	27,00 €	0,03 €

DISTRIBUTEUR DE SAVON

Dim. (mm) : L 68 x l 100 x H 159

	Prix	dont éco-part
5381	40,00 €	0,03 €

INOX, VERRE SATINÉ ET CROMALL®

PORTE-SERVIETTES FIXE 350 mm

Dim. (mm) : L 350 x l 70 x H 70

	Prix	dont éco-part
5321-35	48,00 €	0,02 €

PORTE-SERVIETTES FIXE 450 mm

Dim. (mm) : L 450 x l 70 x H 70

	Prix	dont éco-part
5321-45	52,00 €	0,02 €

PORTE-SERVIETTES FIXE 600 mm

Dim. (mm) : L 600 x l 70 x H 70

	Prix	dont éco-part
5321-60	61,00 €	0,02 €

PORTE-SERVIETTES AMOVIBLE À DEUX BRAS

Dim. (mm) : L 350 x l 48 x H 98

	Prix	dont éco-part
5323	55,00 €	0,02 €

PATÈRE DOUBLE

Dim. (mm) : L 85 x l 70 x H 70

	Prix	dont éco-part
5326	26,00 €	0,02 €

PORTE-SERVIETTES ANNEAU

Dim. (mm) : L 230 x l 70 x H 179

	Prix	dont éco-part
5370	37,00 €	0,02 €

ESPACE WC

PORTE-PAPIER TOILETTE

Dim. (mm) : L 160 x l 70 x H 70

	Prix	dont éco-part
5324	29,00 €	0,02 €

DOUBLE PORTE-PAPIER TOILETTE

Dim. (mm) : L 266 x l 70 x H 70

	Prix	dont éco-part
5329	34,00 €	0,02 €

PORTE-PAPIER TOILETTE AVEC COUVERCLE

Dim. (mm) : L 163 x l 80 x H 143

	Prix	dont éco-part
5325	38,00 €	0,02 €

PORTE-BROSSE WC AVEC BROSSE EN NYLON

Dim. (mm) : L 85 x l 120 x H 366

	Prix	dont éco-part
5333-03	61,00 €	0,08 €

PORTE-BROSSE WC AVEC BROSSE EN NYLON

Dim. (mm) : Ø 75 x H 400

	Prix	dont éco-part
ED34-03	52,00 €	0,08 €

PORTE-BROSSE WC À POSER AVEC BROSSE EN NYLON

Dim. (mm) : Ø75 x H 400

	Prix	dont éco-part
ED34	43,00 €	0,03 €

PORTE-BROSSE WC AVEC BROSSE EN NYLON

Dim. (mm) : Ø80 x H 355

	Prix	dont éco-part
2433-03	102,00 €	0,08 €

COLLECTION PIRENEI

13 Chromé | 14 Noir mat | 02 Blanc mat

LAITON, VERRE ET CROMALL®

PORTE-BROSSE À DENTS

Dim. (mm) : L 69 x l 91 x H 104

	Prix	dont éco-part
PI10 13	33,00 €	0,03 €
PI10 14	40,00 €	
PI10 02		

PORTE-SAVON

Dim. (mm) : L 110 x l 112 x H 40

	Prix	dont éco-part
PI11 13	38,00 €	0,03 €
PI11 14	40,00 €	
PI11 02		

DISTRIBUTEUR DE SAVON

Dim. (mm) : L 69 x l 91 x H 154

	Prix	dont éco-part
PI81 13	47,00 €	0,03 €
PI81 14	50,00 €	
PI81 02		

PORTE-SERVIETTES FIXE 350 mm

Dim. (mm) : L 350 x l 66 x H 25

	Prix	dont éco-part
PI21-35 13	57,00 €	0,08 €
PI21-35 14	60,00 €	
PI21-35 02	62,00 €	

PORTE-SERVIETTES FIXE 450 mm

Dim. (mm) : L 450 x l 66 x H 25

	Prix	dont éco-part
PI21-45 13	68,00 €	0,08 €
PI21-45 14	71,00 €	
PI21-45 02	74,00 €	

PORTE-SERVIETTES FIXE 600 mm

Dim. (mm) : L 600 x l 66 x H 25

	Prix	dont éco-part
PI21-60 13	76,00 €	0,08 €
PI21-60 14	80,00 €	
PI21-60 02	83,00 €	

PORTE-SERVIETTES AMOVIBLE À DEUX BRAS

Dim. (mm) : 350 x l 66 x H 25

	Prix	dont éco-part
PI23 13	70,00 €	0,08 €
PI23 14	73,00 €	
PI23 02		

2 PATÈRES SIMPLES

Dim. (mm) : L 20 x l 33 x H 53

	Prix	dont éco-part
PI27 13	27,00 €	0,03 €
PI27 14	28,00 €	
PI27 02		

PORTE-SERVIETTES CARRÉ

Dim. (mm) : L 230 x l 50 x H 150

	Prix	dont éco-part
PI70 13	51,00 €	0,03 €
PI70 14	55,00 €	
PI70 02		

ESPACE WC

PORTE-PAPIER TOILETTE

Dim. (mm) : 175 x l 66 x H 25

	Prix	dont éco-part
PI24 13	35,0 €	0,03 €
PI24 14	36,00 €	
PI24 02		

PORTE-BROSSE WC AVEC BROSSE EN NYLON

Dim. (mm) : L 85 x l 109 x H 365

	Prix	dont éco-part
PI33-03 13	60,00 €	0,10 €
PI33-03 14	64,00 €	
PI33-03 02	67,00 €	

NOUVEAU

COLLECTION STELVIO

PORTE-BROSSE À DENTS

Dim. (mm) : L 65 x l 88 x H 100

	Prix	dont éco-part
ST10 13	23,00 €	0,03 €
ST10 14	24,00 €	

PORTE-SAVON

Dim. (mm) : L 105 x l 109 x H 47

	Prix	dont éco-part
ST11 13	23,00 €	0,03 €
ST11 14	24,00 €	

DISTRIBUTEUR DE SAVON

Dim. (mm) : L 64 x l 109 x H 158

	Prix	dont éco-part
ST80 13	30,00 €	0,03 €
ST80 14	32,00 €	

13 Chromé — 14 Noir mat

ACIER INOXIDABLE ET VERRE SATINÉ

PORTE-SERVIETTES FIXE 350 mm

Dim. (mm) : L 350 x l 70 x H 34

	Prix	dont éco-part
ST21-35 13	40,00 €	0,03 €
ST21-35 14	43,00 €	

PORTE-SERVIETTES FIXE 450 mm

Dim. (mm) : L 450 x l 70 x H 34

	Prix	dont éco-part
ST21-45 13	42,00 €	0,03 €
ST21-45 14	44,00 €	

PORTE-SERVIETTES FIXE 600 mm

Dim. (mm) : L 600 x l 70 x H 34

	Prix	dont éco-part
ST21-60 13	44,00 €	0,03 €
ST21-60 14	46,00 €	

PORTE-SERVIETTES AMOVIBLE À DEUX BRAS

Dim. (mm) : L 340 x l 35 x H 66

	Prix	dont éco-part
ST23 13	42,00 €	0,03 €
ST23 14	44,00 €	

PORTE-SERVIETTES ANNEAU

Dim. (mm) : L 207 x l 46 x H 134

	Prix	dont éco-part
ST70 13	27,00 €	0,03 €
ST70 14	28,00 €	

PATÈRE DOUBLE

Dim. (mm) : L 80 x l 48 x H 365

	Prix	dont éco-part
ST26 13	19,00 €	0,03 €
ST26 14	20,00 €	

ESPACE WC

PORTE-PAPIER TOILETTE AVEC COUVERCLE

Dim. (mm) : L 131 x l 53 x H 123

	Prix	dont éco-part
ST25 13	28,00 €	0,03 €
ST25 14	29,00 €	

PORTE-PAPIER TOILETTE

Dim. (mm) : L 164 x l 70 x H 34

	Prix	dont éco-part
ST24 13	23,00 €	0,03 €
ST24 14	24,00 €	

PORTE BROSSE WC AVEC BROSSE EN NYLON

Dim. (mm) : L 95 x l 116 x H 365

	Prix	dont éco-part
ST33-03 13	52,00 €	0,10 €
ST33-03 14	55,00 €	

NOUVEAU

COLLECTION FUJI

PORTE-BROSSE À DENTS

Dim. (mm) : L 67 x l 110 x H 95

	Prix	dont éco-part
FJ10	27,00 €	0,03 €

PORTE-SAVON

Dim. (mm) : L 108 x l 129 x H 54

	Prix	dont éco-part
FJ11	27,00 €	0,03 €

DISTRIBUTEUR DE SAVON

Dim. (mm) : L 68 x l 120 x H 153

	Prix	dont éco-part
FJ81	35,00 €	0,03 €

ACIER INOXIDABLE ET VERRE SATINÉ

PORTE-SERVIETTES FIXE 300 mm

Dim. (mm) : L 350 x l 68 x H 47

	Prix	dont éco-part
FJ2130	35,00 €	0,03 €

PORTE-SERVIETTES FIXE 450 mm

Dim. (mm) : L 500 x l 68 x H 47

	Prix	dont éco-part
FJ2145	40,00 €	0,03 €

PORTE-SERVIETTES FIXE 600 mm

Dim. (mm) : L 650 x l 110 x H 95

	Prix	dont éco-part
FJ2160	44,00 €	0,03 €

PORTE-SERVIETTES AMOVIBLE À DEUX BRAS

Dim. (mm) : L 378 x l 29 x H 53

	Prix	dont éco-part
FJ23	42,00 €	0,03 €

PORTE-SERVIETTES ANNEAU

Dim. (mm) : L 182 x l 69 x H 197

	Prix	dont éco-part
FJ70	28,00 €	0,03 €

2 PATÈRES SIMPLES

Dim. (mm) : L 47 x l 48 x H 47

	Prix	dont éco-part
FJ27	25,00 €	0,03 €

SUPPORT SÈCHE-CHEVEUX

Dim. (mm) : L 104 x l 135 x H 89

	Prix	dont éco-part
FJ55	35,00 €	0,03 €

ESPACE WC

PORTE-PAPIER TOILETTE

Dim. (mm) : L 163 x l 69 x H 47

	Prix	dont éco-part
FJ24	25,00 €	0,03 €

PORTE BROSSE WC AVEC BROSSE EN NYLON

Dim. (mm) : Ø 83 x H 37

	Prix	dont éco-part
FJ33	47,00 €	0,08 €

NOUVEAU

COLLECTION EDERA PLUS

PORTE-BROSSE À DENTS

Dim. (mm) : L : 114 x l 98 x H 98

	Prix	dont éco-part
EP10	33,00 €	0,03 €

PORTE-SAVON

Dim. (mm) : L 135 x l 130 x H 59

	Prix	dont éco-part
EP11	36,00 €	0,03 €

DISTRIBUTEUR DE SAVON

Dim. (mm) : L 114 x l 98 x H 152

	Prix	dont éco-part
EP81	48,00 €	0,03 €

INOX, VERRE SATINÉ ET CROMALL®

PORTE-SERVIETTES FIXE 350 mm

Dim. (mm) : L 376 x l 74 x H 54

	Prix	dont éco-part
EP21-35	40,00 €	0,03 €

PORTE-SERVIETTES FIXE 450 mm

Dim. (mm) : L 478 x l 74 x H 54

	Prix	dont éco-part
EP21-45	46,00 €	0,03 €

PORTE-SERVIETTES FIXE 600 mm

Dim. (mm) : L 628 x l 74 x H 54

	Prix	dont éco-part
EP21-60	48,00 €	0,03 €

PORTE-SERVIETTES AMOVIBLE À DEUX BRAS

Dim. (mm) : L 360 x l 46 x H 54

	Prix	dont éco-part
EP23	51,00 €	0,03 €

PATÈRE DOUBLE

Dim. (mm) : L 77 x l 74 x H 54

	Prix	dont éco-part
EP26	26,00 €	0,03 €

ESPACE WC

PORTE-PAPIER TOILETTE

Dim. (mm) : 148 x l 74 x H 54

	Prix	dont éco-part
EP24	36,00 €	0,03 €

PORTE-PAPIER TOILETTE AVEC COUVERCLE

Dim. (mm) : 148 x l 64 x H 120

	Prix	dont éco-part
EP25	38,00 €	0,03 €

LES ÉTAGÈRES MURALES À FIXER

DOUBLE PORTE-SERVIETTES

Dim. (mm) : L 620 x l 250 x H 145

CHROMÉ

	Prix	dont éco-part
A235 13	379,00 €	0,14 €

DOUBLE PORTE-SERVIETTES

Dim. (mm) : L 520 x l 252 x H 105

CHROMÉ

	Prix	dont éco-part
5335 13	159,00 €	0,08 €

PORTE-SERVIETTES

Dim. (mm) : L 520 x l 252 x H 70

CHROMÉ

	Prix	dont éco-part
5344 13	132,00 €	0,08 €

DOUBLE PORTE-SERVIETTES

Dim. (mm) : L 500 x l 250 x H 165

	Prix	dont éco-part
5035 13	169,00 €	0,14 €

LES SERVITEURS SUR PIED

SERVITEUR SUR PIED

Dim. (mm) : L 153 x l 390 x H 899

CHROMÉ

	Prix	dont éco-part
7331 13	222,00 €	0,27 €

NOIR MAT

	Prix	dont éco-part
7331 14	250,00 €	0,27 €

SERVITEUR SUR PIED

Dim. (mm) : L 153 x l 343 x H 644

CHROMÉ

	Prix	dont éco-part
7332 13	183 €	0,27 €

NOIR MAT

	Prix	dont éco-part
7332 14	206,00 €	0,27 €

13 Chromé · 14 Noir mat · 22 Blanc mat

DOUBLE PORTE-SERVIETTES

Dim. (mm) : L 500 x l 260 x H 140

CHROMÉ

	Prix	dont éco-part
3235 13	245,00 €	0,27 €

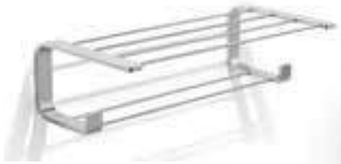

DOUBLE PORTE-SERVIETTES

Dim. (mm) : L 500 x l 260 x H 140

NOIR MAT

	Prix	dont éco-part
3235 14	269,00 €	0,27 €

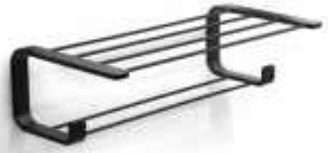

DOUBLE PORTE-SERVIETTES

Dim. (mm) : L 500 x l 260 x H 140

BLANC MAT

	Prix	dont éco-part
3235 22	269,00 €	0,27 €

SERVITEUR SUR PIED

Dim. (mm) : L 340 x l 140 x H 833

BLANC

	Prix	dont éco-part
TR31 22	91,00 €	0,27 €

Dim. (mm) : L 340 x l 140 x H 833

NOIR

	Prix	dont éco-part
TR31 14	91,00 €	0,27 €

SERVITEUR SUR PIED

Dim. (mm) : L406 x l155 x H890

	Prix	dont éco-part
7131 13	224,00 €	0,27 €

SERVITEUR SUR PIED

Dim. (mm) : L 406 (max 530) x l 160 x H 920

	Prix	dont éco-part
7631 13	327,00 €	0,68 €

LES ACCESSOIRES

LES POUBELLES

POTTY NOUVEAU

Poubelle 3 litres - Inox brossé

Dim. (mm) : L 174 x l 226 x H 251

	Prix	dont éco-part
3209 38	44,00 €	0,08 €

POTTY NOUVEAU

Poubelle 5 litres - Inox brossé

Dim. (mm) : L 206 x l 268 x H 275

	Prix	dont éco-part
3309 38	52,00 €	0,08 €

POTTY

Poubelle 3 litres - Blanc mat

Dim. (mm) : L 174 x l 226 x H 251

	Prix	dont éco-part
3209 02	44,00 €	0,08 €

POTTY

Poubelle 3 litres - Noir mat

Dim. (mm) : L 174 x l 226 x H 251

	Prix	dont éco-part
3209 14	44,00 €	0,08 €

ARGENTA

Poubelle 3 litres - Chromé - Soft Close

Dim. (mm) : L 165 x l 215 x H 250

	Prix	dont éco-part
2209	40,00 €	0,08 €

ARGENTA

Poubelle 3 litres - Chromé - Soft Close

Dim. (mm) : L 170 x l 225 x H 260

	Prix	dont éco-part
2609	37,00 €	0,08 €

LES BACS À LINGE

TATAMI

Bac à linge en bambou blanc

Dim. (mm) : L 355 x l 355 x H 630

	Prix	dont éco-part
TA38 02	61,00 €	0,27 €

TATAMI

Bac à linge en bambou noir

Dim. (mm) : L 355 x l 355 x H 630

	Prix	dont éco-part
TA38 14	61,00 €	0,27 €

13 Chromé · 14 Noir mat · 02 Blanc

GEDY

LES ACCESSOIRES ACIER INOXYDABLE

PORTE-OBJETS FILAIRE

À fixer / Chromé/ 2 bacs

Dim. (mm) : L 200 x l 150 x H 325

	Prix	dont éco-part
2482 13	54,00 €	0,05 €

PORTE-OBJETS FILAIRE

À fixer / Chromé / 2 bacs

Dim. (mm) : L 200 x l 150 x H 270

	Prix	dont éco-part
2481 13	50,00 €	0,05 €

PORTE-SAVON

À fixer

Dim. (mm) : L 140 x l 110 x H 25

	Prix	dont éco-part
5412 13	87,00 €	0,03 €
5412 14	96,00 €	

PORTE-OBJETS FILAIRE 13 14

À fixer / 1 bac

Dim. (mm) : L 200 x l 151 x H 80

	Prix	dont éco-part
Chromé 2483 13	33,00 €	0,03 €
Noir 2483 14	34,00 €	

PORTE-OBJETS FILAIRE

À fixer / Chromé / 1 bac

Dim. (mm) : L 125 x l 100 x H 35

	Prix	dont éco-part
2411 13	39,00 €	0,03 €

PORTE-SAVON

À fixer / Double

Dim. (mm) : L 246 x l 137 x H 25

	Prix	dont éco-part
5418 13	134,00 €	0,08 €
5418 14	147,00 €	

PORTE-OBJETS FILAIRE

À fixer / Chromé / 3 bacs

Dim. (mm) : L 172 x l 172 x H 615

	Prix	dont éco-part
2484 13	94,00 €	0,05 €

PORTE-OBJETS FILAIRE

À fixer / Chromé / 1 bac

Dim. (mm) : L 193 x l 193 x H 35

	Prix	dont éco-part
2480 13	55,00 €	0,03 €

13 14 22

PORTE-SAVON

À fixer / Double

Dim. (mm) : L 241 x l 110 x H 30

	Prix	dont éco-part
Chromé 3218 13	103,00 €	0,14 €
Noir 3218 14	115,00 €	
Blanc 3218 22	115,00 €	

13 14

PORTE-OBJETS FILAIRE

À fixer / 1 bac

Dim. (mm) : L 252 x l 102 x H 86

	Prix	dont éco-part
Chromé 2419 13	51,00 €	0,03 €
Noir 2419 14	54,00 €	

13 14 22

PORTE-SAVON

À fixer / Triangulaire

Dim. (mm) : L 170 x l 170 x H 30

	Prix	dont éco-part
Chromé 3283 13	101,00 €	0,08 €
Noir 3283 14	111,00 €	
Blanc 3283 22	111,00 €	

LES ACCESSOIRES DE DOUCHE

RACLETTE

	Prix	dont éco-part
5641	31,00 €	0,03 €
S026	37,00 €	0,03 €
S027	25,00 €	0,03 €

SUPPORT SÈCHE-CHEVEUX

Dim. (mm) : L 95 x l 125 x H 170

	Prix	dont éco-part
2355	35,00 €	0,03 €

DISTRIBUTEUR DE SAVON

200 ml
Dim. (mm) : L 71 x l 55 x H 216

	Prix	dont éco-part
A681	223,00 €	0,08 €

CE

AA x 4

6 V

Net 0,755 Kg

DISTRIBUTEUR DE SAVON SANS CONTACT

1 100 ml
Dim. (mm) : l 140 x P 106 x H 223,6
Fonctionne avec 4 batteries AA (LR6) 1.5V (non incluses)

	Prix	dont éco-part
2290	130,00 €	0,02 €

CONSOLES POUR CABINE DE DOUCHE

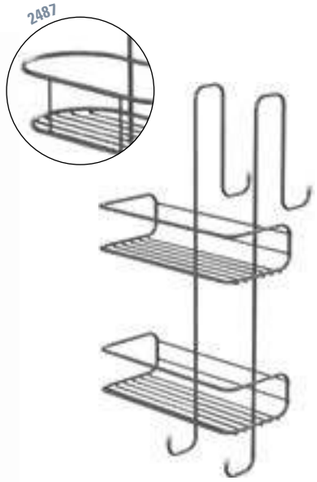

PORTE-OBJETS FILAIRE

À suspendre / Laiton / 2 bacs
Dim. (mm) : L 245 x l 185 x H 550

	Prix	dont éco-part
5683	190,00 €	0,14 €

PORTE-OBJETS FILAIRE

À suspendre / Chromé / 2 bacs
Dim. (mm) : L 240 x l 220 x H 490

	Prix	dont éco-part
2485 / 2487	43,00 €	0,08 €

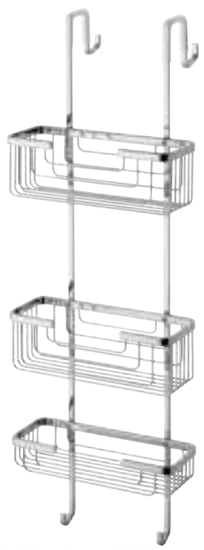

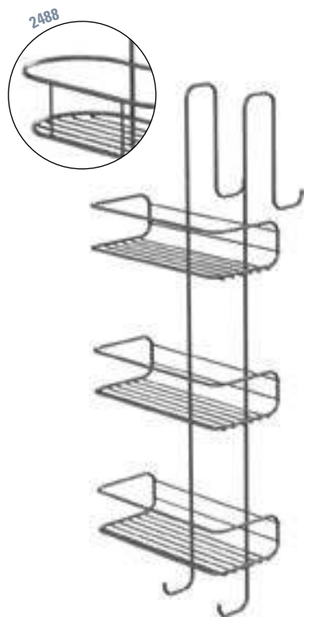

PORTE-OBJETS FILAIRE

À suspendre / Laiton / 3 bacs
Dim. (mm) : L 250 x l 188 x H 725

	Prix	dont éco-part
5684	247,00 €	0,27 €

PORTE-OBJETS FILAIRE

À suspendre / Chromé / 2 bacs
Dim. (mm) : L 240 x l 220 x H 680

	Prix	dont éco-part
2486	54,00 €	0,14 €
2488	53,00 €	

13 Chromé · 14 Noir mat · 43 Noir / chromé · 23 Blanc / chromé

GEDY

PORTE-OBJETS AMOVIBLES

NERVA

13 14

Amovible / Acier inoxydable noir porte-objets
Dim. (mm) : L 300 x l 128 x H 45

	Prix	dont éco-part
2417 13	53,00 €	0,08 €
2417 14	52,00 €	
Vis incluses		

NERVA

13 14

Amovible / Acier inoxydable noir porte-objets d'angle
Dim. (mm) : L 213 x l 213 x H 45

	Prix	dont éco-part
2479 13	53,00 €	0,08 €
2479 14	60,00 €	
Vis incluses		

NOUVEAU

ZANTE

43 23

Partie amovible en ABS noir ou blanc et structure en Cromall®
Dim. (mm) : L 300 x l 128 x H 45

	Prix	dont éco-part
A718 43	104,00 €	0,08 €
A718 23		

ZANTE

43 23

Partie amovible en ABS noir ou blanc et structure en Cromall®
Dim. (mm) : L 300 x l 128 x H 45

	Prix	dont éco-part
A780 43	104,00 €	0,08 €
A780 23		

NOUVEAU

POSÉIDON

13 43 23

Structure en Cromall®
Dim. (mm) : L 300 x l 128 x H 45

	Prix	dont éco-part
7718 13	62,00 €	0,08 €

Partie amovible en ABS noir ou blanc et structure en Cromall®
Dim. (mm) : L 300 x l 128 x H 45

	Prix	dont éco-part
7718 43	68,00 €	0,08 €
7718 23		

POSÉIDON

13 43 23

Structure en Cromall®
Dim. (mm) : L 300 x l 128 x H 45

	Prix	dont éco-part
7780 13	62,00 €	0,08 €

Partie amovible en ABS noir ou blanc et structure en Cromall®
Dim. (mm) : L 300 x l 128 x H 45

	Prix	dont éco-part
7780 43	68,00 €	0,08 €
7780 23		

MERLINO CROCHET POUR RADIATEUR

À suspendre / Thermoplastique
Dim. (mm) : L 32 x l 67 x H 117

	Prix	dont éco-part
Couleur 2025	11 €	0,03 €
Chromé 2025 13	16 €	

Couleur

00	02	14	P1	PO	P4	P8	P9	65	86
Transparent	Blanc	Noir	Bleu ciel transparent	Fuchsia transparent	Orange transparent	Vert acide transparent	Lilas transparent	Bleu pétrole	Bleu ciel

Chromé

13 Chromé

NOS COLLECTIONS

RÉTRO

LES ACCESSOIRES DE DOUCHE RÉTRO

ÉGOUTTOIR

DE BAIN EXTENSIBLE EN LAITON

P : 210, l : 590-900, H : 90

		dont éco-part
A27 CHR	185 €	0,14 €

PORTE-SERVIETTES

À fixer / Chromé

Dim. (mm) : L 660 x l 320 x H 140

	Prix	dont éco-part
A46 CHR	380,00 €	0,14 €

PANIER MÉTALLIQUE

À fixer / Chromé

Dim. (mm) : L 330 x l 155 x H / P62

	Prix	dont éco-part
A23 CHR	189,00 €	0,05 €

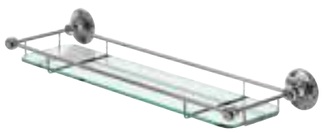

TABLETTE

EN VERRE AVEC STRUCTURE

À fixer / Chromé

Dim. (mm) : L 530 x l 160 x H 60

	Prix	dont éco-part
A18 CHR	200,00 €	0,14 €

Chromé (CR) | Nickel (NKL) | Or (GOLD)

Burlington®

PORTE-BROSSE À DENTS

Dim. (mm) : L 120 x l 80 x H 113

	Prix	dont éco-part
A2 CHR	80,00 €	0,03 €
A2 NKL	126,00 €	0,03 €
A2 GOLD	126,00 €	0,03 €

GOBELET MEDICI POUR A2 CHR

Dim. (mm) : L 80 x l 80 x H 98

	Prix	dont éco-part
ME25	27,00 €	0,03 €

PORTE-SAVON CHROMÉ

Dim. (mm) : L 146 x l 158 x H 60

	Prix	dont éco-part
A1 CHR	80,00 €	0,03 €
A1 NKL	126,00 €	0,03 €
A1 GOLD	126,00 €	0,03 €

DISTRIBUTEUR DE SAVON

Dim. (mm) : L 80 x l 140 x H 208

	Prix	dont éco-part
A19 CHR	155,00 €	0,08 €
A19 NKL	187,00 €	0,08 €
A19 GOLD	187,00 €	0,08 €

PATÈRE SIMPLE

Dim. (mm) : L 60 x l 59 x H 60

	Prix	dont éco-part
A14 CHR	65,00 €	0,02 €
A14 NKL	80,00 €	0,02 €
A14 GOLD	80,00 €	0,02 €

PATÈRE DOUBLE

Dim. (mm) : L 105 x l 60 x H 120

	Prix	dont éco-part
A4 CHR	80,00 €	0,02 €
A4 NKL	110,00 €	0,02 €
A4 GOLD	110,00 €	0,02 €

PORTE-SERVIETTES

Dim. (mm) : L 60 x l 170 x H 194

	Prix	dont éco-part
A3 CHR	80,00 €	0,02 €
A3 NKL	126,00 €	0,02 €
A3 GOLD	126,00 €	0,02 €

PORTE-SERVIETTES

Dim. (mm) : L 59 x l 550 x H 60

	Prix	dont éco-part
A7 CHR	95,00 €	0,02 €

ESPACE WC

PORTE-PAPIER TOILETTE

Dim. (mm) : L 176 x l 90 x H 122

	Prix	dont éco-part
A5 CHR	125,00 €	0,05 €
A5 NKL	265,00 €	0,05 €
A5 GOLD	265,00 €	0,05 €

PORTE-PAPIER TOILETTE

Dim. (mm) : L 178 x l 101 x H 95

	Prix	dont éco-part
A16 chr	125,00 €	0,02 €

PORTE-PAPIER TOILETTE

Dim. (mm) : L 60 x l 116 x H 183

	Prix	dont éco-part
A6 CHR	85,00 €	0,02 €

PORTE-BROSSE WC

Dim. (mm) : L 152 x l 103 x H 431

	Prix	dont éco-part
A8 CHR	125,00 €	0,08 €
A8 NKL	218,00 €	0,08 €
A8 GOLD	218,00 €	0,08 €

GOBELET
PORTE-BROSSE WC JET

Dim. (mm) : L 103 x l 103 x H 130

	Prix
BX26	35,00 €

PLAQUE ARRIÈRE POUR ACCESSOIRE

Dim. (mm) : L 60 x l 23 x H 600

	Prix	dont éco-part
G13	24,00 €	0,02 €

LES ACCESSOIRES

MIROIR

500 x 700 x 30 mm
Miroir rectangulaire

SUR COMMANDE	Prix
A11	397,00 €

Net 5 kg

MIROIR

500 x 700 x 30 mm
Miroir arqué

SUR COMMANDE	Prix
A9	397,00 €

Net 4 kg

MIROIR

500 x 700 x 30 mm
Miroir arqué

SUR COMMANDE	Prix
A38	472,00 €

Net 5 kg

MIROIR

394 x 137 x 293 mm
Miroir cosmétique

SUR COMMANDE	Prix
A57 CHR	472,00 €

Net 1,5 kg

TECHNIQUE PAGE 272

ÉCLAIRAGE

175 x 120 x 360 mm
Applique murale en verre
avec base ornée

SUR COMMANDE	Prix	dont éco-part
BL23	328,00 €	0,42 €

ÉCLAIRAGE

150x 116 x 300 mm
Applique murale en verre
avec base ronde

SUR COMMANDE	Prix	dont éco-part
BL13	328,00 €	0,42 €

ÉCLAIRAGE

180 x 156 x 225 mm
Applique ronde

SUR COMMANDE	Prix	dont éco-part
(Gris) BL15	328,00 €	0,42 €
(Blanc) BL12	328,00 €	

Applique BL15

ÉCLAIRAGE

206 x 150 x 285 mm
Applique ronde blanche

SUR COMMANDE	Prix	dont éco-part
(Blanc) BL22	328,00 €	0,42 €
(Gris) BL25	328,00 €	

ÉCLAIRAGE

195 x 120 x 355 mm
Applique murale transparente
en forme de vase

SUR COMMANDE	Prix	dont éco-part
BL24	322,00 €	0,42 €

L'ESPACE TECHNIQUE

AQUATOP
by JS

08

L'espace baignoire	238
L'espace douche	260
L'espace vasque	290
L'espace consoles & WC	294
L'espace robinetterie	300
L'espace rétro	315
Conditions génerales de vente	332
Procédure SAV	333
Index	334 à 357

LES BAIGNOIRES À ENCASTRER

SUSTAIN / PAGE 10

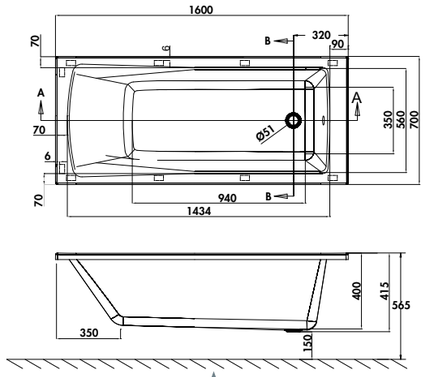

R4

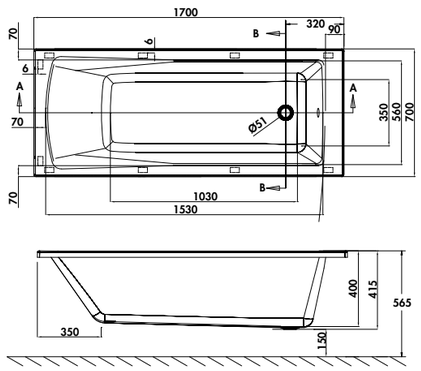

R5

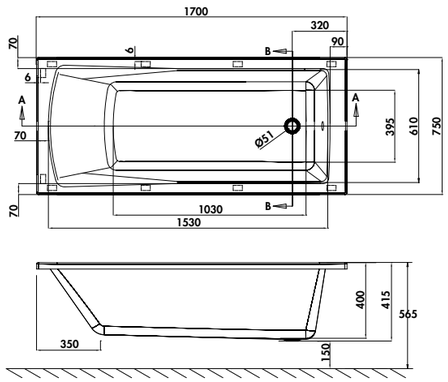

R6

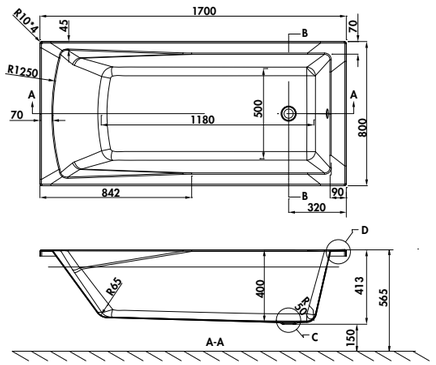

R42

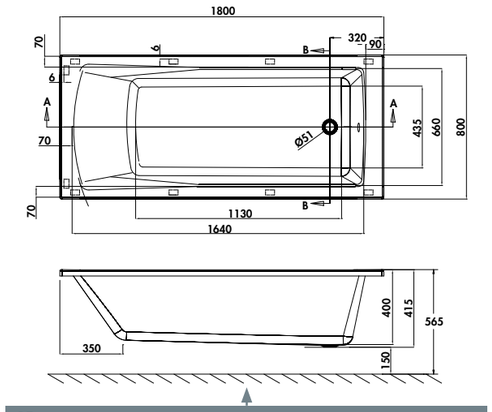

R7

LES BAIGNOIRES À ENCASTRER

ECOSQUARE / PAGE 10

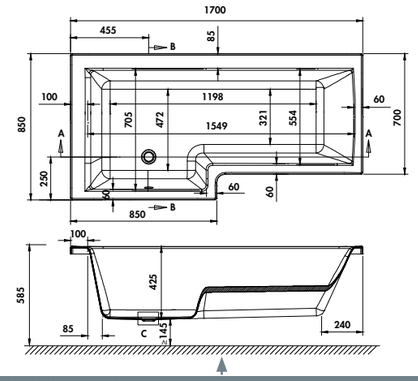

R17 (VERSION GAUCHE)

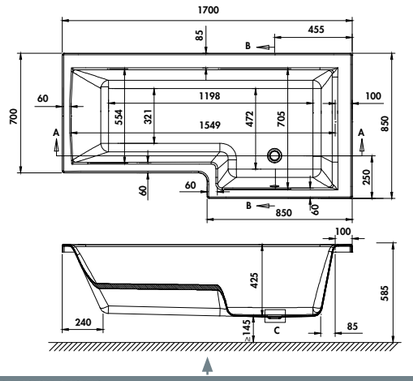

R18 (VERSION DROITE)

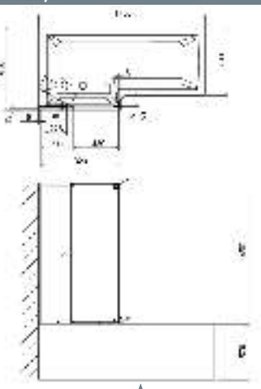

BS8L (VERSION GAUCHE)

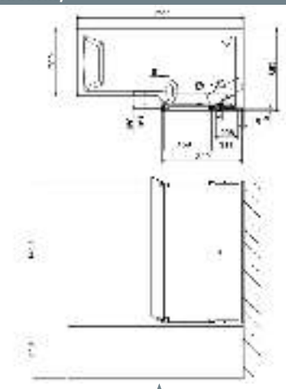

BS8R (VERSION DROITE)

ECOCURVE / PAGE 11

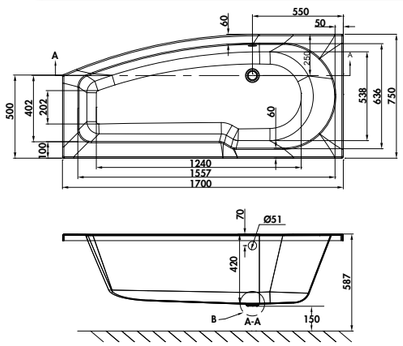

R15 (VERSION GAUCHE)

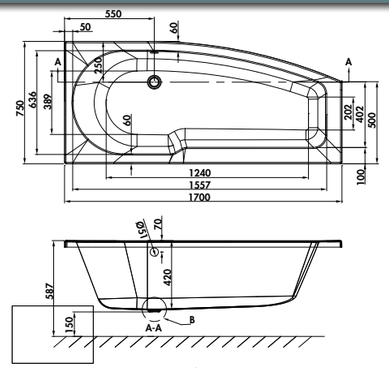

R16 (VERSION DROITE)

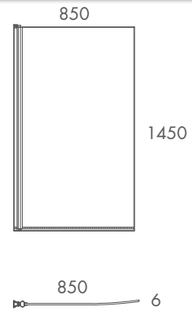

BS6 / PARE BAIGNOIRE

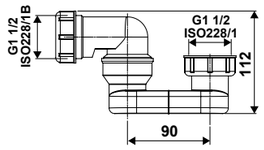

AS895

LES BAIGNOIRES À ENCASTRER

REUSE / PAGE 11

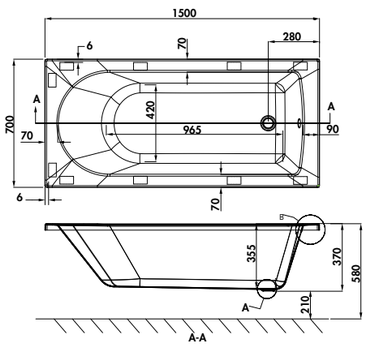

R11

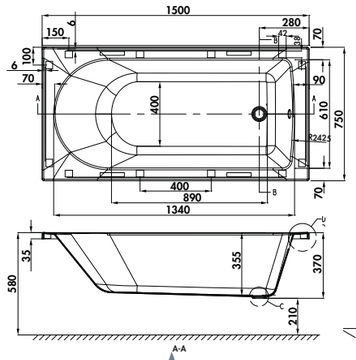

R51

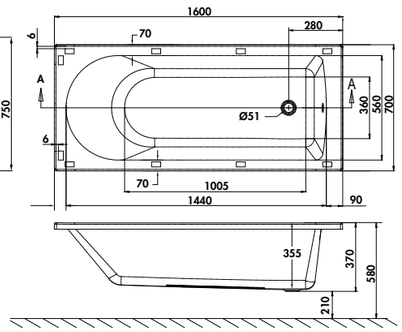

R12

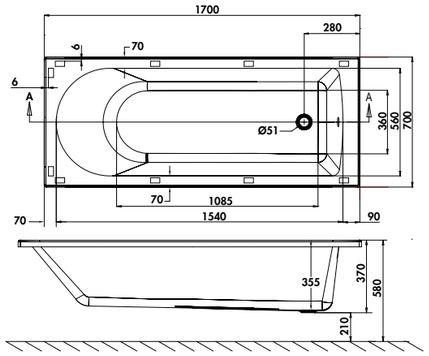

R13

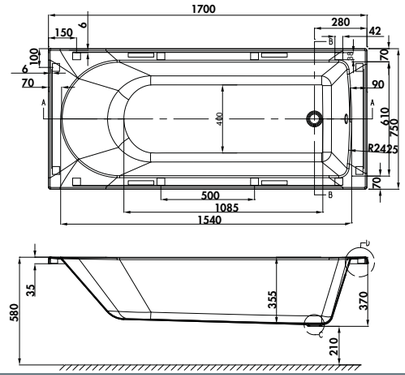

R52

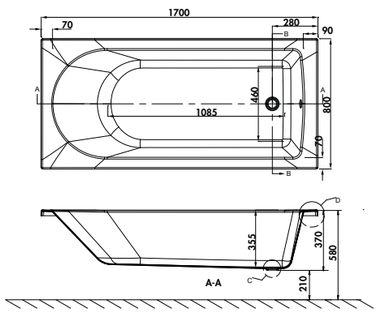

R44

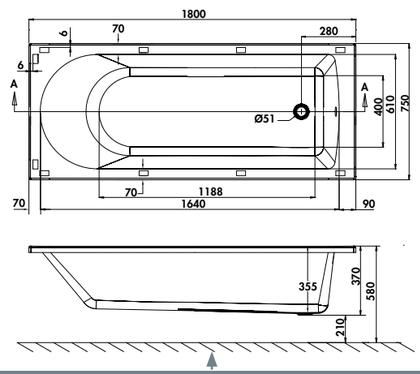

R14

LES BAIGNOIRES À ENCASTRER

VIDAGE / PAGE 11

K140-A.01

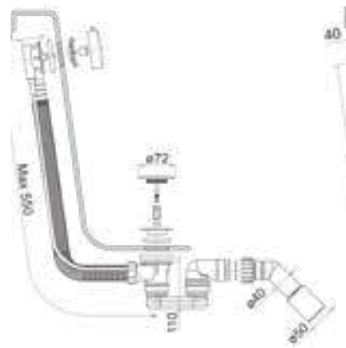

TK104-PL.01

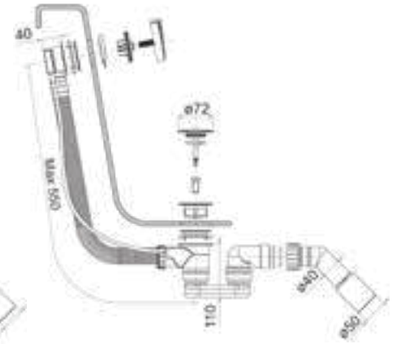

UTK-04.01

ECOROUND / PAGE 12

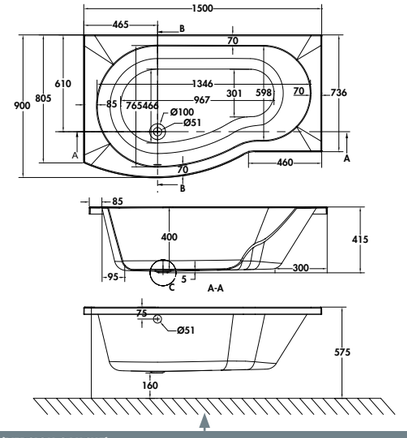

R19 (VERSION GAUCHE)

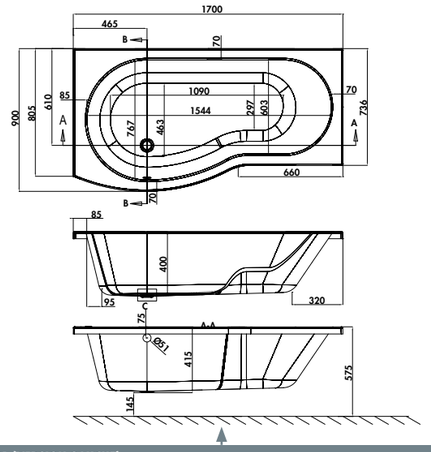

R21 (VERSION GAUCHE)

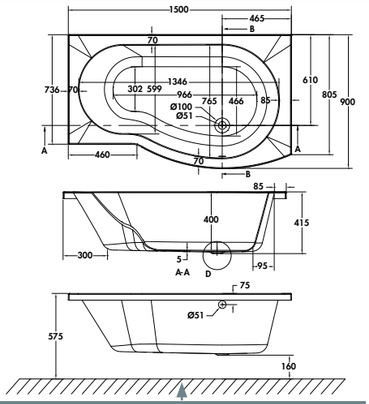

R20 (VERSION DROITE)

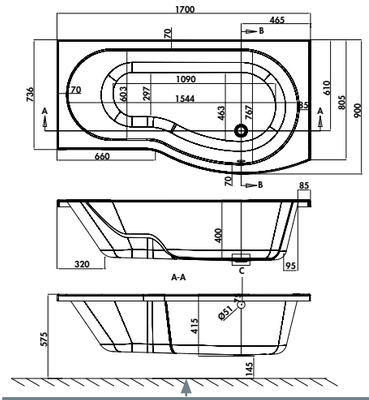

R22 (VERSION DROITE)

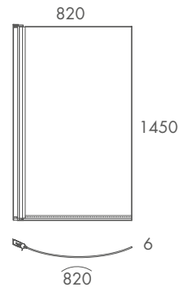

BS7 / PARE BAIGNOIRE

LES BAIGNOIRES ÎLOT

NOUVEAU / PAGE 13

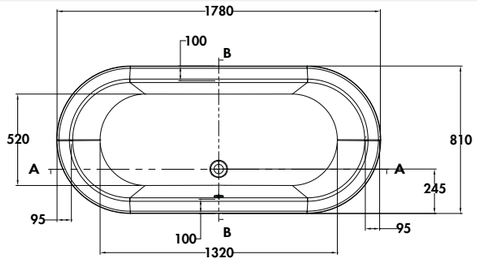

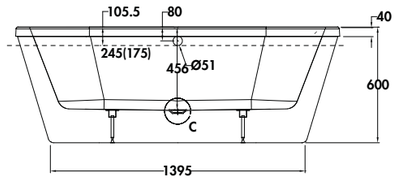

A-A

M1N + M1B

NOUVEAU PETITE / PAGE 13

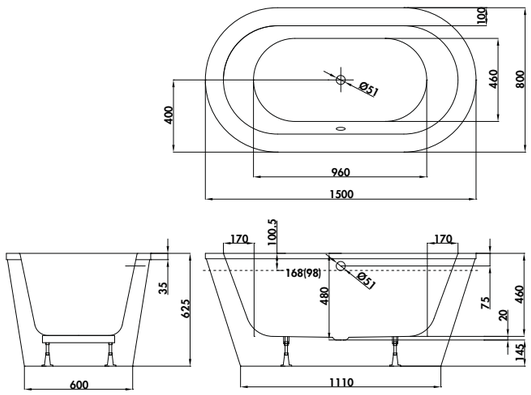

M2N + M2B

VIDAGE / PAGE 13

K140-A.01

VIDAGE / PAGE 13

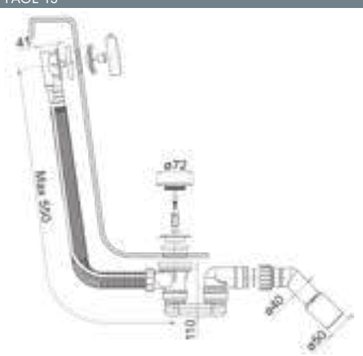

TK104-PL.01

LES BAIGNOIRES ÎLOT

FREESTARK / PAGE 13

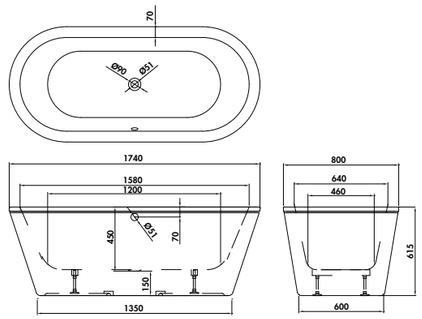

R33 + R34

VIDAGE / PAGE 13

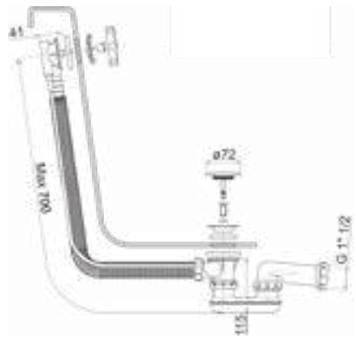

K140-A-1.01

VIDAGE / PAGE 13

TK104-PL-1.01

VIDAGE / PAGE 13

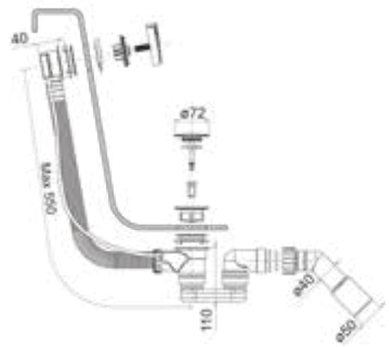

UTK-04.01

LES BAIGNOIRES À ENCASTRER ET SEMI-ÎLOT

ENVIRO / PAGE 14

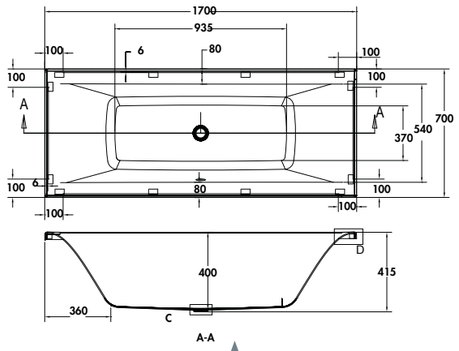

R1

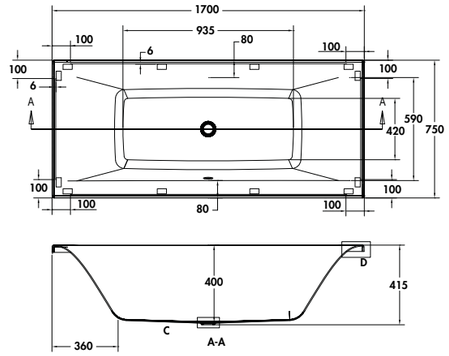

R2

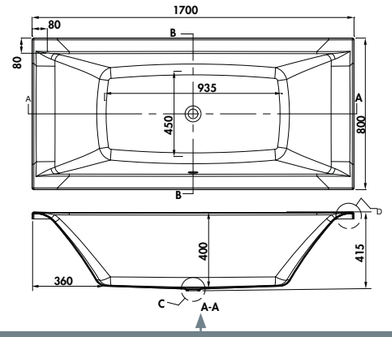

R41

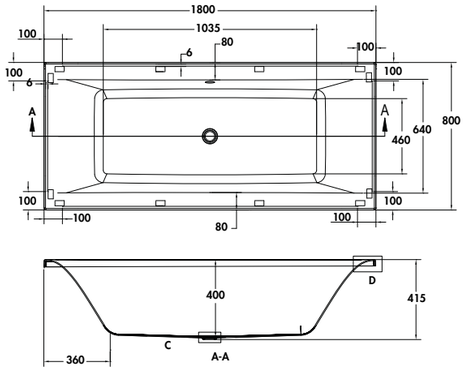

R3

VIDAGE / PAGE 14

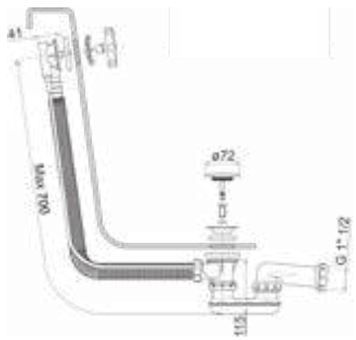

K140-A-1.01

VIDAGE / PAGE 14

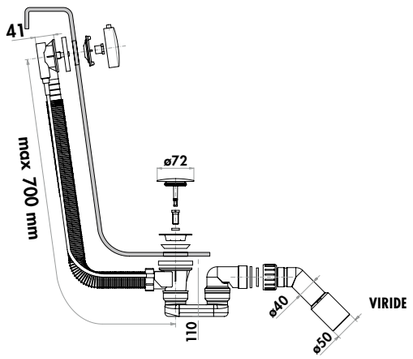

TK104-PL-1.01

LES BAIGNOIRES À ENCASTRER ET SEMI-ÎLOT

VERDE / PAGE 14

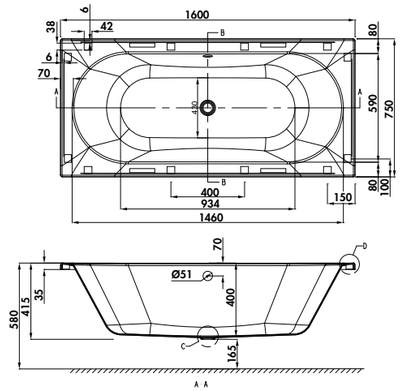

R45

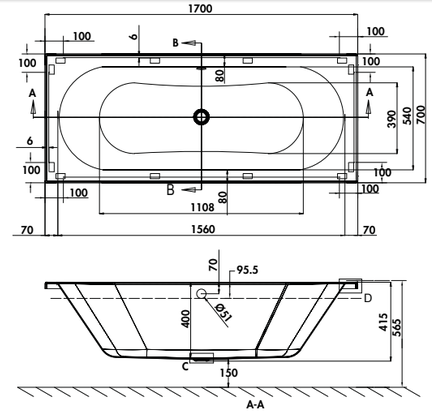

R8

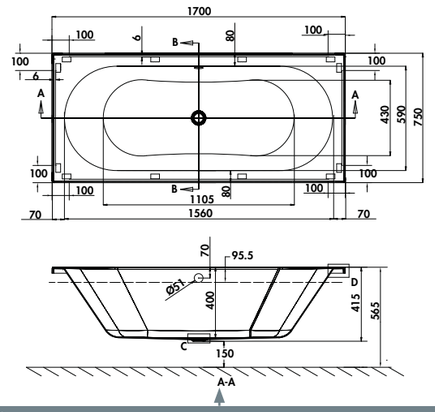

R9

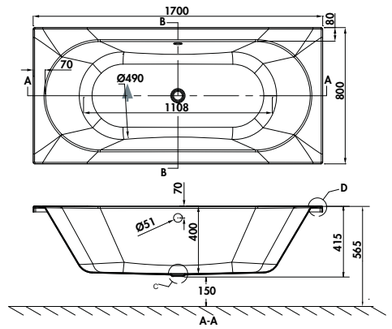

R43

LES BAIGNOIRES SEMI-ÎLOT

VERDE / PAGE 14

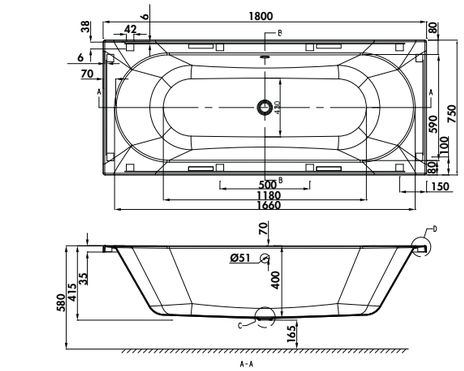

R46

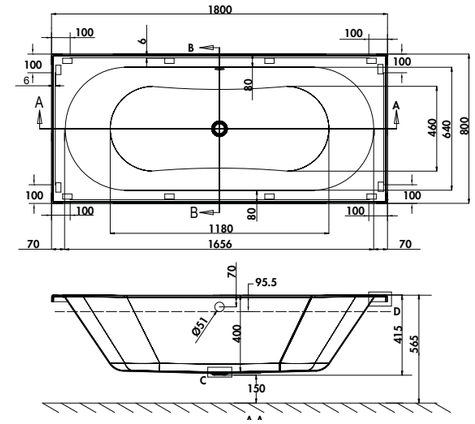

R10

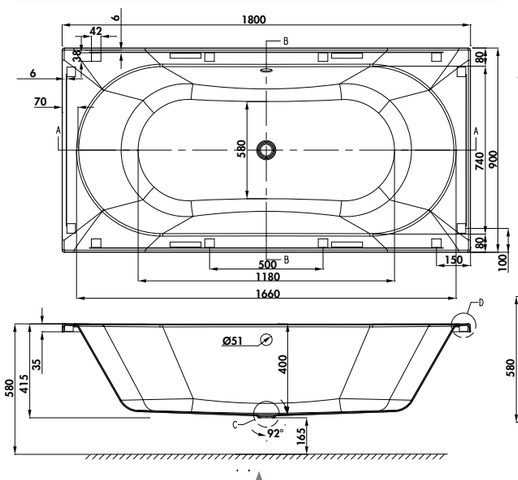

R47

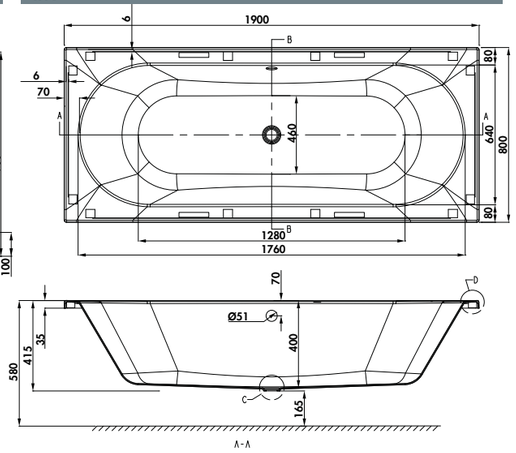

R48

VIDAGE / PAGE 14

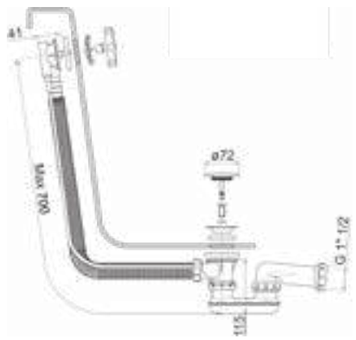

K140-A-1.01

VIDAGE / PAGE 14

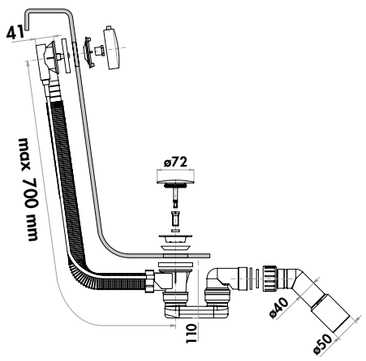

TK104-PL-1.01

LES BAIGNOIRES D'ANGLE

VIRIDE VERSION GAUCHE / PAGE 15

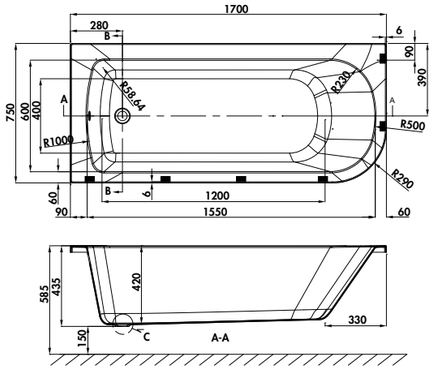

R38

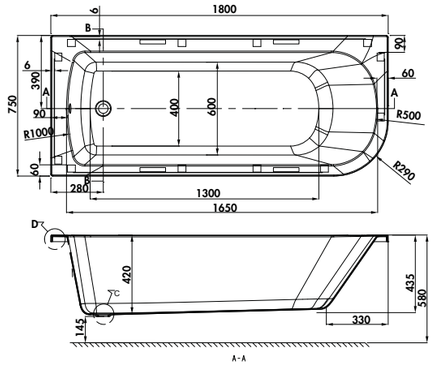

R53

VIRIDE VERSION DROITE / PAGE 15

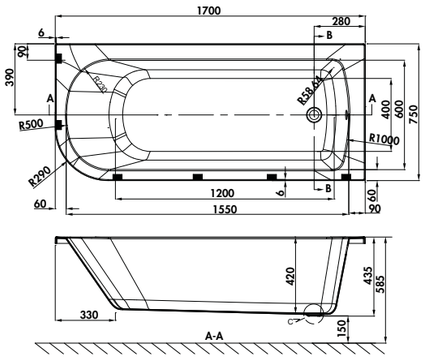

R39

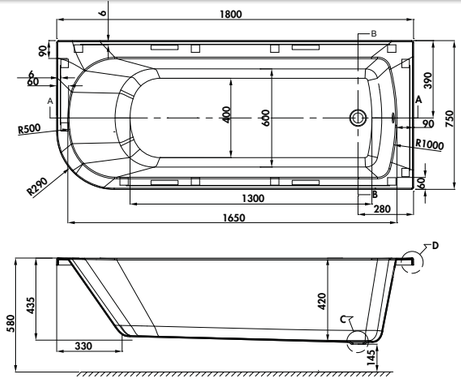

R54

VIDAGE / PAGE 15

K140-A.01

VIDAGE / PAGE 15

TK104-PL.01

LES PARE-BAIGNOIRES

Pare-baignoire / Verre trempé 6 mm / profilé chromé / De 800 à 1200 mm

Pare-baignoire 1 volet / 800 X 1400 mm

TOURACO / SP500 / PAGE 17

Dimensions (mm)

800 (L) x 1400 (H) / Réglable de 800 à 820

Épaisseur (mm) : 6

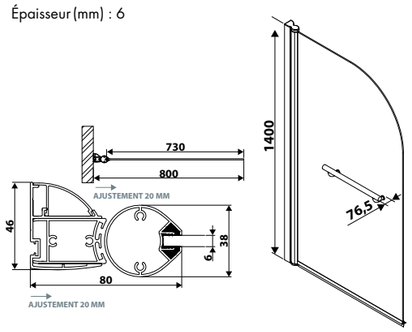

Pare-baignoire 1 volet / 1000 X 1400 mm

TOURACO / SP501 / PAGE 17

Dimensions (mm)

1000 (L) x 1400 (H) / Réglable de 1000 à 1200

Épaisseur (mm) : 6

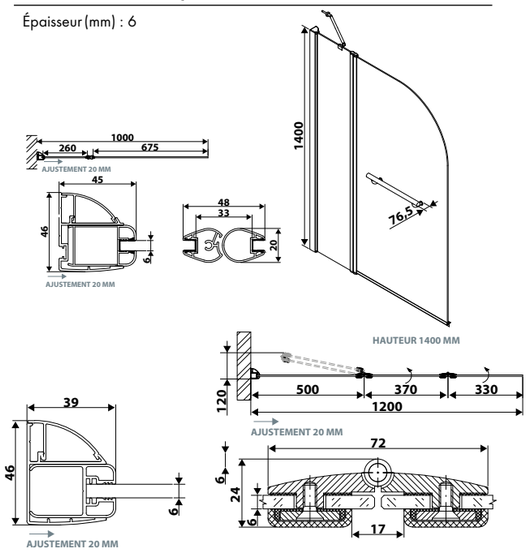

Pare-baignoire 3 volets / 1200 X 1400 mm

TOURACO / SP502 / PAGE 17

Dimensions (mm)

1200 (L) x 1400 (H) / Réglable de 1200 à 1220

Épaisseur (mm) : 6

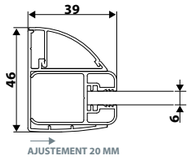

LES BAIGNOIRES SEMI-ÎLOT

PATINATO / PAGE 18

PATINATO GRANDE / PAGE 18

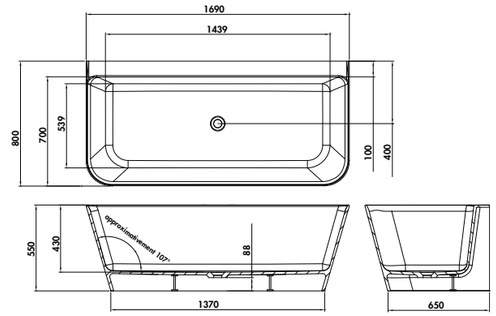

N3BCS

PATINATO PETITE / PAGE 18

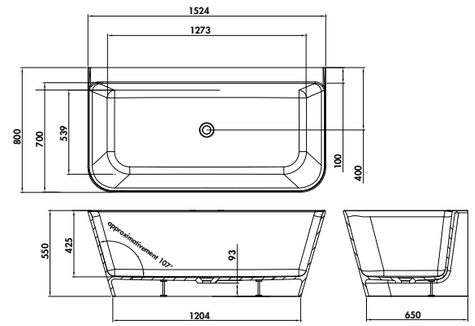

N3ACS

BONDE CLIC-CLAC / PAGE 18

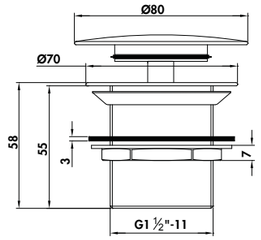

CW2NCS

VIDAGE POUR BAIGNOIRE / PAGE 18

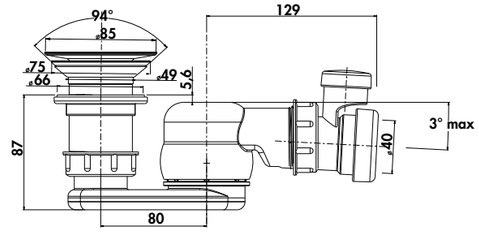

CW13

VIDAGE / PAGE 18

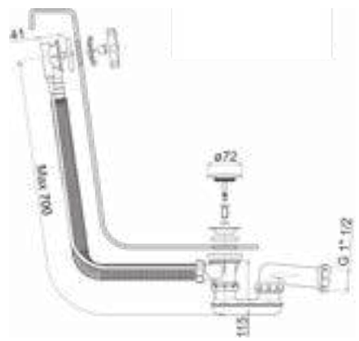

K140-A-1.01

VIDAGE / PAGE 18

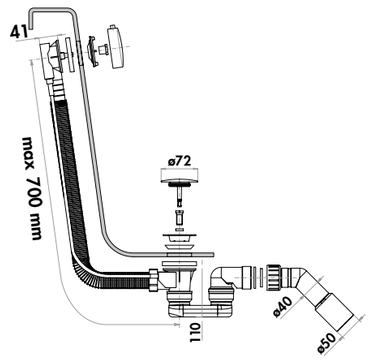

TK104-PL-1.01

LES BAIGNOIRES SEMI-ÎLOT

ORTA / PAGE 19

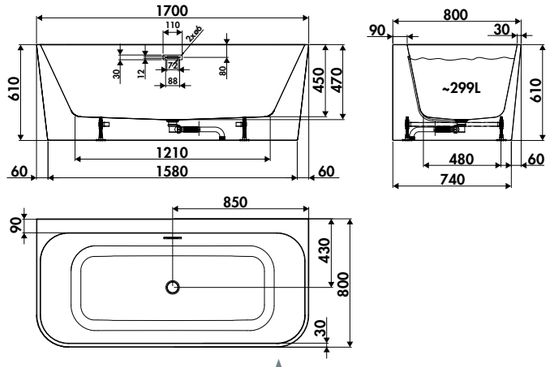

15.B.26725

SATURN / PAGE 19

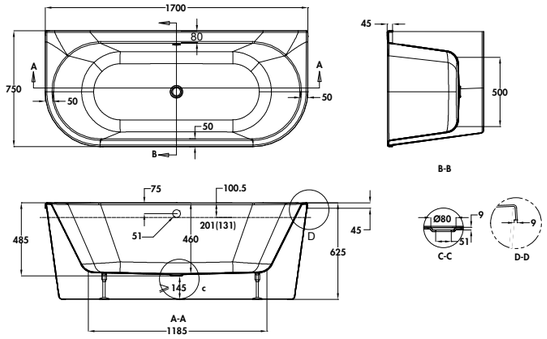

M4N

VIDAGE / PAGE 19

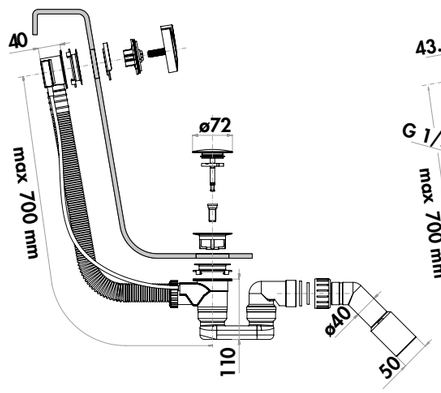

UTK-04-1.01

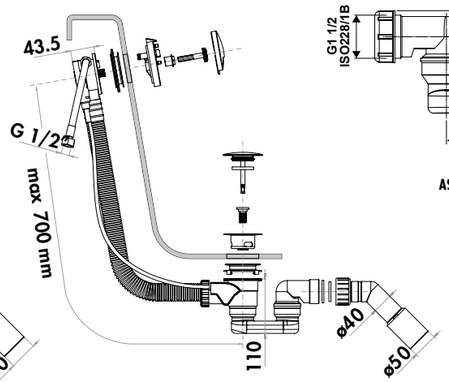

TK157-1.01

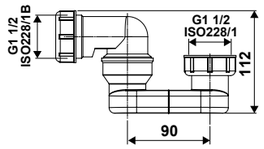

AS895

LES BAIGNOIRES D'ANGLE

VIENNA GAUCHE / PAGE 20

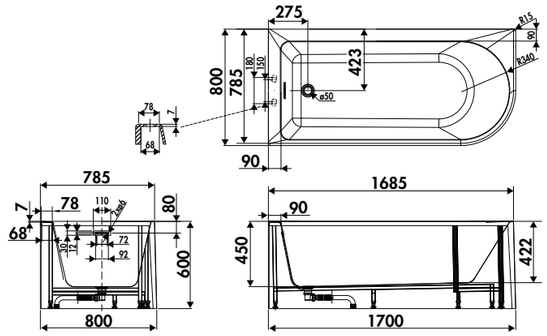

15.B.27819

VIENNA DROITE / PAGE 20

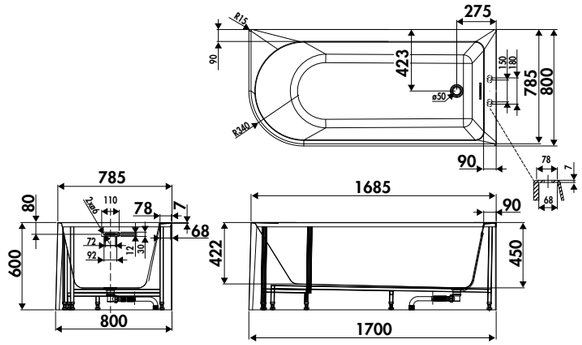

15.B.27820

LES BAIGNOIRES ÎLOT

LAGO / PAGE 21

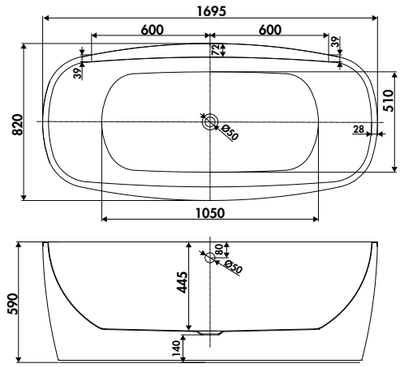

319.B.19909

SIPHON / PAGE 21

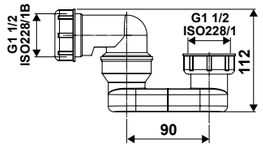

AS895

JURA / PAGE 21

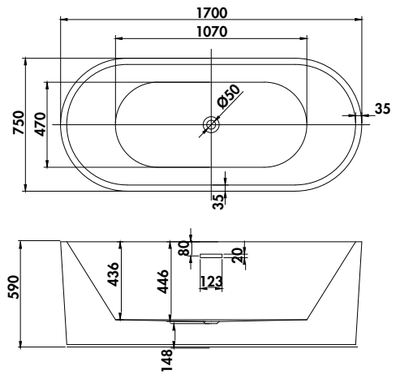

319.B.19907

LES BAIGNOIRES ÎLOT

FORMOSO / PAGE 22

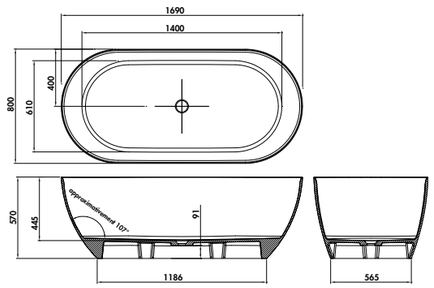

N2ACS / N2ACSM

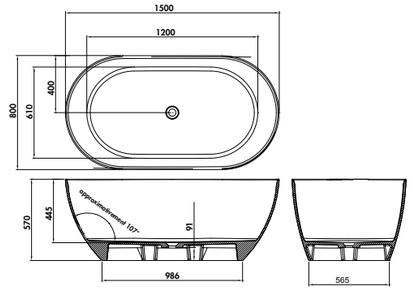

N1ACS / N1ACSM

VIDAGE POUR BAIGNOIRE / PAGE 22

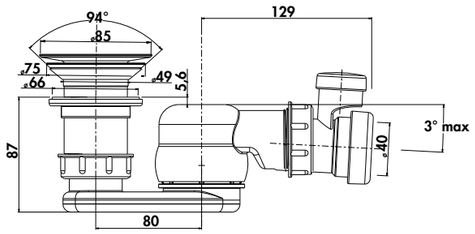

CW13

BONDE CLIC-CLAC / PAGE 22

CW2

BONDE CLIC-CLAC / PAGE 22

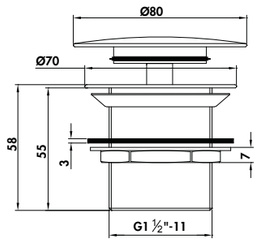

CW2NCS / CW2NCSM

VIDAGE / PAGE 22

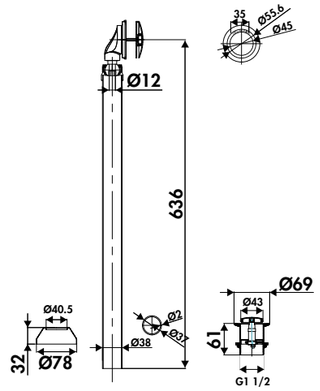

CW11

LES BAIGNOIRES ÎLOT

PALERMO / PAGE 23

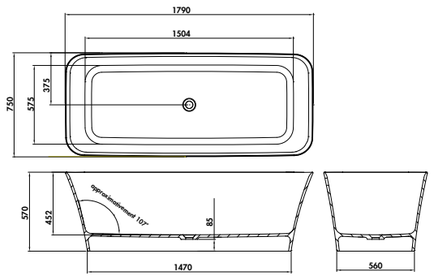

N5CCS

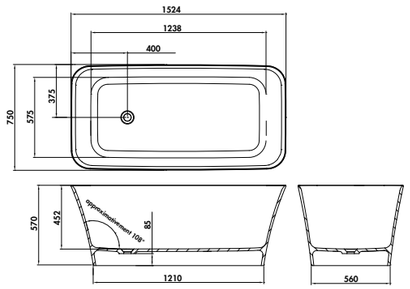

N4CCS

LA ROBINETTERIE BAIN

NEW ROAD / PAGE 24

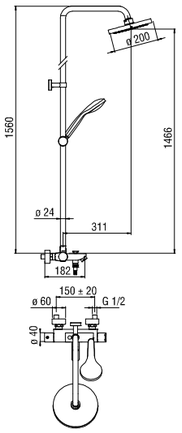

RD00410/30

MIA / PAGE 24

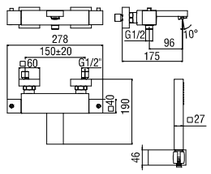

MQ102010

LIVE / PAGE 24

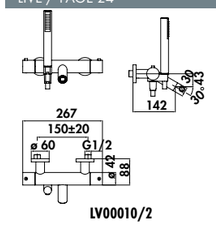

LV00010/2

ACQUAVIVA / PAGE 24

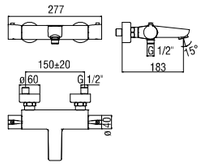

VV103010/1

ABC / PAGE 24

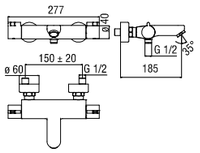

AB87010/1

TYKO / PAGE 24

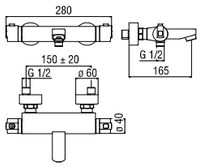

TY85310/1

ACQUERELLI / PAGE 24

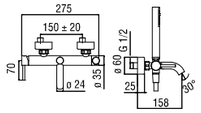

AQ93110

RACCORDS / PAGE 24

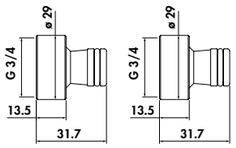

RNI152/26B

COLONNETTES / PAGE 24

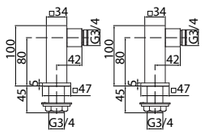

AV0K151/Q

COLONNETTES / PAGE 24

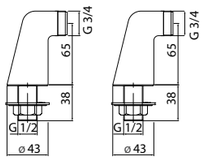

AV0K151

MITIGEURS

MITIGEURS BAIN-DOUCHE AU SOL / PAGE 25

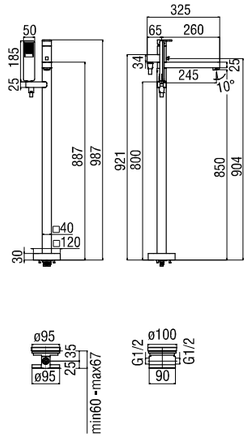

LP90180 + WE77250

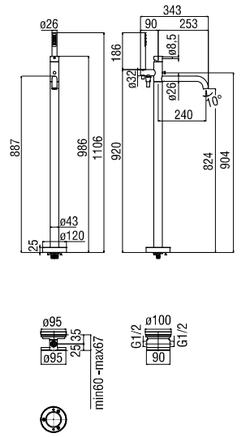

WE00180/T + WE77250

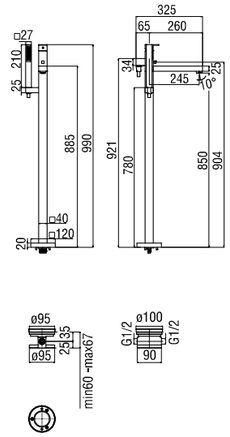

WE00180/Q + WE77250

MITIGEURS BAIN-DOUCHE MURAUX / PAGE 25

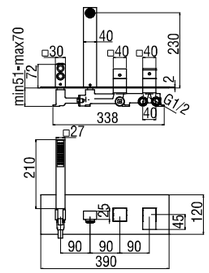

WE81201/Q + WEBK110/90Q

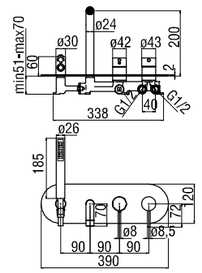

WE81201/T + WEBK110/90T

LES BAIGNOIRES ÎLOT RÉTRO

BATELLO GRANDE / PAGE 28

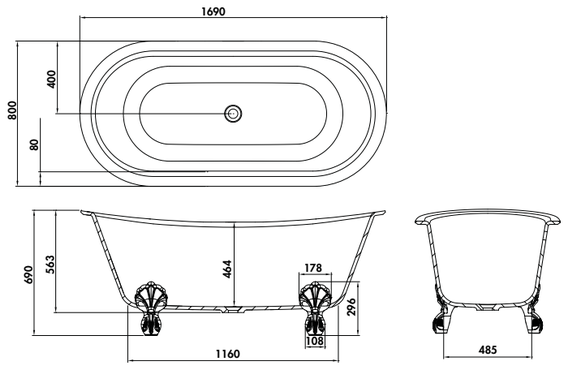

N10CS

HAREWOOD / BUCKINGHAM / PAGE 28

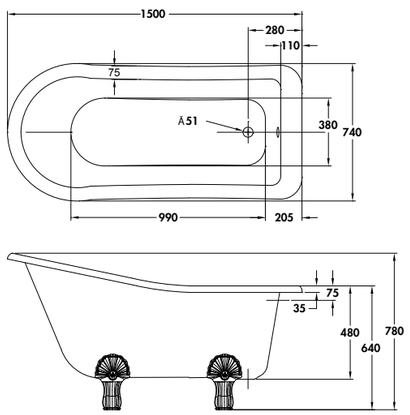

E6

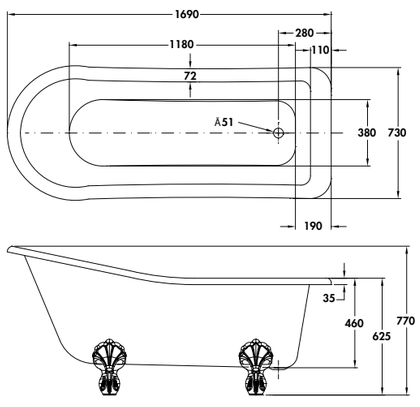

E1

LES BAIGNOIRES ÎLOT RÉTRO

BATEAU / PAGE 29

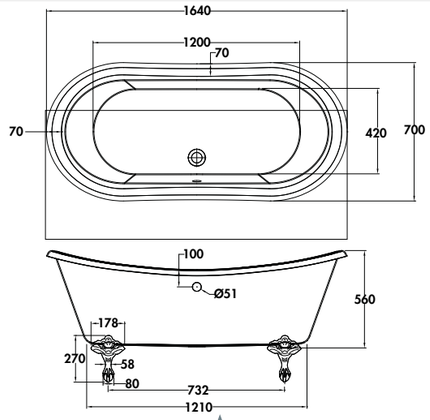

T10F

SIPHON EN P / PAGE 29

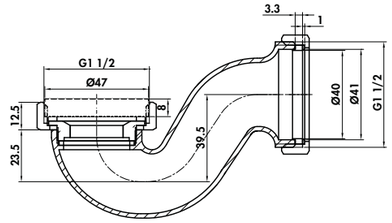

CW3

WINDSOR / PAGE 30 / 31

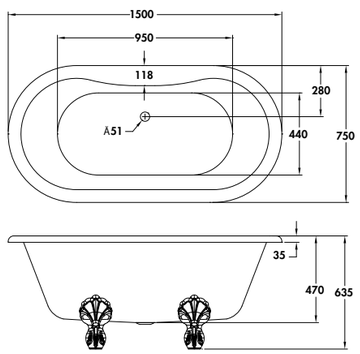

E4

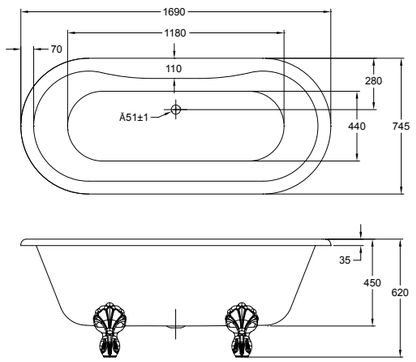

E3 / E3B

LES ACCESSOIRES

BONDE CLIC-CLAC / PAGE 32

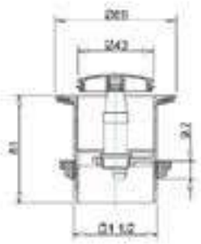

CW2

BONDE CLIC-CLAC / PAGE 32

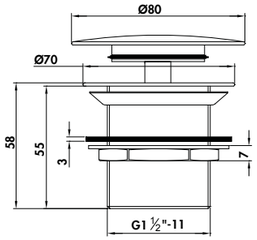

CW2NCS / CW2NCSM

LA ROBINETTERIE BAIN

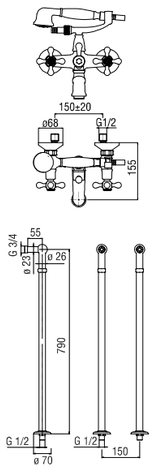

GRC5001 + AV00151/10 - PAGE 33

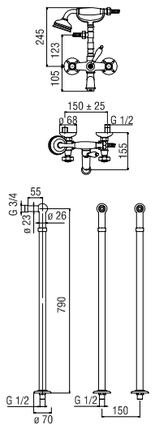

RI49001 + AV00151/10 - PAGE 33

VIDAGES APPARENTS ET TROP-PLEIN

TROP-PLEIN DE BAIGNOIRE / PAGE 33

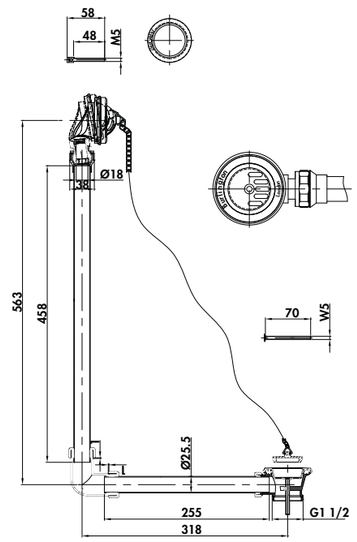

W4

TROP-PLEIN DE BAIGNOIRE / PAGE 33

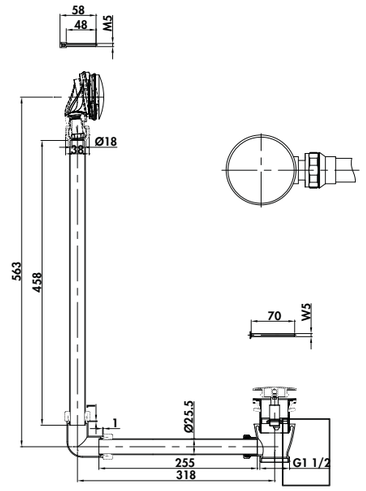

CW6

TUBE DE CONNEXION / PAGE 33

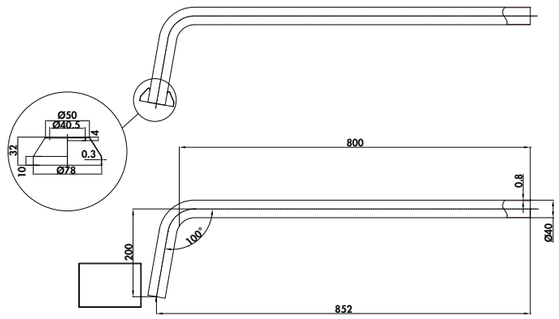

W21

SIPHON EN P / PAGE 33

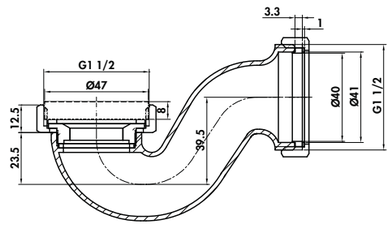

CW3

LES RECEVEURS

Z1160 / Z1160A / PAGE 39

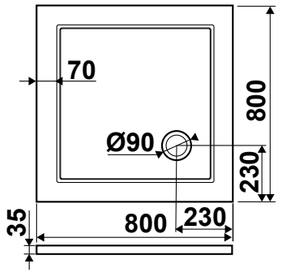

CARRÉ 800 X 800

Z1161 / Z1161A / PAGE 39

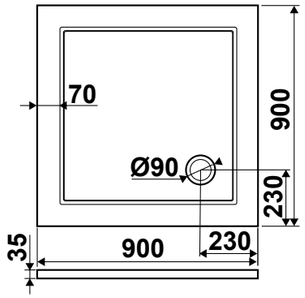

CARRÉ 900 X 900

Z1176 / Z1176A / PAGE 39

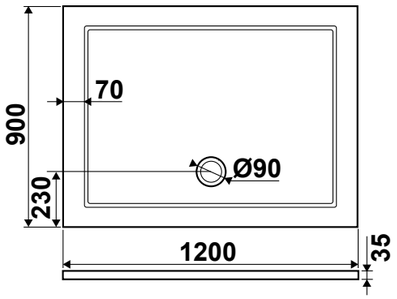

RECTANGULAIRE 1200 X 900

Z1177 / Z1177A / PAGE 39

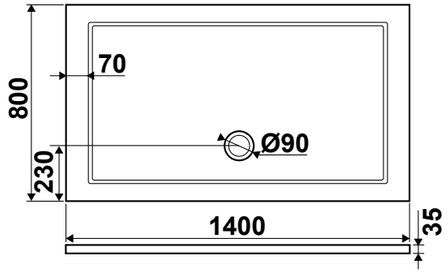

RECTANGULAIRE 1400 X 800

ST6590.43N / PAGE 39

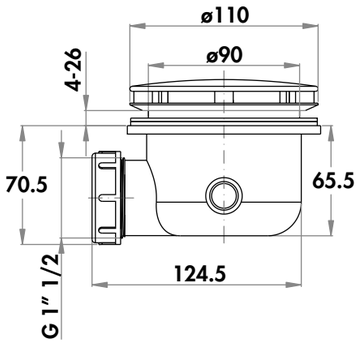

BONDE

ST6590.01N / PAGE 39

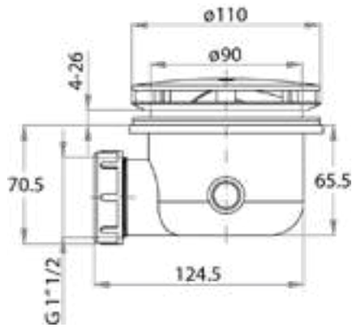

BONDE

Z1168 / Z1168A / PAGE 39

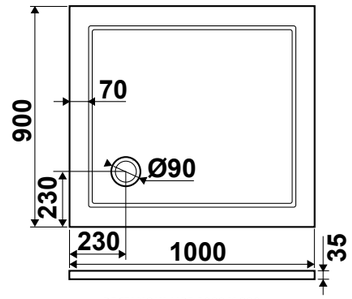

RECTANGULAIRE 1000 X 900

Z1175 / Z1175A / PAGE 39

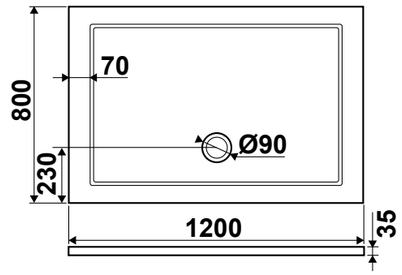

RECTANGULAIRE 1200 X 800

Z1178 / Z1178A / PAGE 39

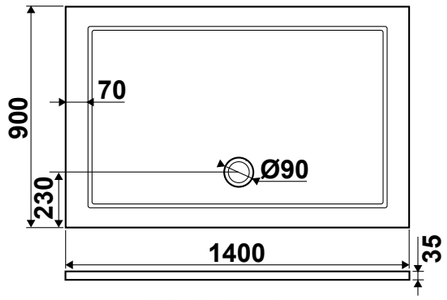

RECTANGULAIRE 1400 X 900

ST6590.01NS / PAGE 39

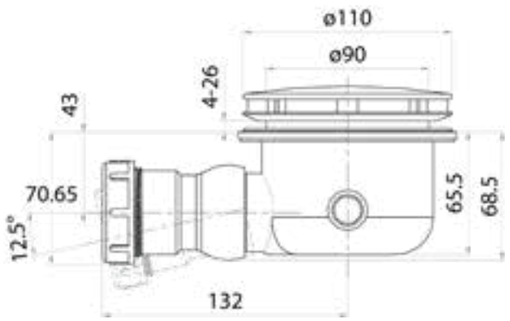

BONDE

LES PAROIS FIXES LYORA

Paroi de douche fixe 8 mm / 300 mm

LYORA / SP380 / PAGE 41

Dimensions (mm)

300 (L) x 2000 (H) / Réglable de 280 à 300

Épaisseur (mm) : 8

1

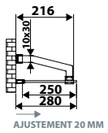

Paroi de douche fixe 8 mm / 450 mm

LYORA / SP381 / PAGE 41

Dimensions (mm)

450 (L) x 2000 (H) / Réglable de 430 à 450

Épaisseur (mm) : 8

2

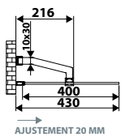

Paroi de douche fixe 8 mm / 600 mm

LYORA / SP382 / PAGE 41

Dimensions (mm)

600 (L) x 2000 (H) / Réglable de 580 à 600

Épaisseur (mm) : 8

3

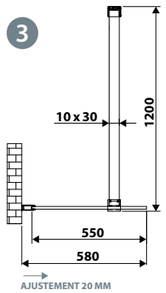

Paroi de douche fixe 8 mm / 700 mm

LYORA / SP383 / PAGE 41

Dimensions (mm)

700 (L) x 2000 (H) / Réglable de 680 à 700

Épaisseur (mm) : 8

4

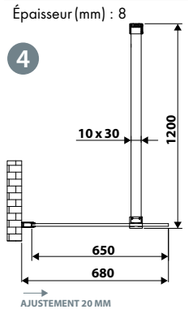

Paroi de douche fixe 8 mm / 800 mm

LYORA / SP384 / PAGE 41

Dimensions (mm)

800 (L) x 2000 (H) / Réglable de 780 à 800

Épaisseur (mm) : 8

5

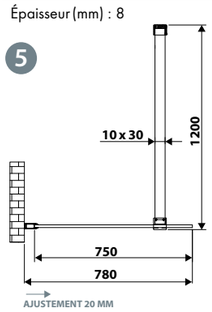

Paroi de douche fixe 8 mm / 900 mm

LYORA / SP385 / PAGE 41

Dimensions (mm)

900 (L) x 2000 (H) / Réglable de 880 à 900

Épaisseur (mm) : 8

6

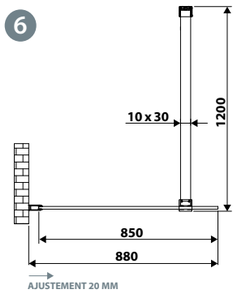

Paroi de douche fixe 8 mm / 1000 mm

LYORA / SP386 / PAGE 41

Dimensions (mm)

1 000 (L) x 2000 (H) / Réglable de 980 à 1000

Épaisseur (mm) : 8

7

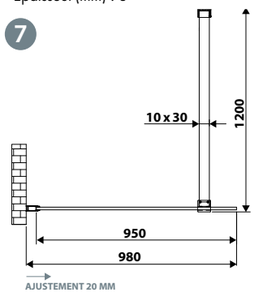

Paroi de douche fixe 8 mm / 1100 mm

LYORA / SP387 / PAGE 41

Dimensions (mm)

1 100 (L) x 2 000 (H) / Réglable de 1080 à 1100

Épaisseur (mm) : 8

8

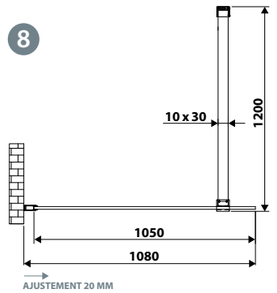

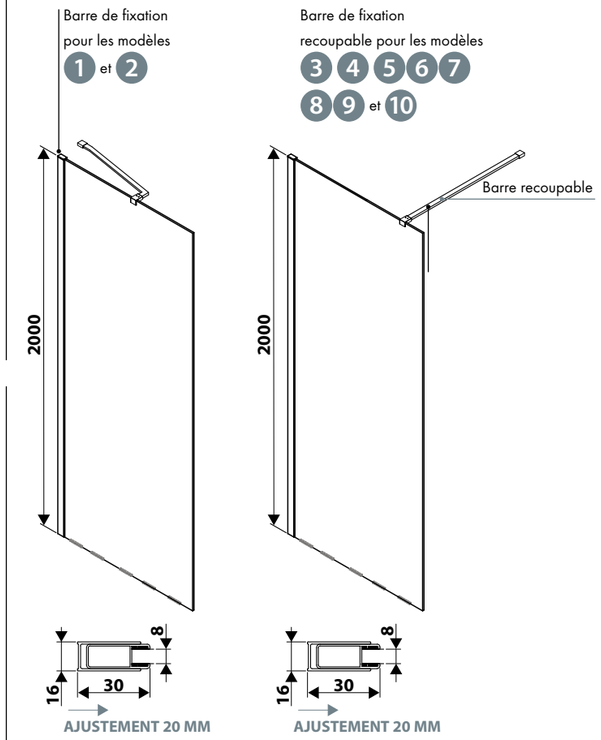

Paroi de douche fixe 8 mm / 1200 mm

LYORA / SP388 / PAGE 41

Dimensions (mm)

1 200 (L) x 2000 (H) / Réglable de 1 180 à 1 200

Épaisseur (mm) : 8

9

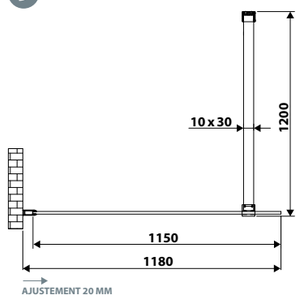

Paroi de douche fixe 8 mm / 1400 mm

LYORA / SP389 / PAGE 41

Dimensions (mm)

1 400 (L) x 2000 (H) / Réglable de 1 380 à 1 400

Épaisseur (mm) : 8

10

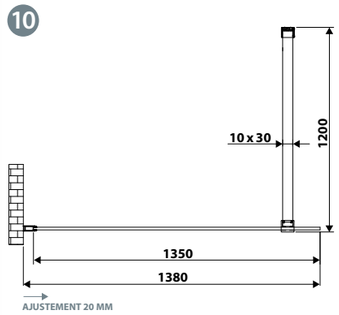

LES PAROIS FIXES LYORA AVEC VOLET FIXE

LYORA+30
verre trempé 8 mm / profilé chromé
De 300 à 1400 mm

LYORA+30 / PAGE 41

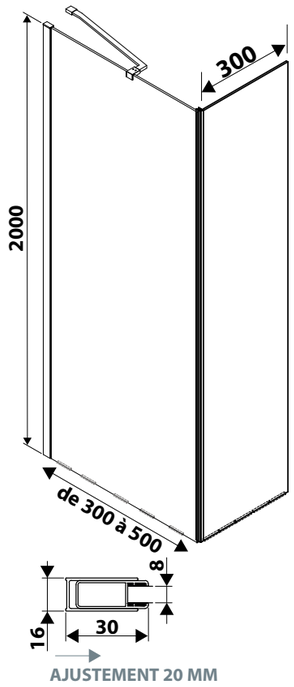

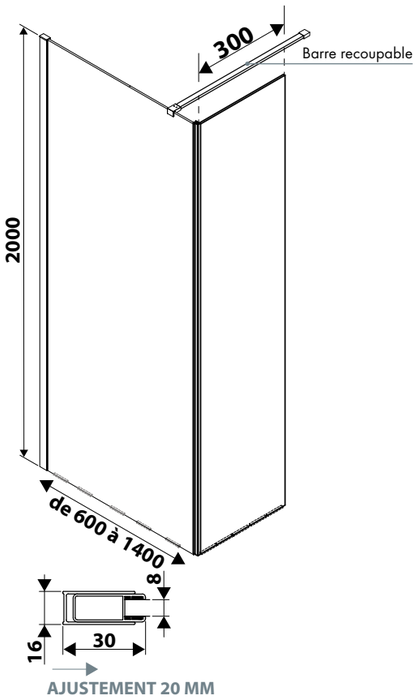

LYORA+45
verre trempé 8 mm / profilé chromé
De 300 à 1400 mm

LYORA+45 / PAGE 41

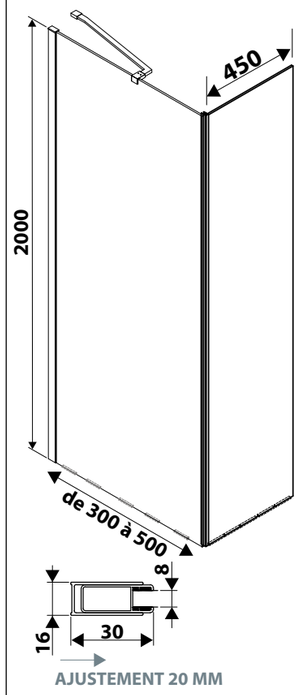

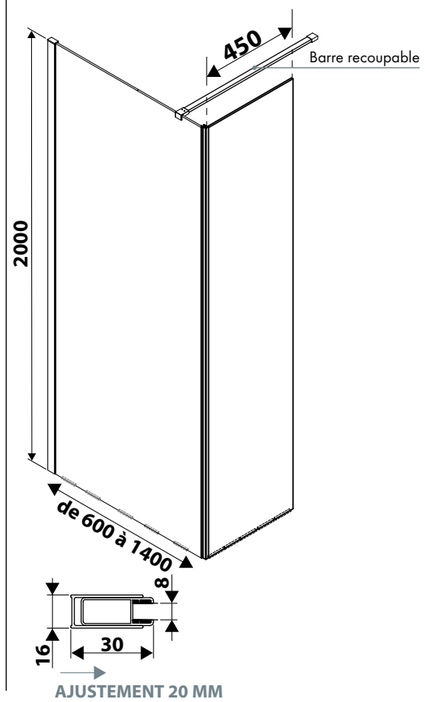

LES PAROIS FIXES LYORA AVEC VOLET FLEXIBLE

LYORAFLEX+30
verre trempé 8 mm / profilé chromé
De 300 à 1400 mm

LYORAFLEX+30 / PAGE 41

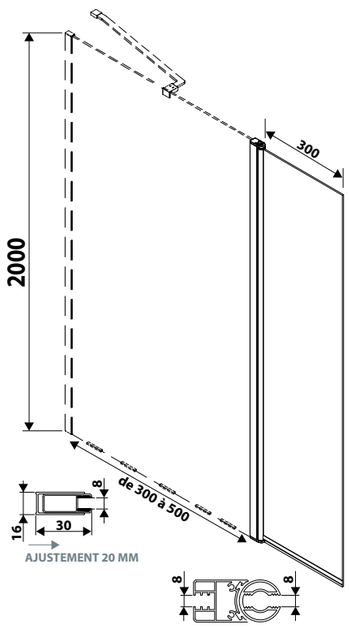

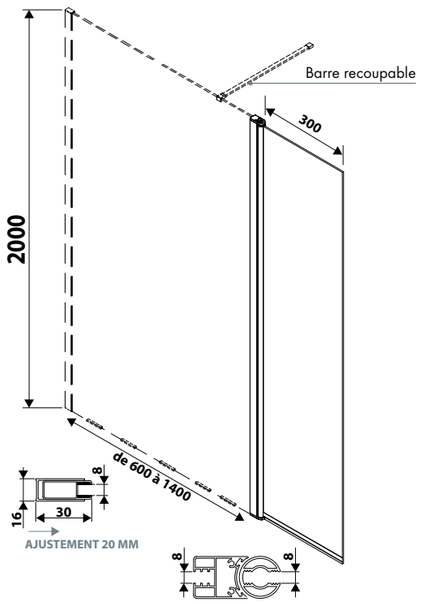

LYORAFLEX+45
verre trempé 8 mm / profilé chromé
De 300 à 1400 mm

LYORAFLEX+30 / PAGE 41

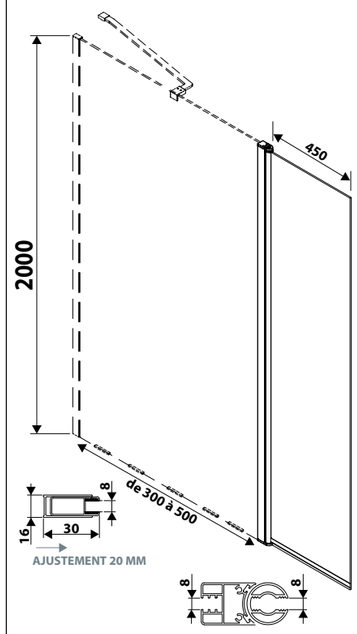

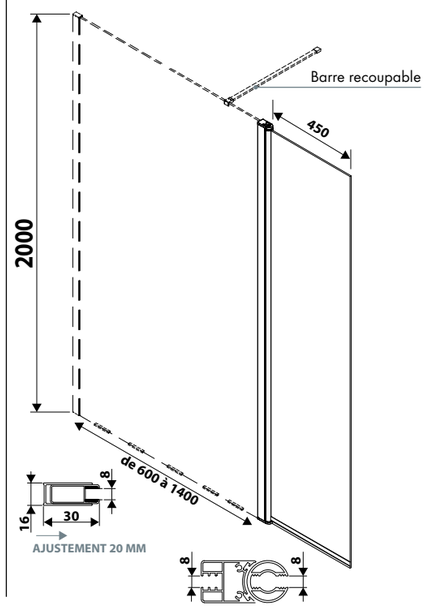

LES PAROIS FIXES QUETZAL

GARANTIE 10 ANS

Paroi de douche fixe 8 mm / 300 mm

QUETZAL / SP300 015 / PAGE 43

Dimensions (mm)

300 (L) x 2000 (H) / Réglable de 280 à 300

Épaisseur (mm) : 8

1

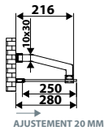

Paroi de douche fixe 8 mm / 450 mm

QUETZAL / SP301 / PAGE 43

Dimensions (mm)

450 (L) x 2000 (H) / Réglable de 430 à 450

Épaisseur (mm) : 8

2

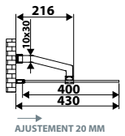

Paroi de douche fixe 8 mm / 600 mm

QUETZAL / SP302 / PAGE 43

Dimensions (mm)

600 (L) x 2000 (H) / Réglable de 580 à 600

Épaisseur (mm) : 8

3

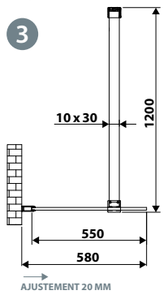

Paroi de douche fixe 8 mm / 700 mm

QUETZAL / SP311 015 / PAGE 43

Dimensions (mm)

700 (L) x 2000 (H) / Réglable de 680 à 700

Épaisseur (mm) : 8

4

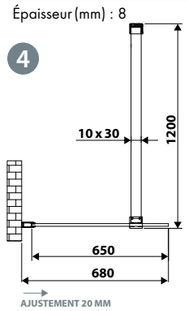

Paroi de douche fixe 8 mm / 800 mm

QUETZAL / SP303 015 / PAGE 43

Dimensions (mm)

800 (L) x 2000 (H) / Réglable de 780 à 800

Épaisseur (mm) : 8

5

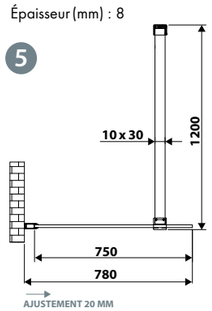

Paroi de douche fixe 8 mm / 900 mm

QUETZAL / SP304 015 / PAGE 43

Dimensions (mm)

900 (L) x 2000 (H) / Réglable de 880 à 900

Épaisseur (mm) : 8

6

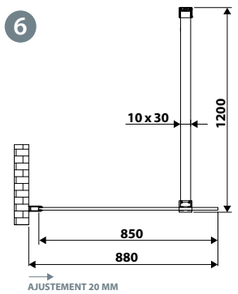

Paroi de douche fixe 8 mm / 1000 mm

QUETZAL / SP305 / PAGE 43

Dimensions (mm)

1 000 (L) x 2000 (H) / Réglable de 980 à 1000

Épaisseur (mm) : 8

7

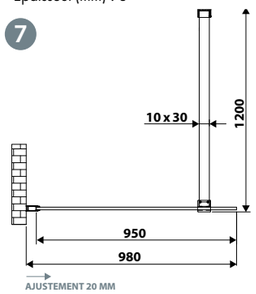

Paroi de douche fixe 8 mm / 1100 mm

QUETZAL / SP306 / PAGE 43

Dimensions (mm)

1 100 (L) x 2 000 (H) / Réglable de 1080 à 1100

Épaisseur (mm) : 8

8

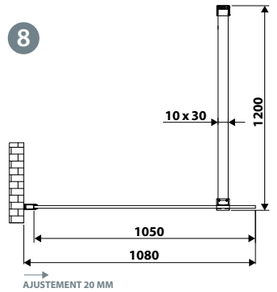

Paroi de douche fixe 8 mm / 1400 mm

LYORA / SP309 / PAGE 43

Dimensions (mm)

1 400 (L) x 2000 (H) / Réglable de 1 380 à 1 400

Épaisseur (mm) : 8

10

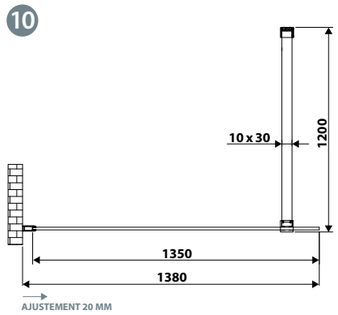

Verre trempé 8 mm / profilé chromé De 300 à 1400 mm

Barre de fixation pour les modèles 1 et 2

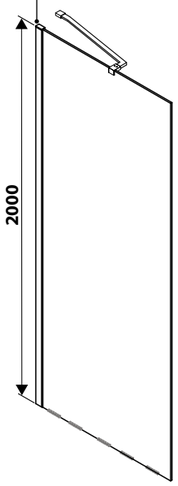

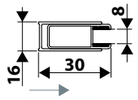

Barre de fixation recoupable pour les modèles 3 4 5 6 7 8 9 et 10

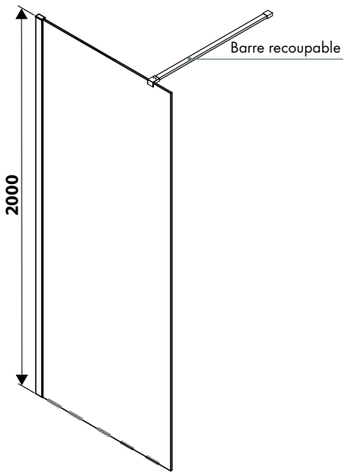

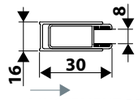

LES PAROIS FIXES QUETZAL AVEC VOLET FIXE

QUETZAL+30
verre trempé 8 mm / profilé chromé
De 450 à 1400 mm

QUETZAL+30 / PAGE 43

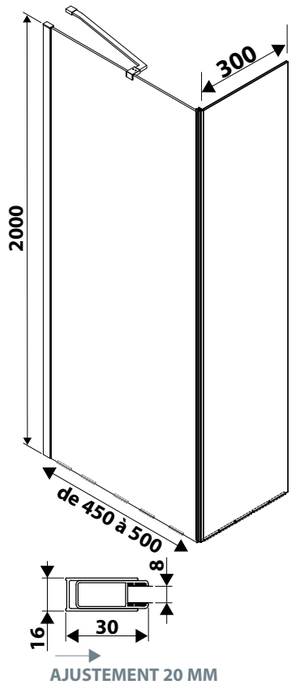

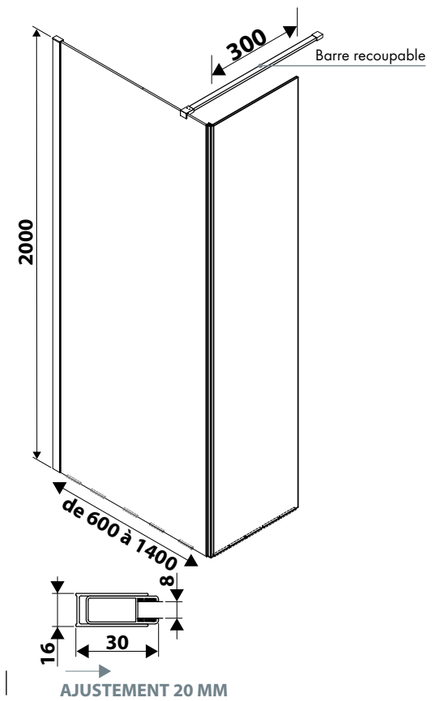

QUETZAL+45
verre trempé 8 mm / profilé chromé
De 450 à 1400 mm

QUETZAL+45 / PAGE 43

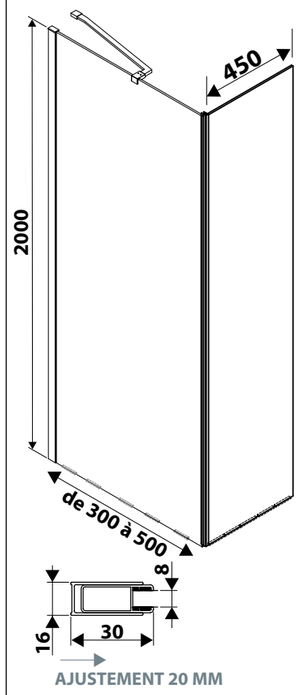

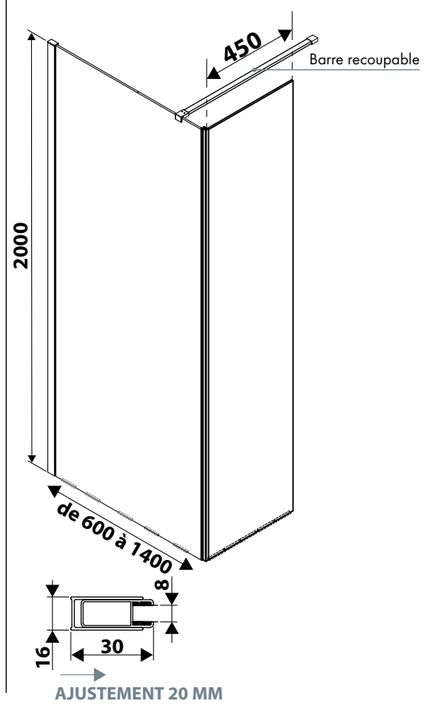

LES PAROIS FIXES QUETZAL AVEC VOLET FLEXIBLE

QUETZALFLEX+30
verre trempé 8 mm / profilé chromé
De 450 à 1400 mm

LYORAFLEX+30 / PAGE 43

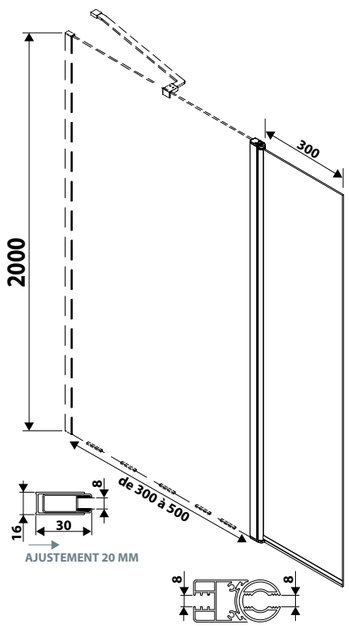

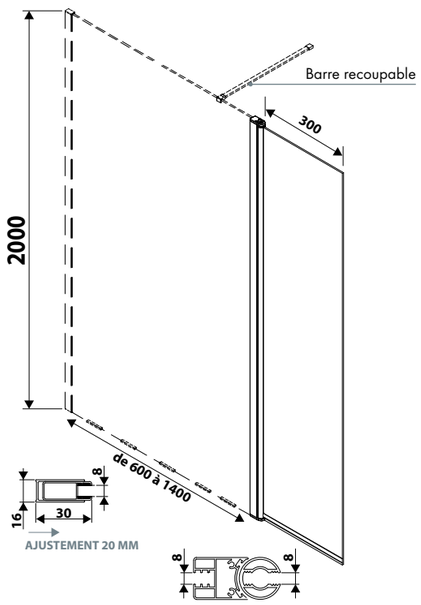

QUETZALFLEX+45
verre trempé 8 mm / profilé chromé
De 450 à 1400 mm

LYORAFLEX+45 / PAGE 43

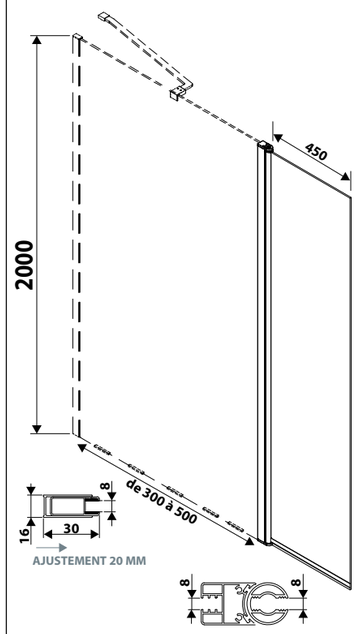

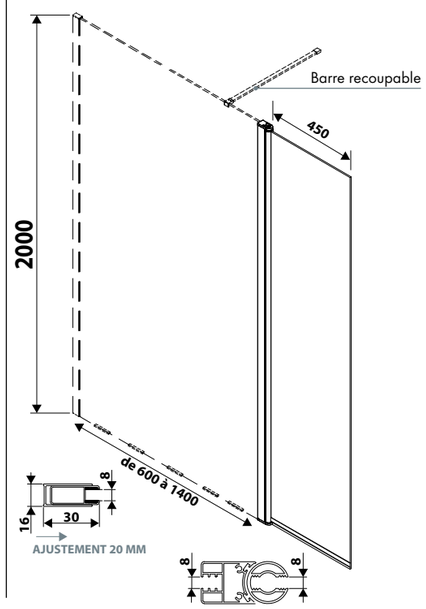

PAROI FIXE QUETZAL

QUETZAL
verre trempé 8 mm / profilé chromé
DOUBLE ENTRÉE

QUETZAL / SP370 / PAGE 43

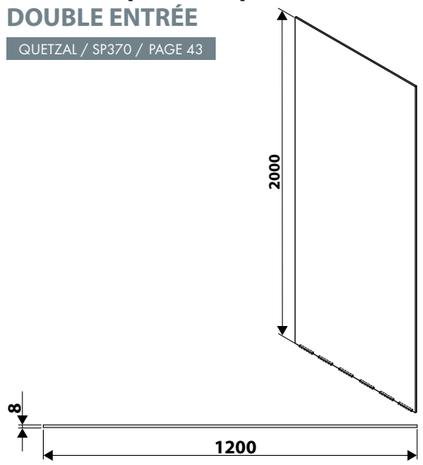

PAROI FIXE ALECTO

ALECTO
verre trempé 8 mm / profilé chromé
De 800 à 1000 mm

SP217, SP218, SP219 / PAGE 44

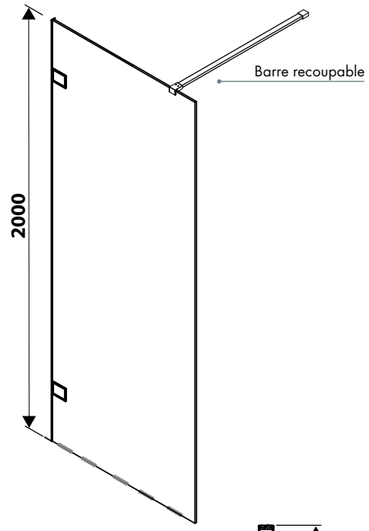

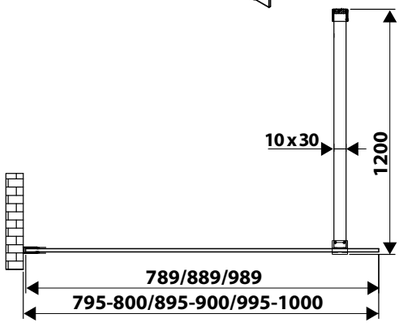

PAROI FIXE ERIONE

ERIONE
verre trempé 8 mm / profilé chromé
De 300 à 1200 mm

ERIONE / PAGE 45

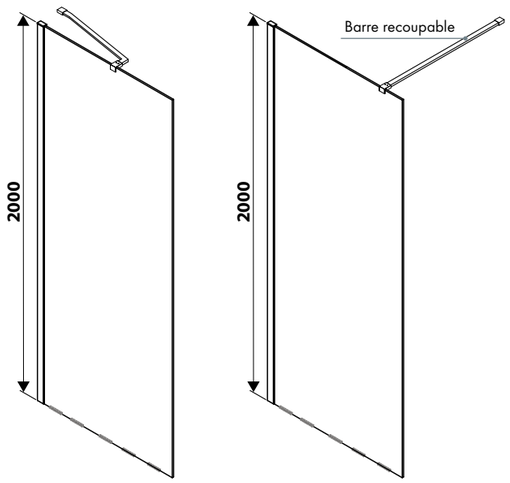

Pour les dimensions plus précises des parois ERIONE, merci de vous référer aux plans de nos parois QUETZAL.

SOLUTIONS PIVOTANTES HYLIA

HYLIA
verre trempé 8 mm / profilé chromé
De 800 à 1000 mm

SP110, SP100, SP111 / PAGE 46

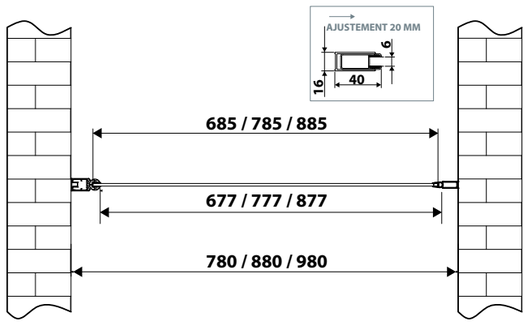

LES SOLUTIONS PIVOTANTES HOKKY

Verre trempé 8 mm / profilé chromé / De 800 à 1200 mm

Porte pivotante 8 mm / 800 mm

SP201 / PAGE 46

Dimensions (mm)

800 (L) x 2000 (H) / Réglable de 795 à 815

Épaisseur (mm) : 8

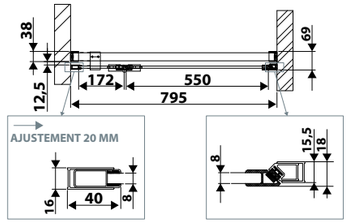

Porte pivotante 8 mm / 1100 mm

SP204 / PAGE 46

Dimensions (mm)

1100 (L) x 2000 (H) / Réglable de 1095 à 1115

Épaisseur (mm) : 8

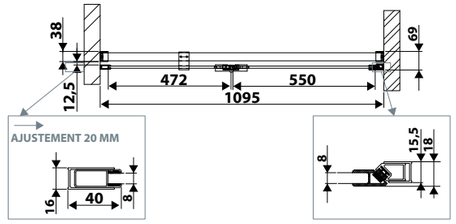

Porte pivotante 8 mm / 900 mm

SP202 / PAGE 46

Dimensions (mm)

900 (L) x 2000 (H) / Réglable de 895 à 915

Épaisseur (mm) : 8

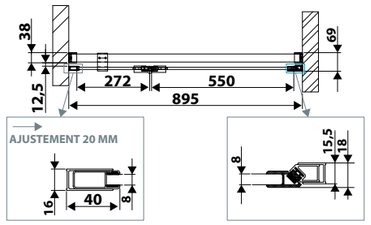

Porte pivotante 8 mm / 1200 mm

SP205 / PAGE 46

Dimensions (mm)

1200 (L) x 2000 (H) / Réglable de 1195 à 1215

Épaisseur (mm) : 8

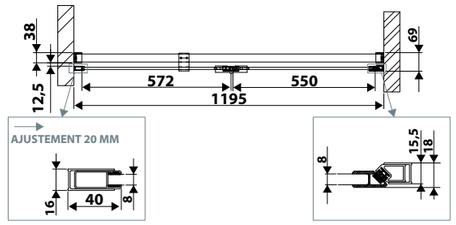

Porte pivotante 8 mm / 1000 mm

SP203 / PAGE 46

Dimensions (mm)

1000 (L) x 2000 (H) / Réglable de 995 à 1015

Épaisseur (mm) : 8

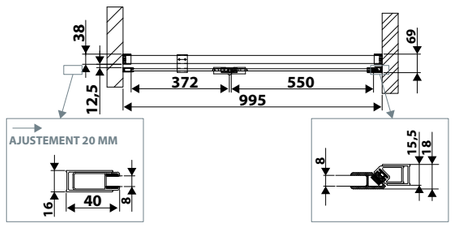

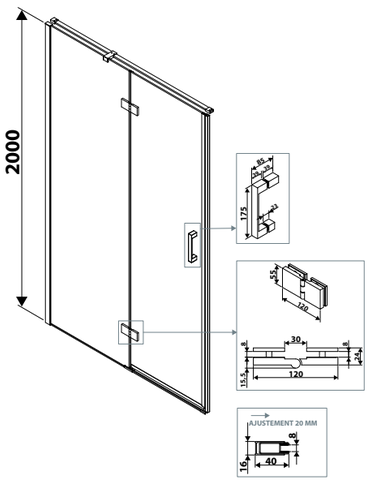

LES SOLUTIONS PIVOTANTES SPRÉO

▪Porte pivotante 8 mm / 1000 mm verre trempé 8 mm / SANS CADRE

De 600 à 1000 mm

SPRÉO / SP211, SP212, SP213, SP214, SP215 / PAGE 47

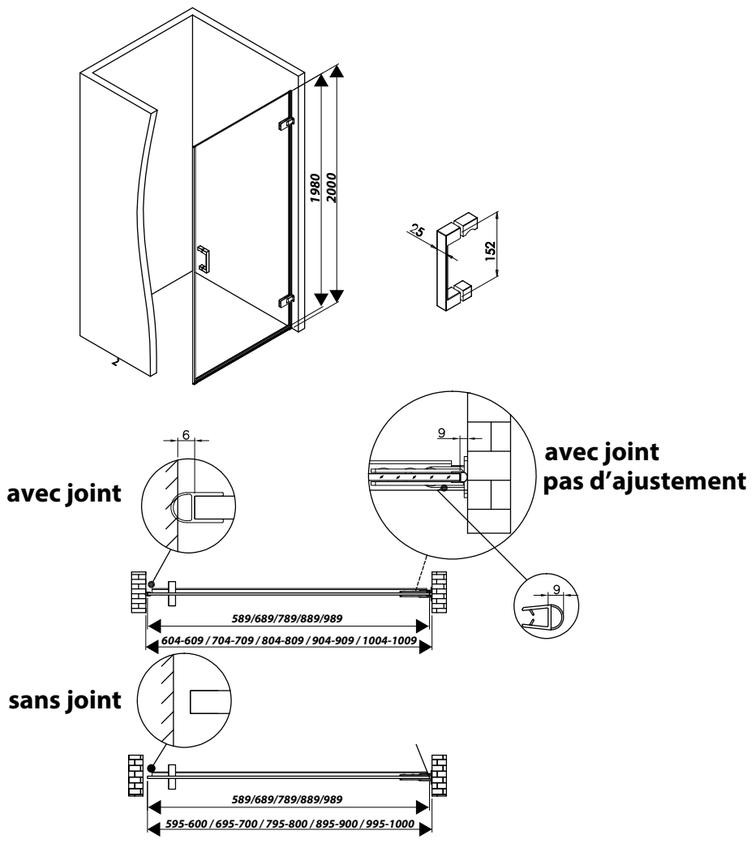

LES SOLUTIONS COULISSANTES CALAO

▪Verre trempé 8 mm / profilé chromé / De 980 à 1400 mm

▪Porte coulissante 8 mm / 980 mm

SP422 / PAGE 48

Dimensions (mm)

980 (L) x 2000 (H) / Réglable de 980 à 995

Épaisseur (mm) : 8

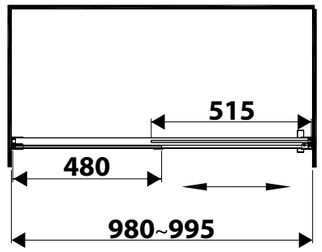

▪Porte coulissante 8 mm / 1000 mm

SP428 / PAGE 48

Dimensions (mm)

1000 (L) x 2000 (H) / Réglable de 1000 à 1015

Épaisseur (mm) : 8

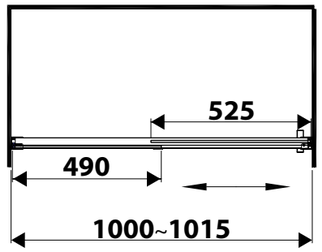

▪Porte coulissante 8 mm / 1180 mm

SP424 / PAGE 48

Dimensions (mm)

1180 (L) x 2000 (H) / Réglable de 1180 à 1195

Épaisseur (mm) : 8

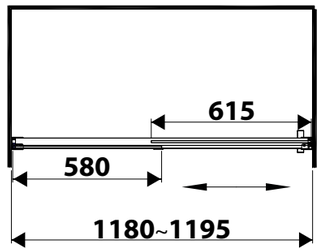

▪Porte coulissante 8 mm / 1200 mm

SP420 / PAGE 48

Dimensions (mm)

1200 (L) x 2000 (H) / Réglable de 1200 à 1215

Épaisseur (mm) : 8

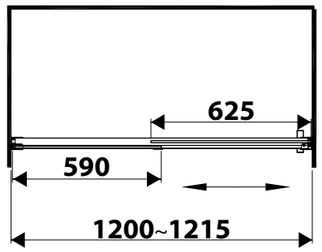

▪Porte coulissante 8 mm / 1300 mm

SP429 / PAGE 48

Dimensions (mm)

1300 (L) x 2000 (H) / Réglable de 1300 à 1315

Épaisseur (mm) : 8

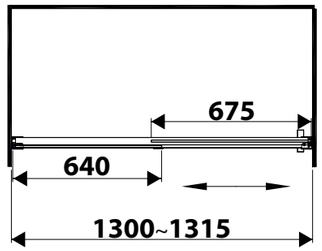

▪Porte coulissante 8 mm / 1400 mm

SP421 / PAGE 48

Dimensions (mm)

1400 (L) x 2000 (H) / Réglable de 1400 à 1415

Épaisseur (mm) : 8

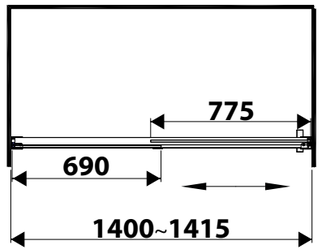

LES SOLUTIONS COULISSANTES CALAO+

Porte coulissante 8 mm / 1200 mm + volet fixe de 700(L) x 2000(H) mm

CALAO+ / SP444 / PAGE 48

Dimensions (mm)

1200 (L) x 2000 (H) / Réglable de 1200 à 1215

Épaisseur (mm) : 8

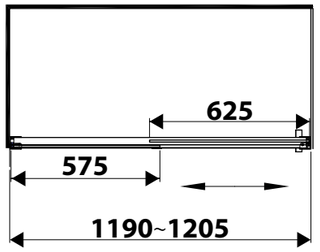

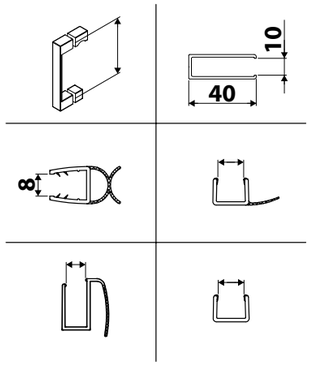

Porte coulissante 8 mm / 1200 mm + volet fixe de 800(L) x 2000(H) mm

CALAO+ / SP440 / PAGE 48

Dimensions (mm)

1200 (L) x 2000 (H) / Réglable de 1200 à 1215

Épaisseur (mm) : 8

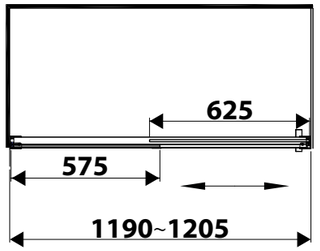

Porte coulissante 8 mm / 1400 mm + volet fixe de 800(L) x 2000(H) mm

CALAO+ / SP441 / PAGE 48

Dimensions (mm)

1400 (L) x 2000 (H) / Réglable de 1400 à 1415

Épaisseur (mm) : 8

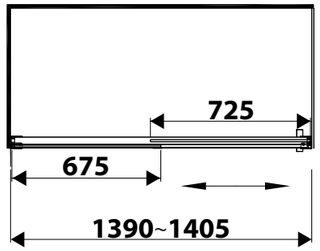

Porte coulissante 8 mm / 1200 mm + volet fixe de 900(L) x 2000(H) mm

CALAO+ / SP442 / PAGE 48

Dimensions (mm)

1200 (L) x 2000 (H) / Réglable de 1200 à 1215

Épaisseur (mm) : 8

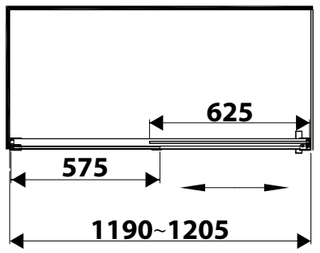

Porte coulissante 8 mm / 1400 mm + volet fixe de 900(L) x 2000(H) mm

CALAO+ / SP443 / PAGE 48

Dimensions (mm)

1400 (L) x 2000 (H) / Réglable de 1400 à 1415

Épaisseur (mm) : 8

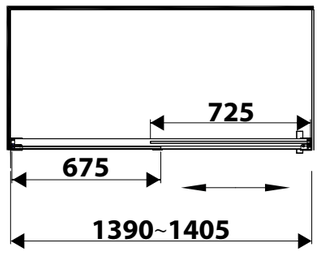

Porte coulissante verre trempé 8 mm / profilé chromé

De 1200 à 1400 mm

CALAO+/ PAGE 48

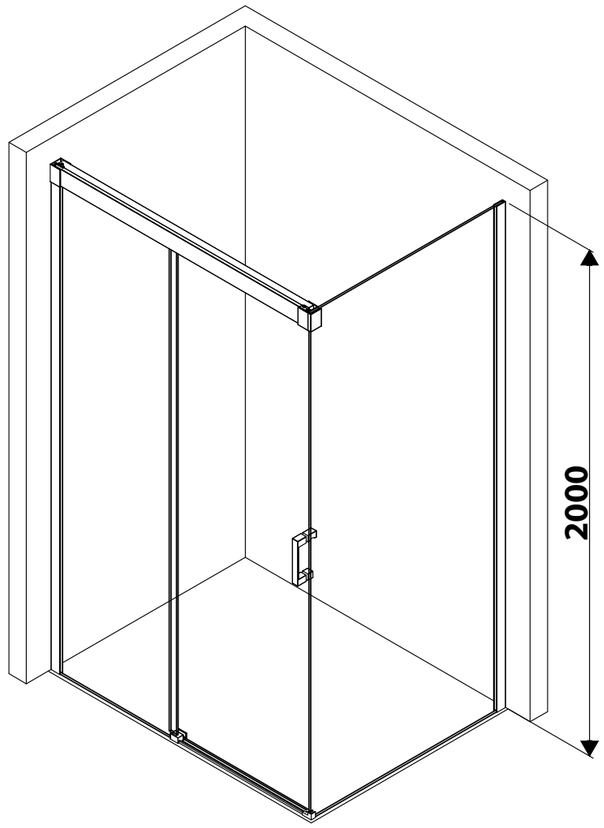

LES SOLUTIONS COULISSANTES CALAO

Porte coulissante 8 mm / 1000 mm

CALAO / SP402 / PAGE 49

Dimensions (mm)

1000 (L) x 2000 (H) / Réglable de 1000 à 1015

Épaisseur (mm) : 8

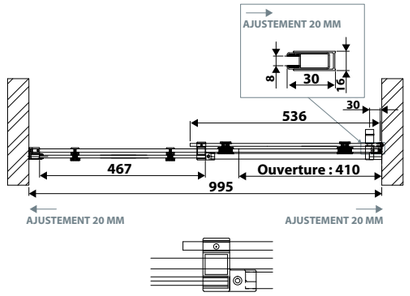

Porte coulissante 8 mm / 1200 mm

CALAO / SP400 / PAGE 49

Dimensions (mm)

1200 (L) x 2000 (H) / Réglable de 1200 à 1215

Épaisseur (mm) : 8

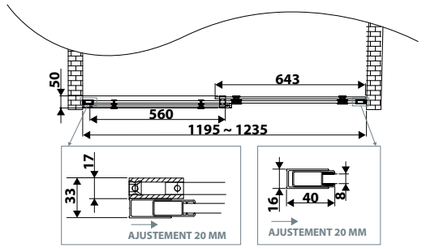

Porte coulissante 8 mm / 1300 mm

CALAO / SP403 / PAGE 49

Dimensions (mm)

1300 (L) x 2000 (H) / Réglable de 1300 à 1315

Épaisseur (mm) : 8

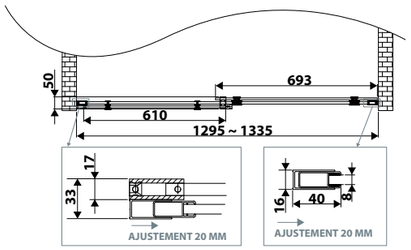

Porte coulissante 8 mm / 1400 mm

CALAO / SP401 / PAGE 49

Dimensions (mm)

1400 (L) x 2000 (H) / Réglable de 1400 à 1415

Épaisseur (mm) : 8

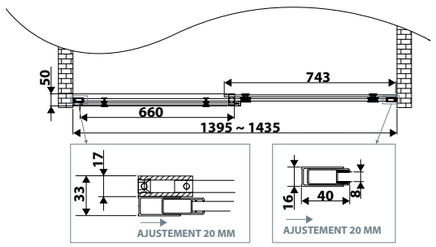

Porte coulissante 8 mm / 1500 mm

CALAO / SP404 / PAGE 49

Dimensions (mm)

1500 (L) x 2000 (H) / Réglable de 1500 à 1515

Épaisseur (mm) : 8

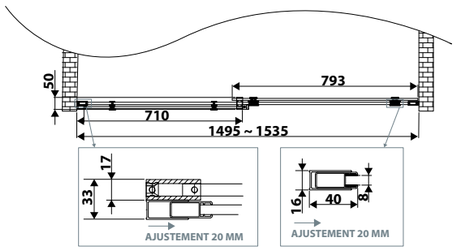

Porte coulissante 8 mm / 1600 mm

CALAO / SP405 / PAGE 49

Dimensions (mm)

1600 (L) x 2000 (H) / Réglable de 1600 à 1615

Épaisseur (mm) : 8

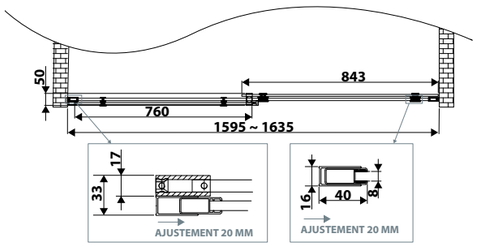

Verre trempé 8 mm / profilé chromé / De 1000 à 1700 mm

Porte coulissante 8 mm / 1700 mm

CALAO / SP406 / PAGE 49

Dimensions (mm)

1700 (L) x 2000 (H) / Réglable de 1700 à 1715

Épaisseur (mm) : 8

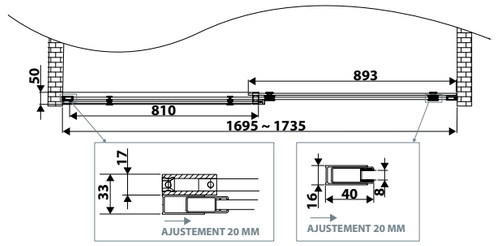

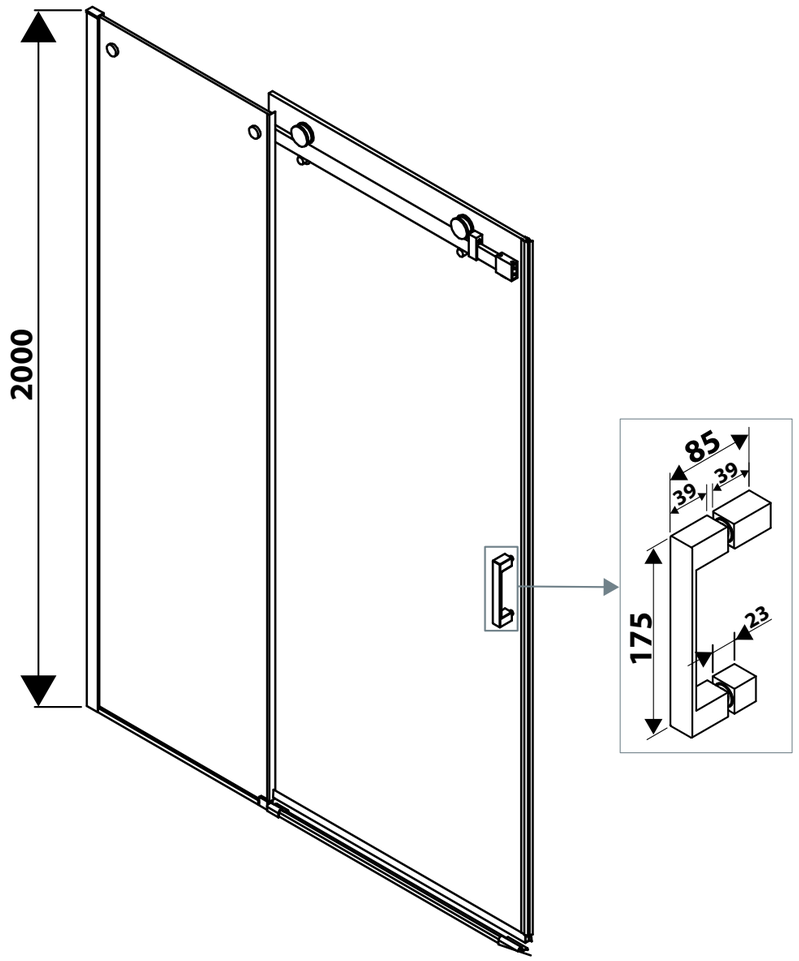

LES SOLUTIONS D'ANGLE SIRLI

Accès d'angle / Porte pivotante et paroi fixe verre trempé 6 mm / profilé chromé

SIRLI / SP105 / SP101 / SP107 / PAGE 50

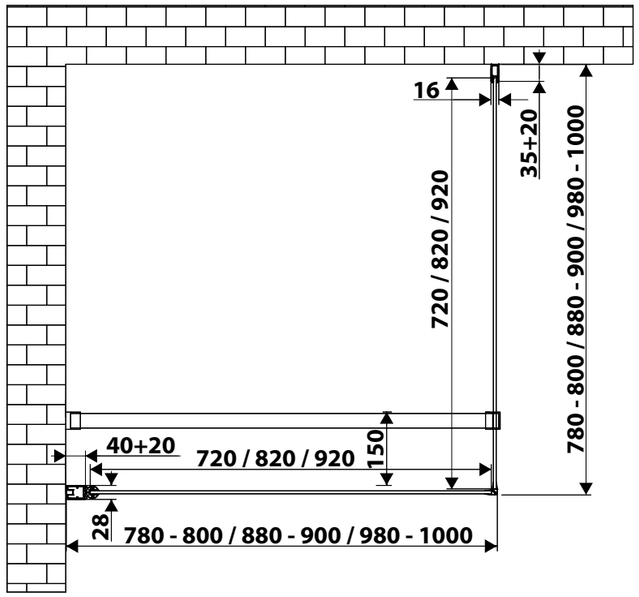

AQUATOP by JS

Accès d'angle porte coulissante verre trempé 8 mm / profilé chromé De 800 à 1400 mm

SP450 / SP451 / SP452 / PAGE 50

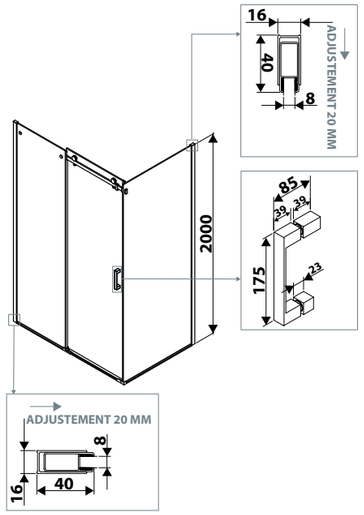

Accès d'angle porte coulissante

SP450 / PAGE 50

Dimensions (mm)

1200 (L) x 800 (l) x 2000 (H) / Réglable de 1170 à 1185

Épaisseur (mm) : 8

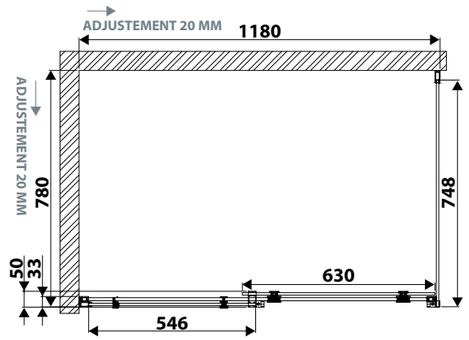

Accès d'angle porte coulissante

SP451 / PAGE 50

Dimensions (mm)

1200 (L) x 900 (l) x 2000 (H) / Réglable de 1170 à 1185

Épaisseur (mm) : 8

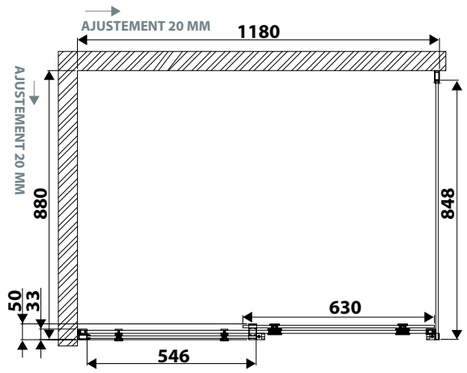

Accès d'angle porte coulissante

SP452 / PAGE 50

Dimensions (mm)

1400 (L) x 800 (l) x 2000 (H) / Réglable de 1370 à 1385

Épaisseur (mm) : 8

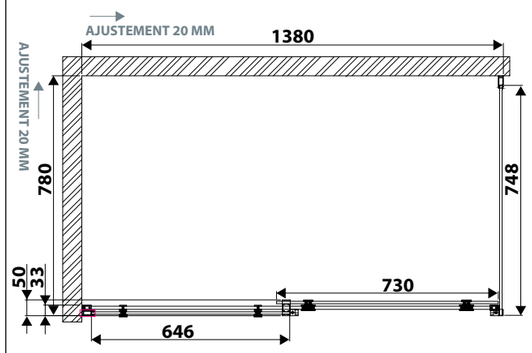

LES SOLUTIONS D'ANGLE SIRLI

Porte pivotante combinable pour solution d'angle / 8 mm / 800 mm

SIRLI / SP230 / PAGE 51

Dimensions (mm)

800 (L) x 2000 (H) / Réglable de 780 à 800

Épaisseur (mm) : 8

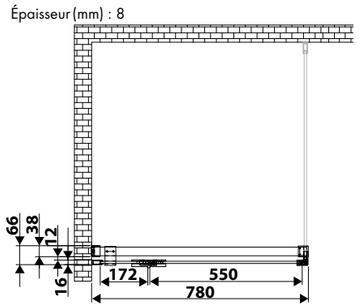

Porte pivotante combinable pour solution d'angle / 8 mm / 1100 mm

SIRLI / SP233 / PAGE 51

Dimensions (mm)

1100 (L) x 2000 (H) / Réglable de 1080 à 1100

Épaisseur (mm) : 8

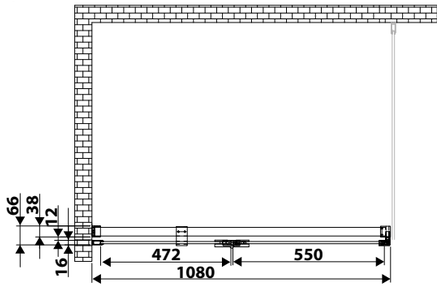

Porte pivotante combinable pour solution d'angle / 8 mm / 900 mm

SIRLI / SP231 / PAGE 51

Dimensions (mm)

900 (L) x 2000 (H) / Réglable de 880 à 900

Épaisseur (mm) : 8

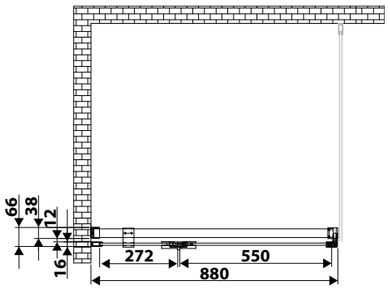

Porte pivotante combinable pour solution d'angle / 8 mm / 1200 mm

SIRLI / SP234 / PAGE 51

Dimensions (mm)

1200 (L) x 2000 (H) / Réglable de 1180 à 1200

Épaisseur (mm) : 8

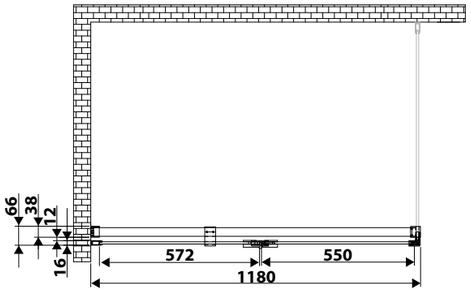

Porte pivotante combinable pour solution d'angle / 8 mm / 1000 mm

SIRLI / SP232 / PAGE 51

Dimensions (mm)

1000 (L) x 2000 (H) / Réglable de 980 à 1000

Épaisseur (mm) : 8

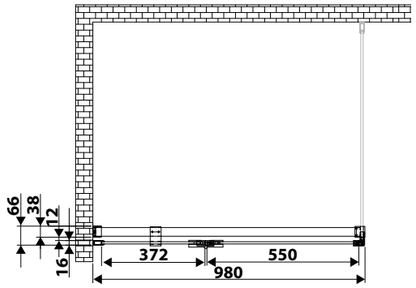

Porte pivotante combinable pour solution d'angle / 8 mm / 1400 mm

SIRLI / SP235 / PAGE 51

Dimensions (mm)

1400 (L) x 2000 (H) / Réglable de 1380 à 1400

Épaisseur (mm) : 8

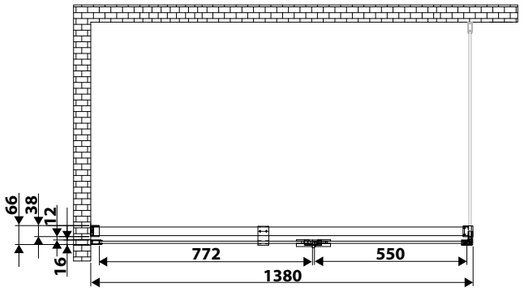

Porte pivotante / Verre trempé 8 mm / Profilé chromé

Paroi fixe combinable pour solution d'angle / 8 mm / 700 mm

SIRLI / SP245 / PAGE 51

Dimensions (mm)

700 (L) x 2000 (H) / Réglable de 680 à 700

Épaisseur (mm) : 8

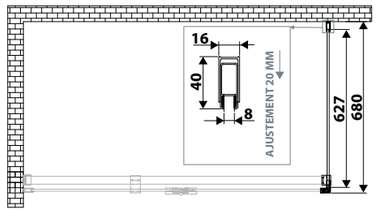

Paroi fixe combinable pour solution d'angle / 8 mm / 1000 mm

SIRLI / SP242 / PAGE 51

Dimensions (mm)

1000 (L) x 2000 (H) / Réglable de 980 à 1000

Épaisseur (mm) : 8

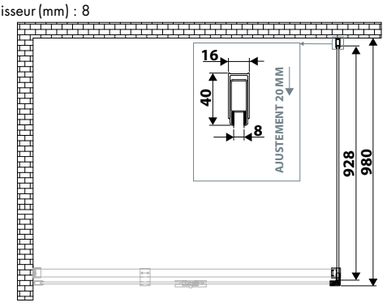

Paroi fixe combinable pour solution d'angle / 8 mm / 800 mm

SIRLI / SP240 / PAGE 51

Dimensions (mm)

800 (L) x 2000 (H) / Réglable de 780 à 800

Épaisseur (mm) : 8

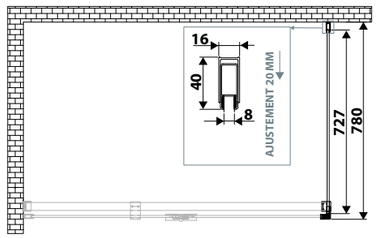

Paroi fixe combinable pour solution d'angle / 8 mm / 1100 mm

SIRLI / SP243 / PAGE 51

Dimensions (mm)

1100 (L) x 2000 (H) / Réglable de 1080 à 1100

Épaisseur (mm) : 8

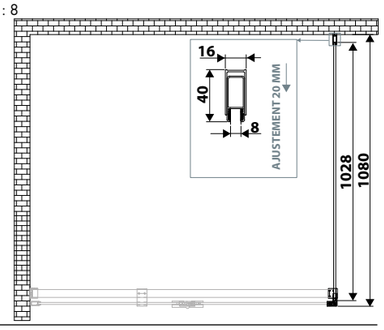

Paroi fixe combinable pour solution d'angle / 8 mm / 900 mm

SIRLI / SP241 / PAGE 51

Dimensions (mm)

900 (L) x 2000 (H) / Réglable de 880 à 900

Épaisseur (mm) : 8

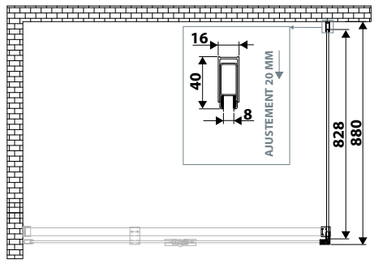

Paroi fixe combinable pour solution d'angle / 8 mm / 1200 mm

SIRLI / SP244 / PAGE 51

Dimensions (mm)

1200 (L) x 2000 (H) / Réglable de 1180 à 1200

Épaisseur (mm) : 8

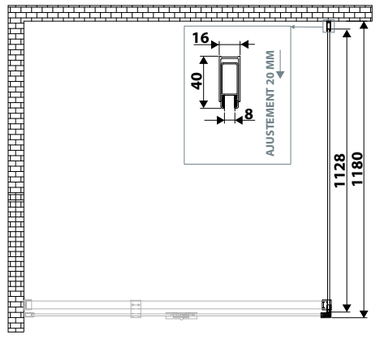

SOLUTION D'ANGLE SIRLI

- **Porte pivotante**
  Verre trempé 8 mm / profilé chromé
  800 et 900 mm

SIRLI / PAGE 51

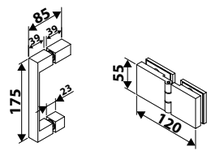

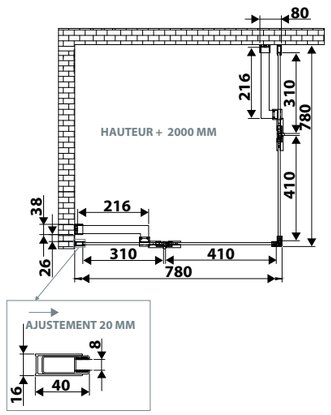

SP210

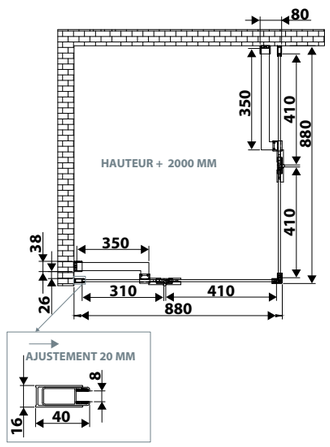

SP220

SOLUTION D'ANGLE COMBINABLE SIRLI

- **Porte pivotante**
  Verre trempé 8 mm / profilé chromé
  800 et 1200 mm

SIRLI / PAGE 51

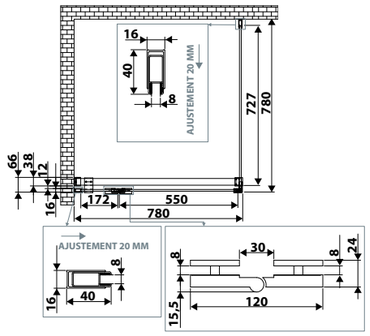

SP250 015 = SP230 015 + SP240 015

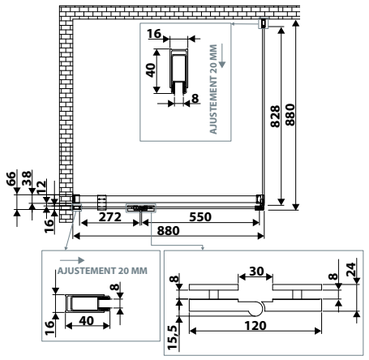

SP251 015 = SP231 015 + SP241 015

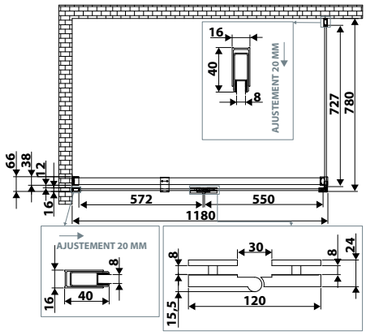

SP252 015 = SP234 015 + SP240 015

SOLUTION D'ANGLE SIRLI

- **Porte pivotante**
  Verre trempé 8 mm / profilé chromé
  900 x 900 x 2000 mm

MERION / SP260 / PAGE 52

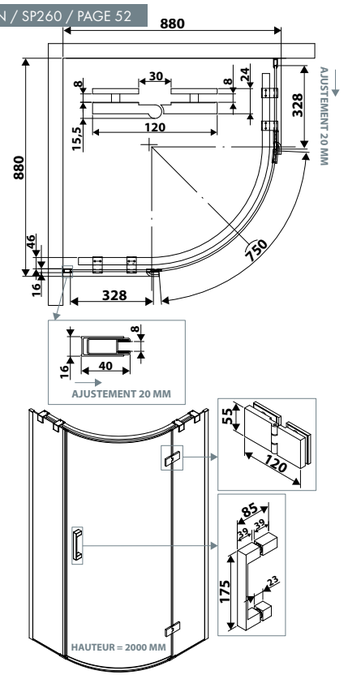

SOLUTION D'ANGLE MERION

- **paroi d'angle arrondie**
  verre trempé 8 mm / profilé chromé
  2 Portes coulissantes / 900 x 900 mm

MERION / SP460 / PAGE 53

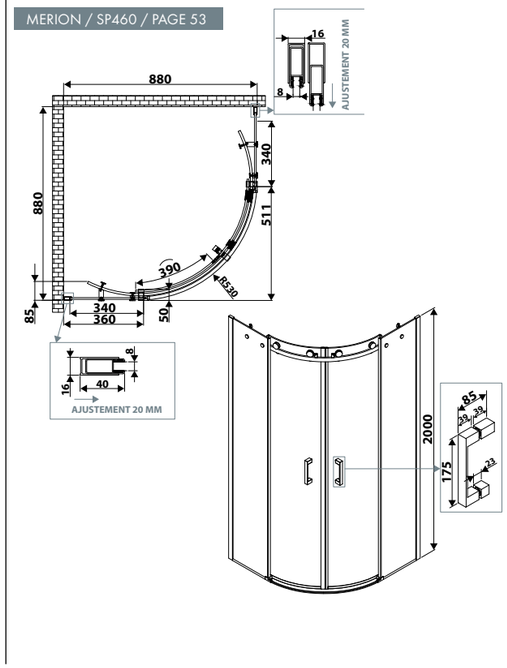

LES MITIGEURS MÉCANIQUES À ENCASTRER

PAGE 54

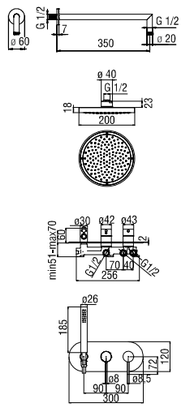

WESK100/90T

PAGE 54

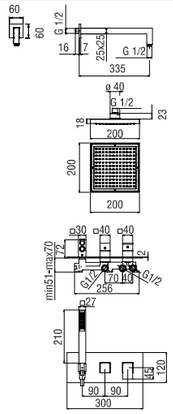

WESK100/90Q

PAGE 54

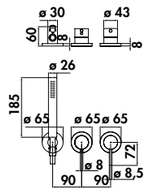

WESK100/1T

PAGE 54

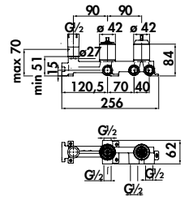

WE81200/T

LES BARRES DE DOUCHE

BARRE MURALE / PAGE 55

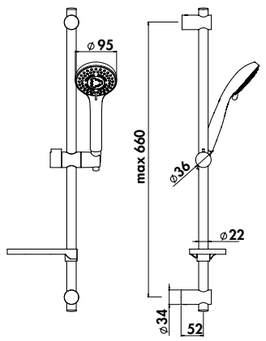

AD140/61

BARRE MURALE / PAGE 55

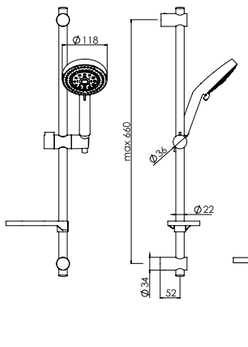

AD140/62

BARRE MURALE / PAGE 55

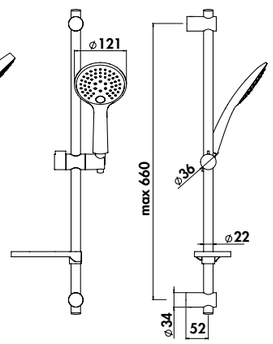

AD140/63

KIT BARRE DE DOUCHE THERMOSTATIQUE/ PAGE 55

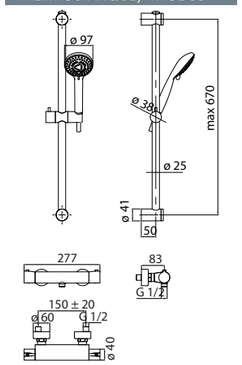

WESK030/SY

LES MITIGEURS THERMOSTATIQUES MURAUX

MIA / PAGE 56

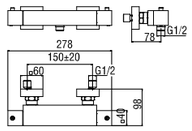

MQ102030

ACQUAVIVA / PAGE 56

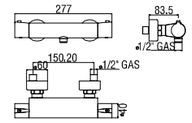

VV103030

ABC / PAGE 56

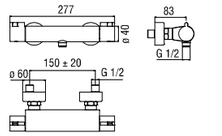

AB87030

TYKO / PAGE 56

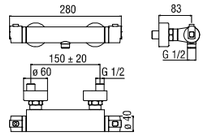

TY85330

UP / PAGE 56

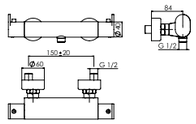

UP94030C

PLAIN / PAGE 56

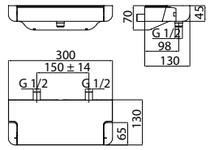

PN115030

SEVEN / PAGE 56

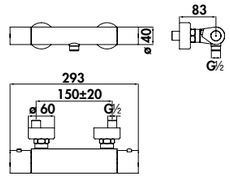

SE124030

LES KITS MITIGEURS THERMOSTATIQUES À ENCASTRER

LIVE / PAGE 57

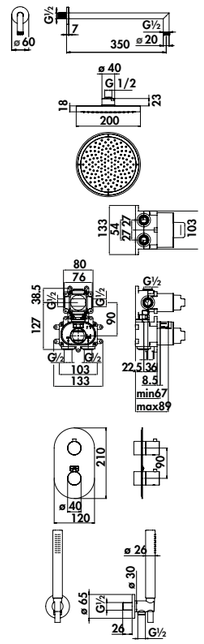

WESK102/T

MIA / PAGE 57

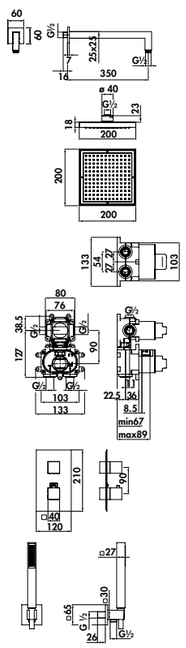

WESK102/Q

LIVE / PAGE 57

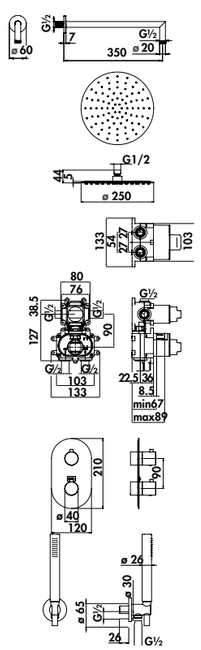

WESK102/1T

MIA / PAGE 57

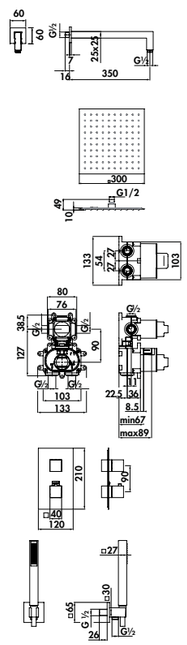

WESK102/1Q

LES CORPS À ENCASTRER POUR FAÇADES THERMOSTATIQUES

PAGE 58

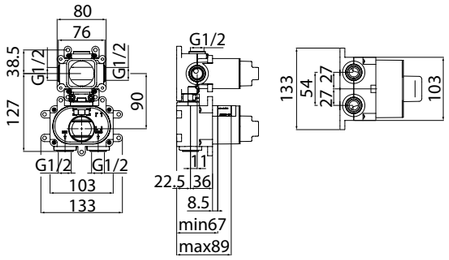

WE00102

LES FAÇADES THERMOSTATIQUES

GRAZIA / PAGE 59

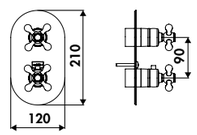

GRC5102

LIRA / PAGE 59

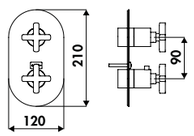

LR116102

SOFI / PAGE 59

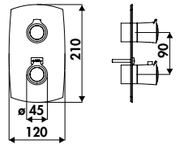

SI98102

RITZ / PAGE 59

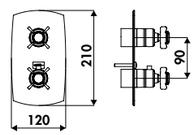

RI49102

DRESS / PAGE 59

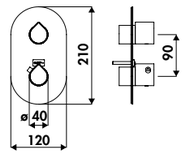

DS106102C

LIVE / PAGE 59

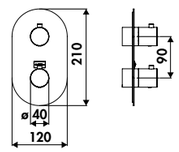

WE00102/T

UP / PAGE 59

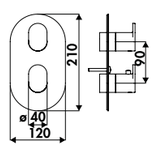

UP94102

MIA / PAGE 59

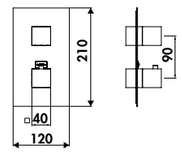

WE00102/Q

LES MITIGEURS THERMOSTATIQUES À ENCASTRER

PAGE 60

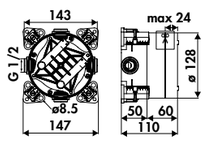

WE00202

PAGE 60

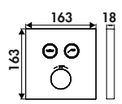

WE00202/E

PAGE 60

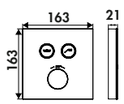

WE00202/EW

PAGE 60

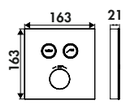

WE00202/EB

LES COMPOSANTS DOUCHE POUR MITIGEURS A ENCASTRER

PAGE 61

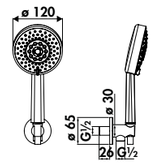

AD146/47

PAGE 61

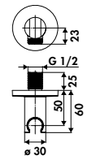

AD150/8 - AD150/17

PAGE 61

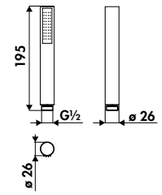

AD142/91

PAGE 61

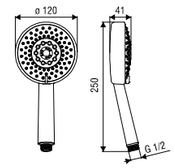

AD142/128

PAGE 61

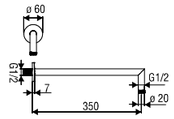

AD138/44

PAGE 61

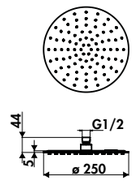

AD139/121

PAGE 61

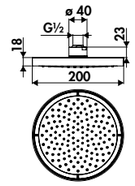

AD139/10

PAGE 61

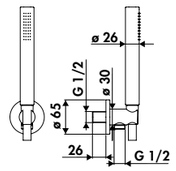

AD146/32

PAGE 61

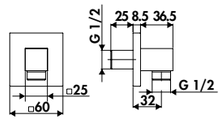

AD150/3

PAGE 61

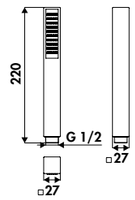

AD142/67

PAGE 61

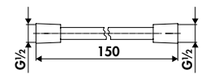

AD135/43 - AD135/57

PAGE 61

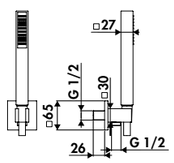

AD146/30

PAGE 61

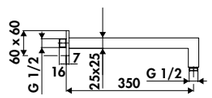

AD138/24

PAGE 61

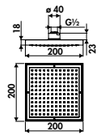

AD139/17

PAGE 61

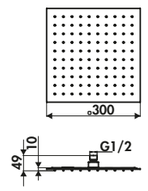

AD139/118

LES COLONNES THERMOSTATIQUES

SEVEN / PAGE 62

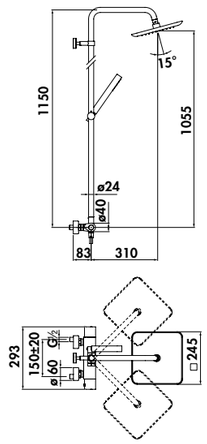

SE124030/30

OPÉRA / PAGE 63

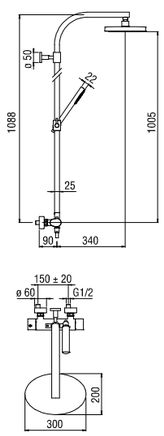

OP85630/30

TAGO / PAGE 63

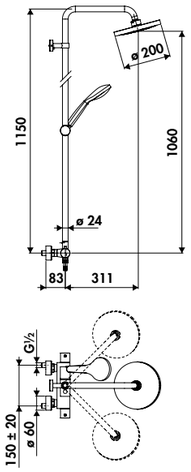

TG85330/30

AQUAVIVA / PAGE 63

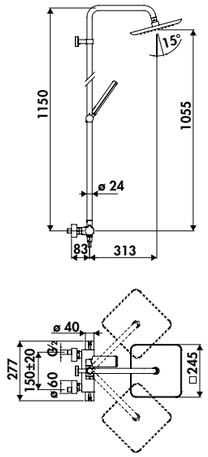

VV103030/31

PLAIN / PAGE 64

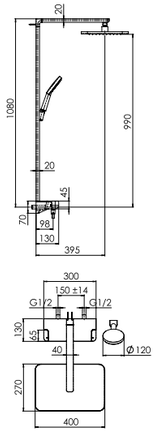

PN115030/30

LEAF MIA / PAGE 64

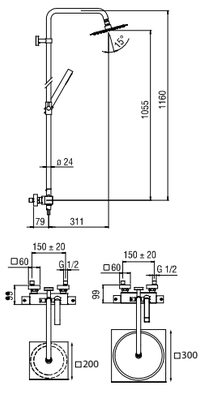

LFMQ030/32 - LFMQ030/31

ABC / PAGE 64

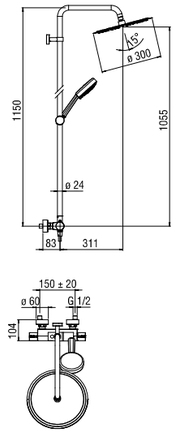

LFAB030/34

THICE / PAGE 64

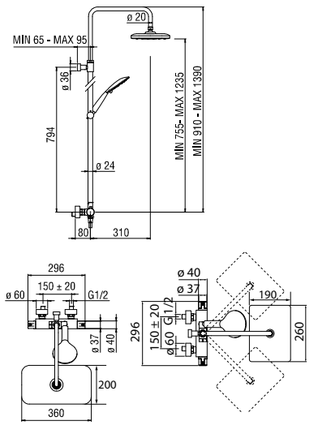

TH85530/52 - TH85530/51

LES COLONNES THERMOSTATIQUES

ABC / PAGE 65

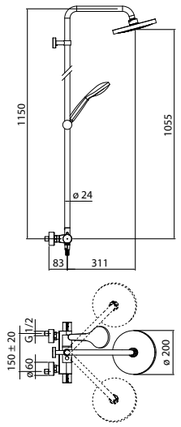

AB87030/30

UP / PAGE 65

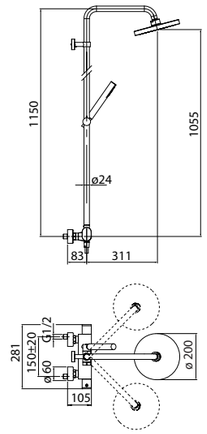

UP94030/30

TAGO / PAGE 65

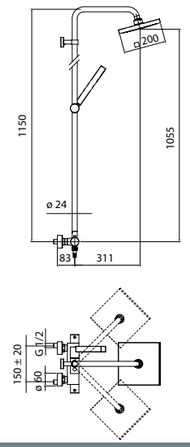

TG85330/31

TYKO + / PAGE 65

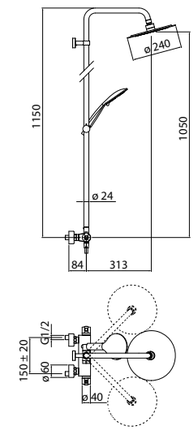

TY85330/34

LES VASQUES CIRCULAIRES À POSER

SICILIA / PAGE 74

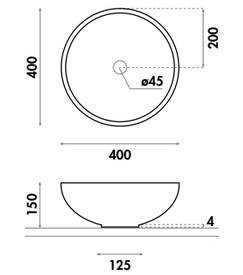

4069

NEW NORDIC / PAGE 74

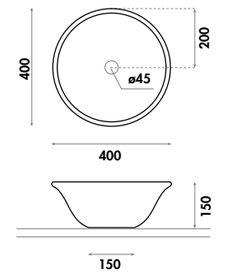

4062B/CRU

VOLTA / PAGE 75

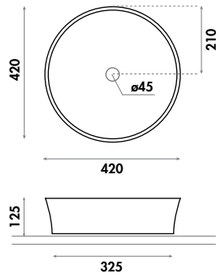

4087

NORDIC / PAGE 75

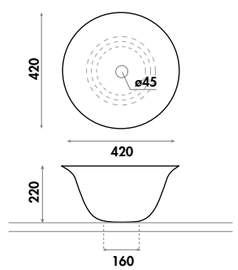

4062/NE

MALEVICH / PAGE 76

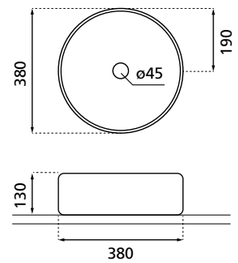

4151

MALEVICH / PAGE 76

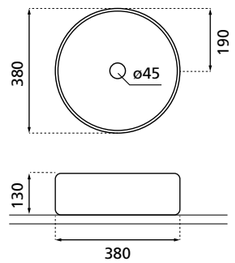

4150

PIAMONTE / PAGE 77

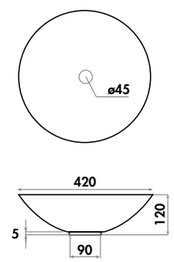

6002

RIO / PAGE 77

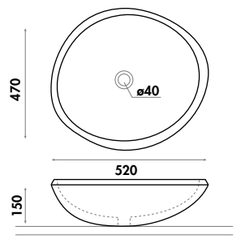

00393

LIEJA / PAGE 78

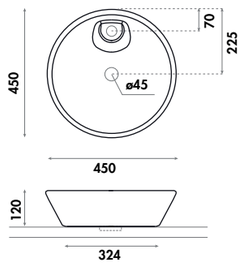

4109

CASTELLÓN / PAGE 78

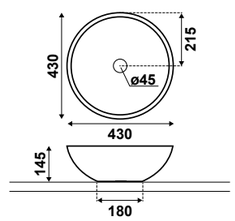

0012B

CASTELLÓN / PAGE 79

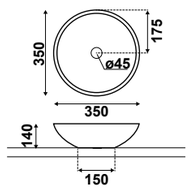

4015

VIENA / PAGE 79

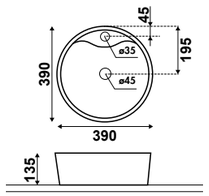

0040

LYON / PAGE 80

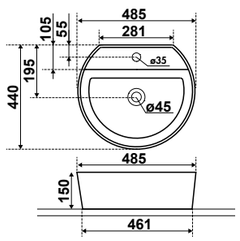

4137

ATLANTA / PAGE 80

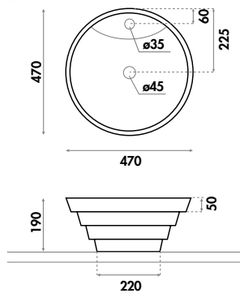

0005

BUELNA / PAGE 81

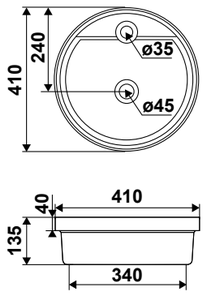

4124

MISTRAL / PAGE 81

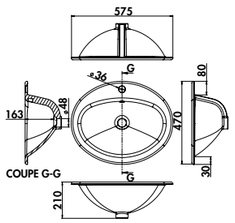

SVP620 006

LES VASQUES RECTANGULAIRES À POSER

MALEVICH / PAGE 84

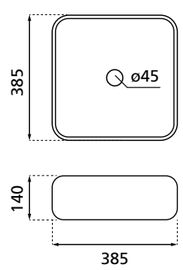

4153

MALEVICH / PAGE 84

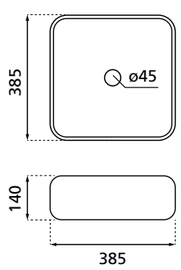

4152

MALEVICH / PAGE 85

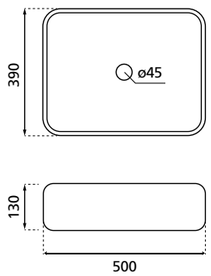

4155

MALEVICH / PAGE 85

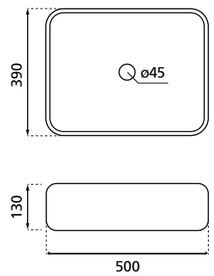

4154

DINAN / PAGE 86

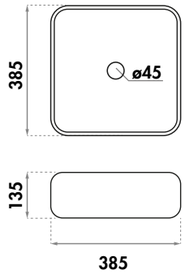

4115

BRUJAS / PAGE 86

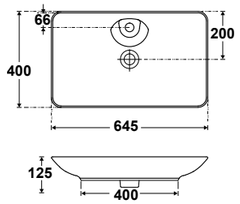

4110

TOULOUSE / PAGE 87

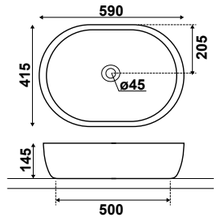

4037

NEW TOULOUSE / PAGE 87

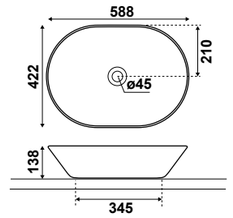

4037N

NILO / PAGE 88

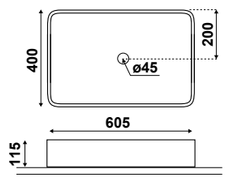

4088

TURIN / PAGE 88

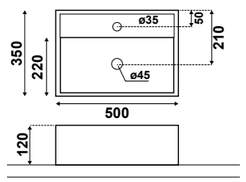

0017B

GALICIA / PAGE 89

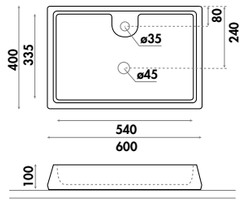

4004

SANTONA 45 / PAGE 89

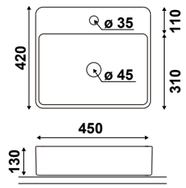

4126

BRUSELAS 50 / PAGE 90

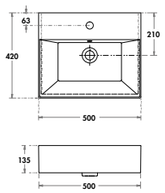

4105

BRUSELAS 60 / PAGE 90

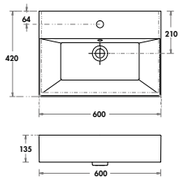

4106

BRUSELAS 70 / PAGE 91

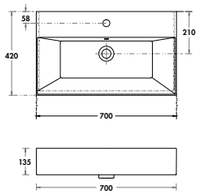

4107

BRUSELAS 80 / PAGE 91

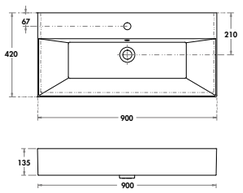

4108

LES LAVE-MAINS

MINI LYS / PAGE 94

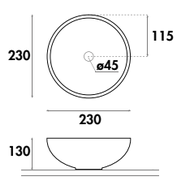

4912

NEW BERGAMO / PAGE 94

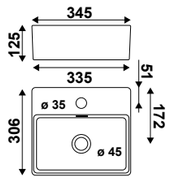

4913

VENECIA / PAGE 95

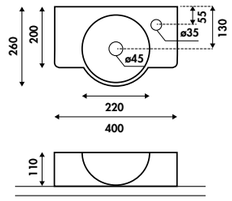

4052

ALICANTE / PAGE 95

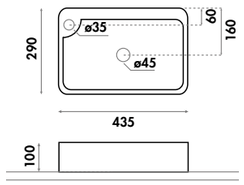

0036P

SHERRY / PAGE 96

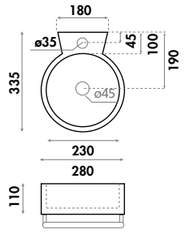

4905

JEREZ / PAGE 96

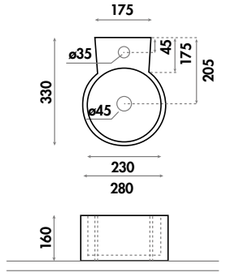

0066

COIN / PAGE 97

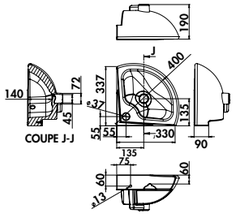

SVP630 006

AZUR / PAGE 97

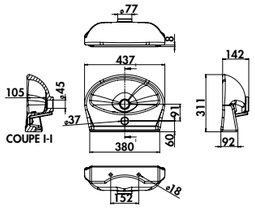

SVP632 006

EDGE / PAGE 98

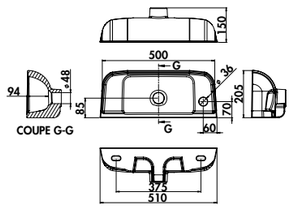

SVP631 006

VIDAGES CGS

BONDE / PAGE 99

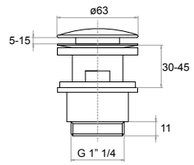

SK300.01NZ

BONDE / PAGE 99

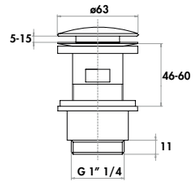

SK300-1.01NZ

BONDE / PAGE 99

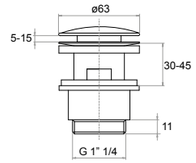

SK300.33N

BONDE / PAGE 99

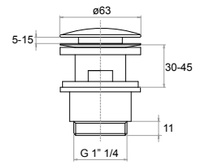

SK300.43N

BONDE / PAGE 99

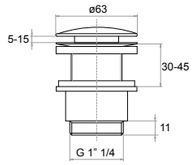

SK301.01NZ

BONDE / PAGE 99

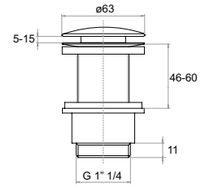

SK301-1.01NZ

BONDE / PAGE 99

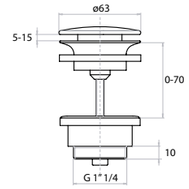

SK330.01NZ

BONDE / PAGE 99

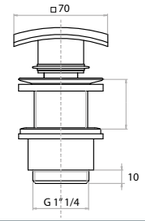

SK400.01

BONDE / PAGE 99

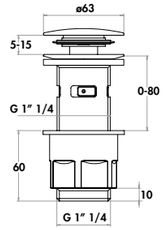

SKN550.01

BONDE / PAGE 99

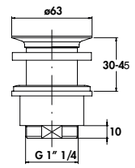

201.01

LES PIÉTEMENTS MÉTAL

SHOREDITCH / PAGE 104

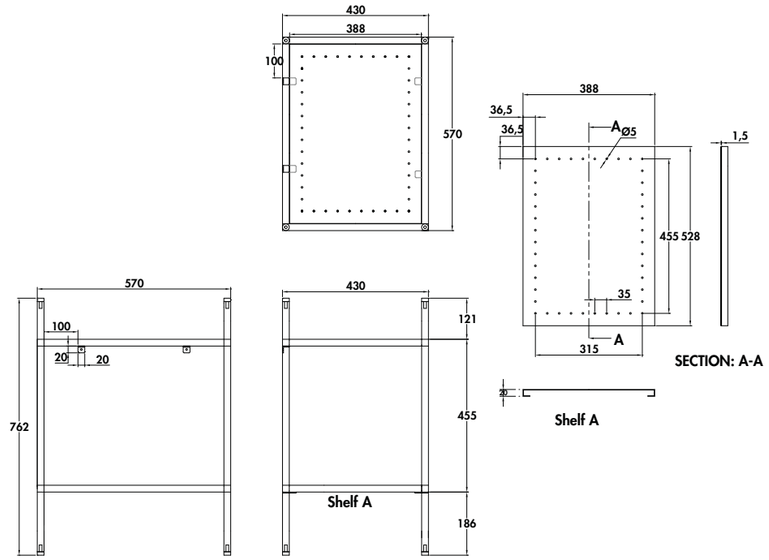

FRAME001

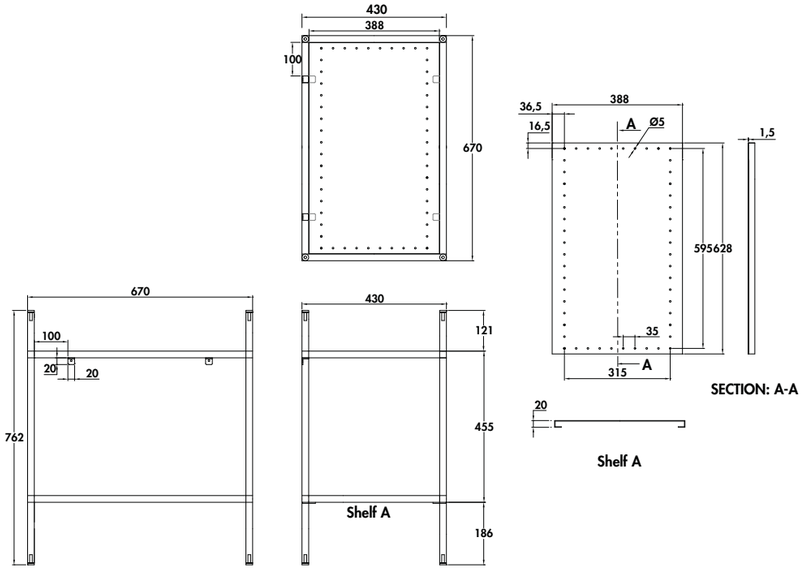

FRAME002

LES PIÉTEMENTS MÉTAL

SHOREDITCH / PAGE 104

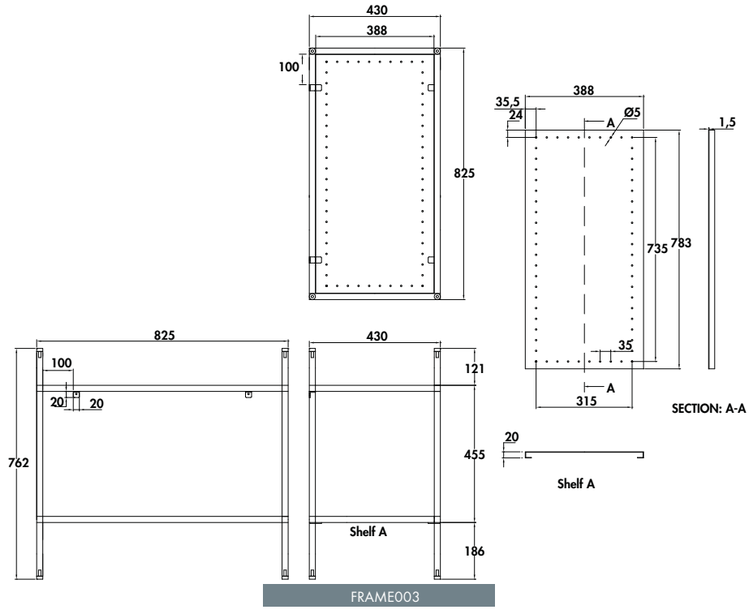

FRAME003

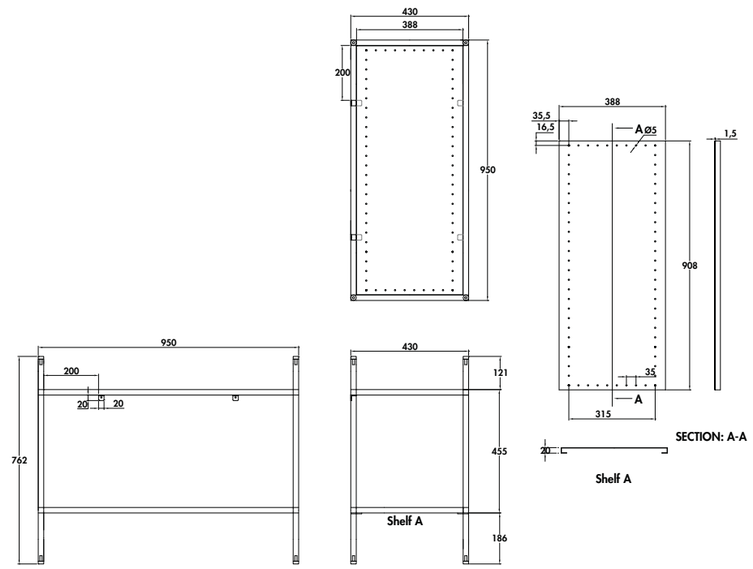

FRAME004

LES VASQUES CÉRAMIQUES

SHOREDITCH / PAGE 105

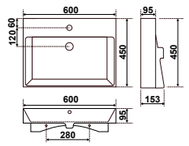

SHR.016

SHOREDITCH / PAGE 105

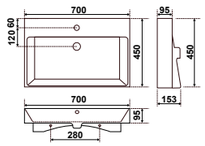

SHR.017

SHOREDITCH / PAGE 105

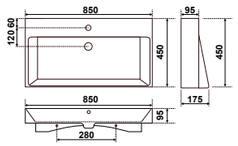

SHR.018

SHOREDITCH / PAGE 105

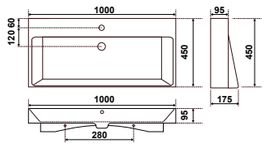

SHR.019

FRAME 600 / PAGE 105

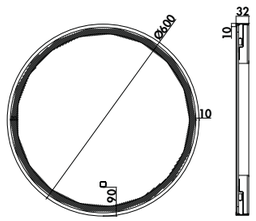

HOX.021MB

FRAME 800 / PAGE 105

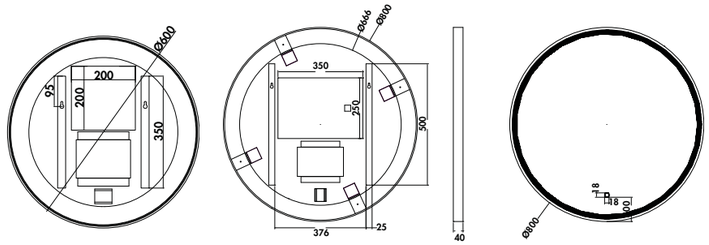

HOX.022MB

LES CONSOLES XTREMSTONE AVEC PIÉTEMENT MÉTAL

VASQUE & PIÉTEMENT / PAGE 106

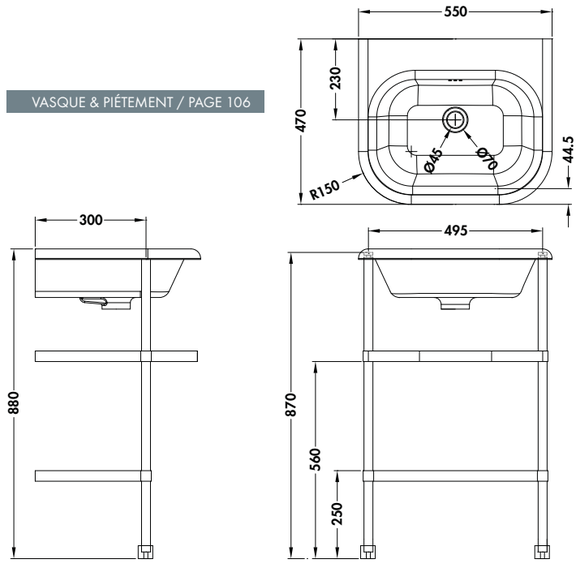

B7E / B7ES

LES CONSOLES XTREMSTONE AVEC PIÉTEMENT MÉTAL

VASQUE & PIÉTEMENT / PAGE 106

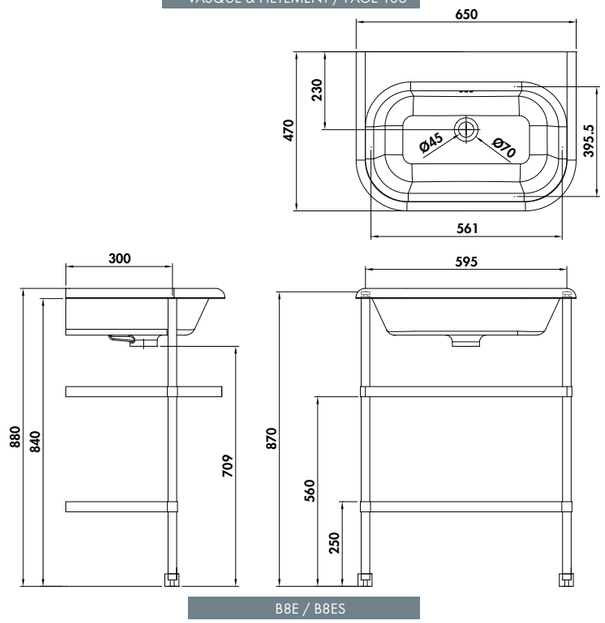

B8E / B8ES

VASQUE & PIÉTEMENT / PAGE 107

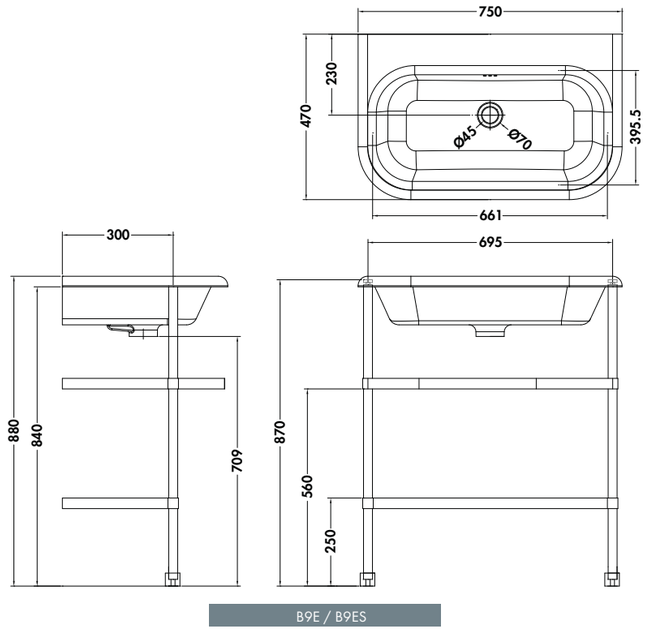

B9E / B9ES

LES CONSOLES XTREMSTONE AVEC PIÉTEMENT MÉTAL

VASQUE & PIÉTEMENT / PAGE 107

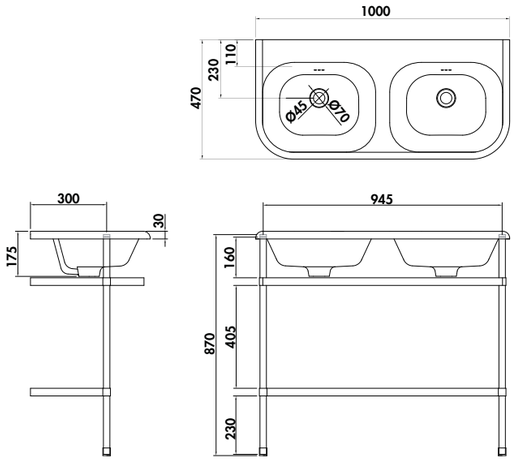

B8E / B8ES

LES WC À POSER

SIDNEY / PAGE 110

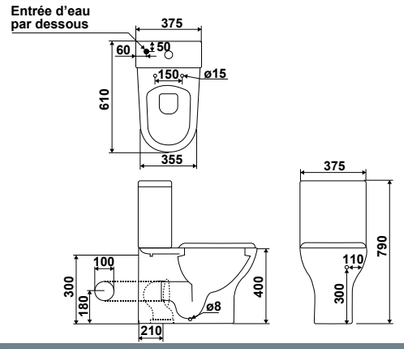

4555

ESTORIL / PAGE 110

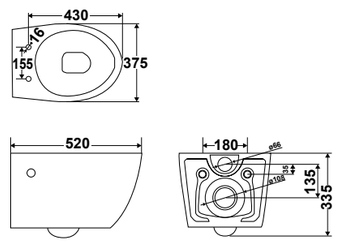

4553

LES WC SUSPENDU & ACCESSOIRES

CASCAIS / PAGE 111

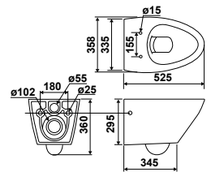

4552

NEW RONDA / PAGE 111

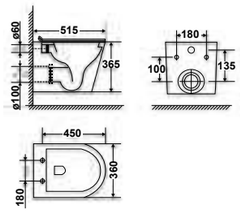

4512R

SINTRA / PAGE 111

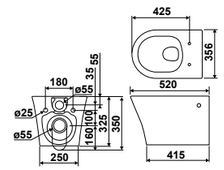

4551

BÂTI SUPPORT / PAGE 111

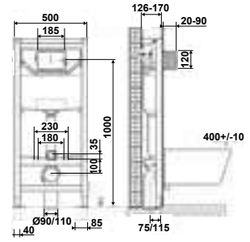

4500MW2

LE MEUBLE MINIMA 45

MINIMA / PAGE 112

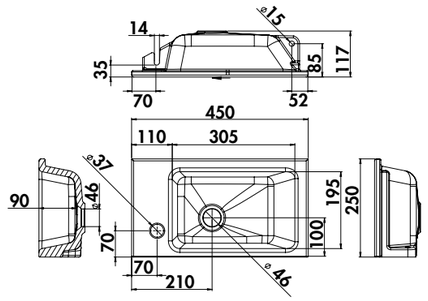

4552

LES DOUCHETTES À MAIN

PAGE 113

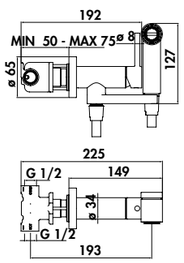

AV00600

PAGE 113

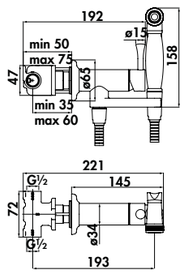

AV00610

PAGE 113

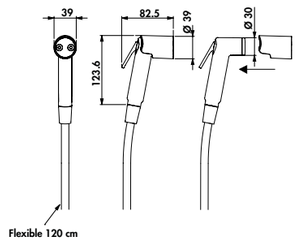

AD146/51

PAGE 113

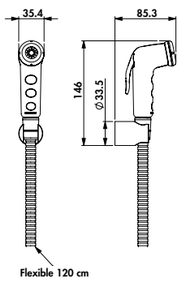

AD146/52

COLLECTION ACQUAVIVA

ACQUAVIVA / PAGE 118

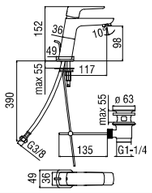

VV103118/1

ACQUAVIVA / PAGE 118

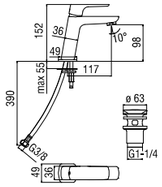

VV103118/2

ACQUAVIVA / PAGE 118

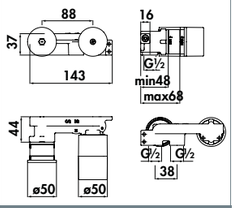

WE00198

+

ACQUAVIVA / PAGE 118

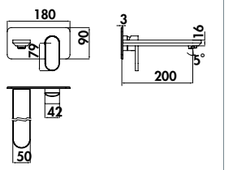

VV103198/1

ACQUAVIVA / PAGE 118

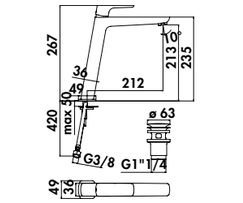

VV103128/2

ACQUAVIVA / PAGE 118

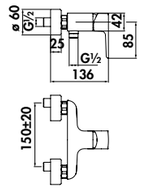

VV103130

ACQUAVIVA / PAGE 118

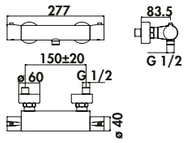

VV103030

ACQUAVIVA / PAGE 118

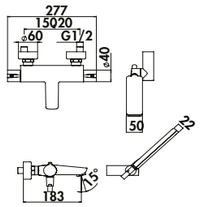

VV103010

ACQUAVIVA / PAGE 116

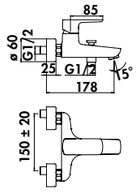

VV103110/1

COLLECTION MIA

MIA / PAGE 119

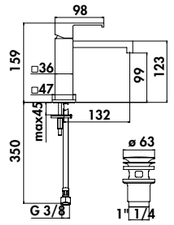

MI102118/2

MIA / PAGE 119

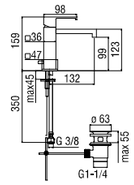

MI102118/1

MIA / PAGE 119

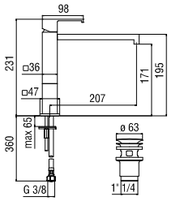

MI102158/2

MIA / PAGE 119

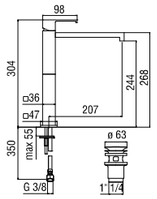

MI102128/2

MIA / PAGE 119

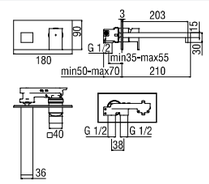

MI102198/1

+

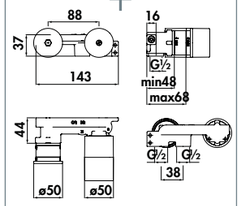

WE00198

MIA / PAGE 119

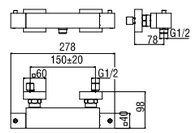

MQ102030

MIA / PAGE 119

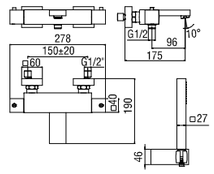

MQ102010

MIA / PAGE 119

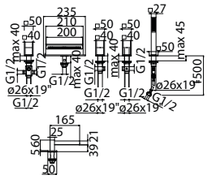

WEBK204/Q

COLLECTION RAY

RAY / PAGE 120

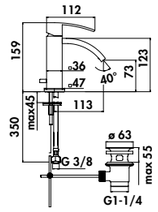

RY00118/1

RAY / PAGE 120

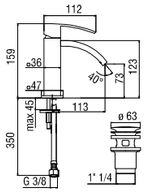

RY00118/2

RAY / PAGE 120

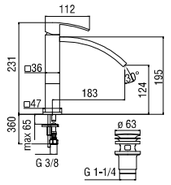

RY00158/2

RAY / PAGE 120

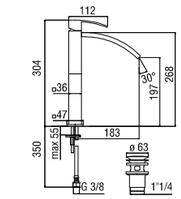

RY00128/2

RAY / PAGE 120

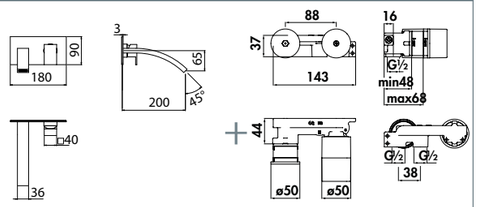

RY00198/1

WE00198

RAY / PAGE 120

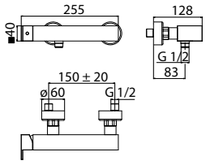

RY00130

RAY / PAGE 120

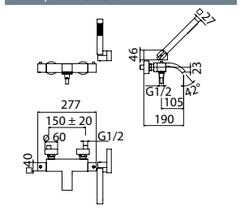

RY00010

RAY / PAGE 120

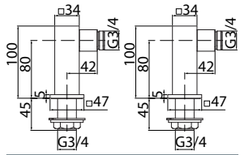

AV0K151/Q

COLLECTION SOLIDO

SOLIDO / PAGE 121

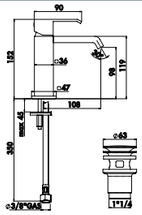

SL00118/2

SOLIDO / PAGE 121

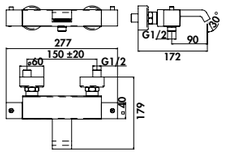

SL00010/1

SOLIDO / PAGE 121

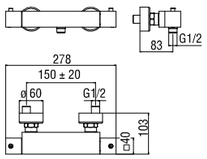

SL00030

SOLIDO / PAGE 121

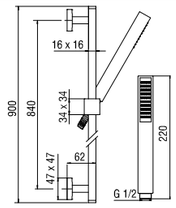

AD140/21

SOLIDO / PAGE 121

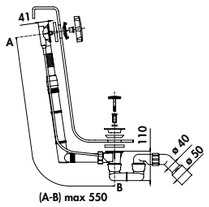

COLLECTION SEVEN / UP

SEVEN / PAGE 122

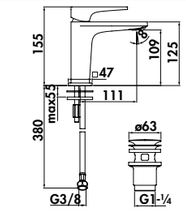

SE124118/2

SEVEN / PAGE 122

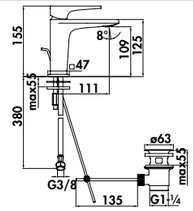

SE124118/1

SEVEN / PAGE 122

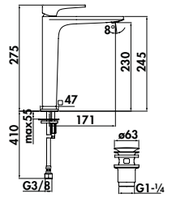

SE124128/2

SEVEN / PAGE 122

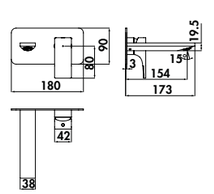

SE124198

SEVEN / PAGE 122

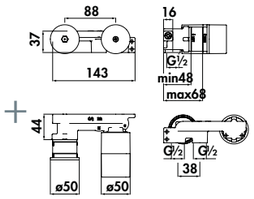

WE00198

SEVEN / PAGE 122

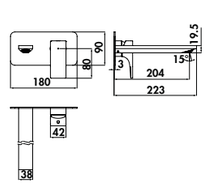

SE124198/1

SEVEN / PAGE 122

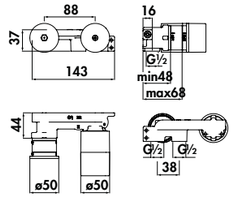

WE00198

SEVEN / PAGE 123

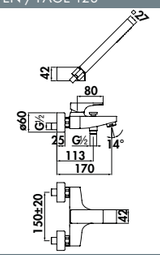

SE124110

SEVEN / PAGE 123

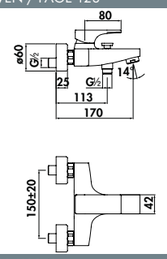

SE124110/1

SEVEN / PAGE 123

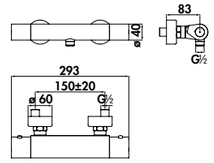

SE124030

SEVEN / PAGE 123

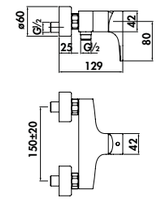

SE124130

SEVEN / PAGE 123

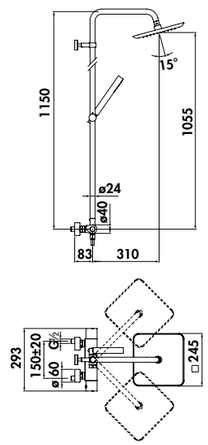

SE124030/30

COLLECTION UP

UP / PAGE 126

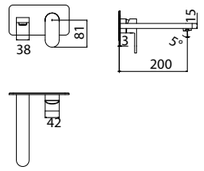

UP94198/1

UP / PAGE 126

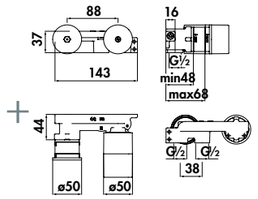

WE00198

UP / PAGE 126

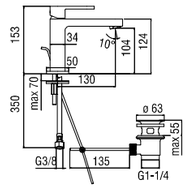

UP94118/1

UP / PAGE 126

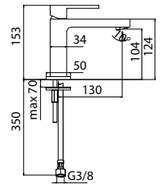

UP94118/2

UP / PAGE 126

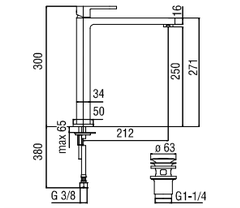

UP94128/2

UP / PAGE 126

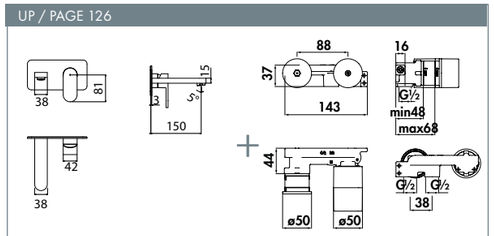

UP94198

WE00198

UP / PAGE 126

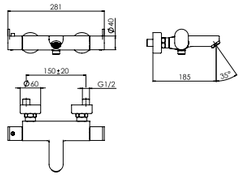

UP94010/1

UP / PAGE 126

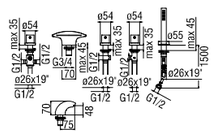

WEBK204/UP

UP / PAGE 126

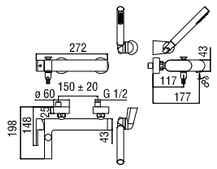

UP94110

UP / PAGE 126

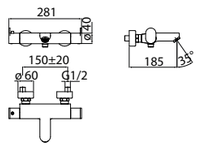

UP94010

UP / PAGE 127

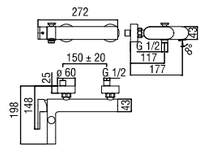

UP94110/1

UP / PAGE 127

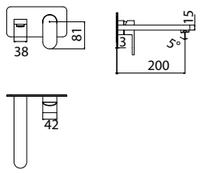

UP94130

UP / PAGE 127

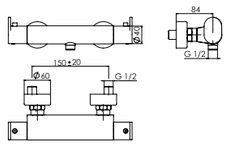

UP94030

UP / PAGE 127

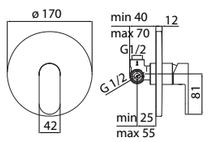

UP94108

UP / PAGE 127

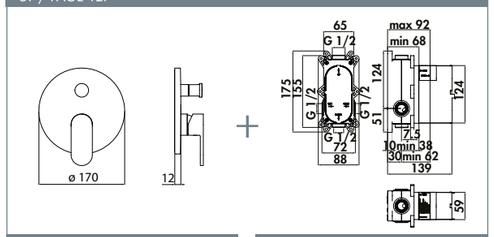

UP94100/E

WE81100

UP / PAGE 127

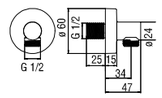

AD150/12

UP / PAGE 127

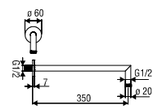

AD138/44

COLLECTION UP

UP / PAGE 127

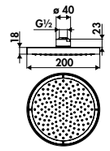

AD139/10

UP / PAGE 127

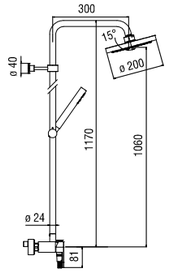

UP94130/30

UP / PAGE 127

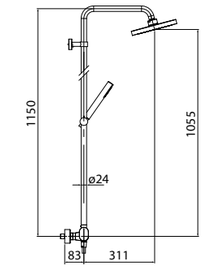

UP94030/30

UP / PAGE 127

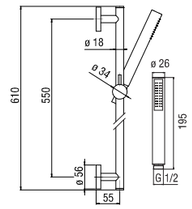

AD140/37

UP / PAGE 127

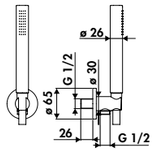

AD146/32

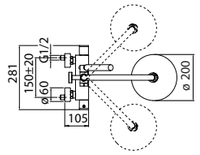

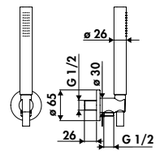

AD146/32

COLLECTION VELIS

VELIS / PAGE 128

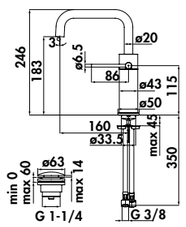

VE125118/2

VELIS / PAGE 128

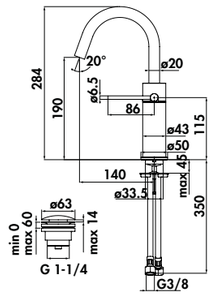

VE125138/2

VELIS / PAGE 128

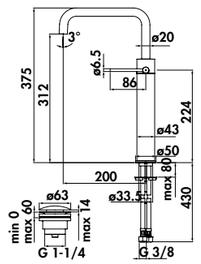

VE125158/2

VELIS / PAGE 128

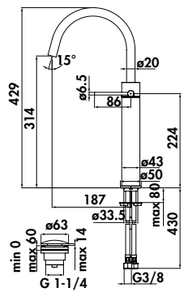

VE125168/2

VELIS / PAGE 129

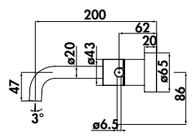

VE125198/1

VELIS / PAGE 129

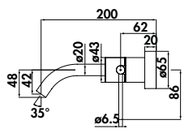

VE125199/1

VELIS / PAGE 129

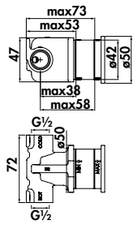

WE00600

COLLECTION LIRA UNO

LIRA UNO / PAGE 130

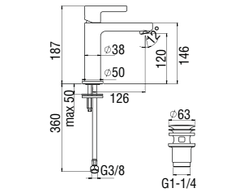

LR116118/2

LIRA UNO / PAGE 130

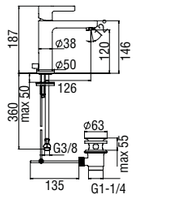

LR116118/1

LIRA UNO / PAGE 130

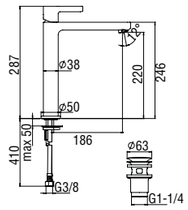

LR116128/2

LIRA UNO / PAGE 130

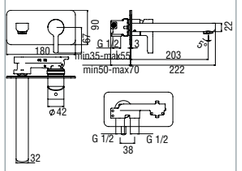

LR116198/1

+

LIRA UNO / PAGE 114

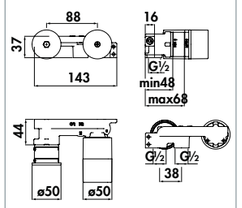

WE00198

LIRA UNO / PAGE 130

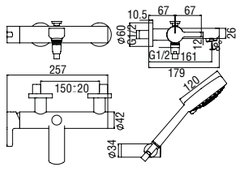

LR116110

LIRA UNO / PAGE 130

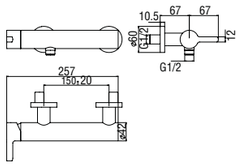

LR116130

COLLECTION LIRA

LIRA / PAGE 131

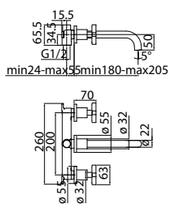

LR116298/1

LIRA / PAGE 131

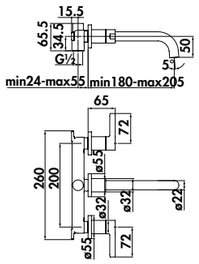

LR116298/1T1

LIRA / PAGE 131

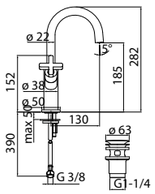

LR116218/2

LIRA / PAGE 131

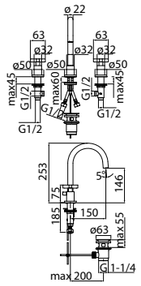

LR116211/1

LIRA / PAGE 131

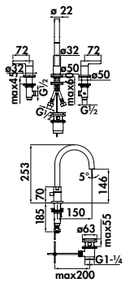

LR116211/1T1

LIRA / PAGE 131

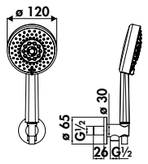

AD146/47

LIRA / PAGE 131

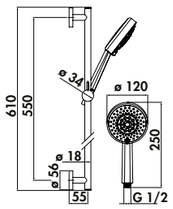

AD140/54

LIRA / PAGE 131

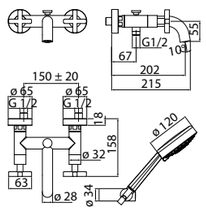

LR116210

COLLECTION DRESS

DRESS / PAGE 132

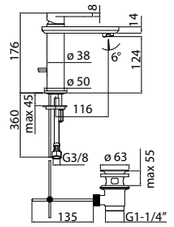

DS106118/1C

DRESS / PAGE 132

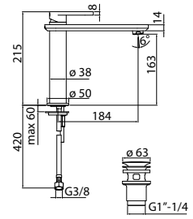

DS106158/2C

DRESS / PAGE 132

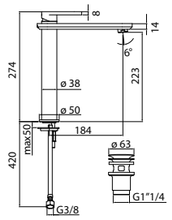

DS106128/2C

DRESS / PAGE 132

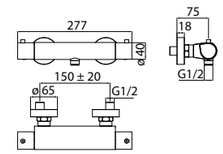

DS106030C

DRESS / PAGE 132

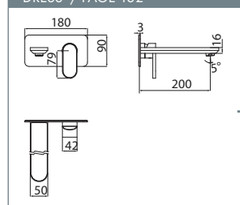

DS106198/1C

+

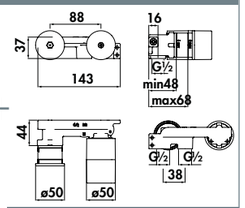

WE00198

COLLECTION ACQUERELLI

ACQUERELLI / PAGE 133

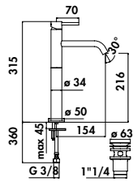

AQ93128/2

ACQUERELLI / PAGE 133

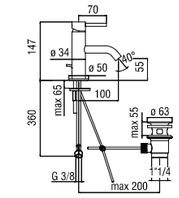

AQ93118/1

ACQUERELLI / PAGE 133

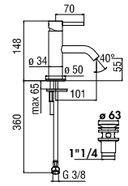

AQ93118/2

ACQUERELLI / PAGE 133

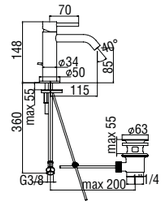

AQ93118/15

ACQUERELLI / PAGE 133

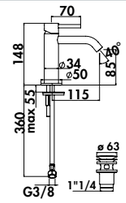

AQ93118/17

ACQUERELLI / PAGE 133

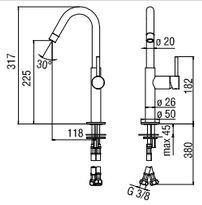

AQ93118/30

ACQUERELLI / PAGE 133

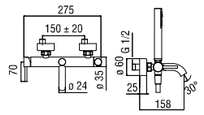

AQ93110

ACQUERELLI / PAGE 133

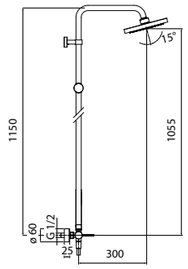

AQ93130/30

ACQUERELLI / PAGE 133

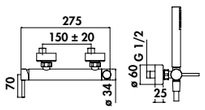

AQ93130/1

COLLECTION LIVE

LIVE / PAGE 134

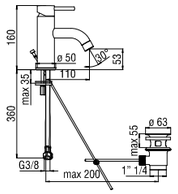

LV00118/1

LIVE / PAGE 134

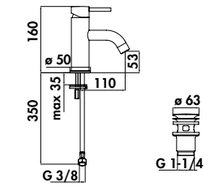

LV00118/2

LIVE / PAGE 134

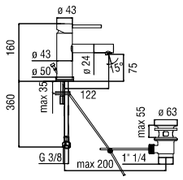

LV00418/1

LIVE / PAGE 134

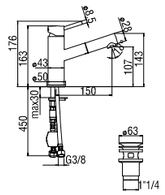

LV00118/40

LIVE / PAGE 134

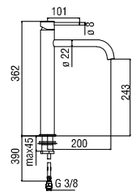

LV00128

LIVE / PAGE 134

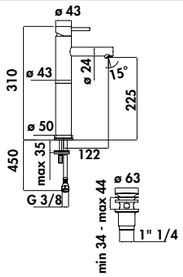

LV00428/2

LIVE / PAGE 134

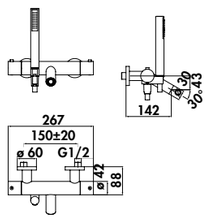

LV00010/2

LIVE / PAGE 134

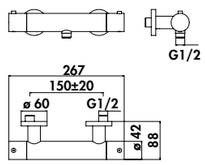

LV00030

RACCORDS / PAGE 134

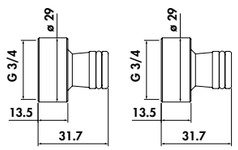

RNI152/26B

PARTIE ENCASTRÉE / PAGE 135

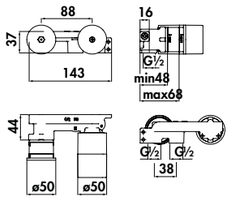

WE00198

LIVE / PAGE 135

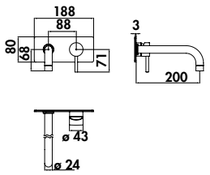

LV00198/1

LIVE / PAGE 135

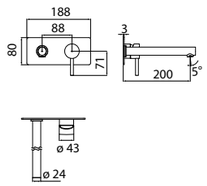

LV00498/1

LIVE / PAGE 135

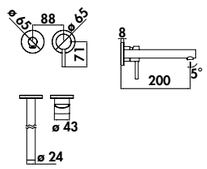

LV00499/1

LIVE / PAGE 135

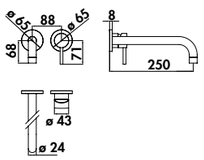

LV00199/2

LIVE / PAGE 135

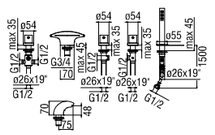

WEBK204/T

COLLECTION SAND

SAND / PAGE 136

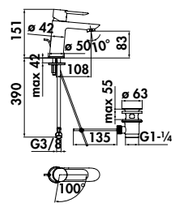

SAE99118/1

SAND / PAGE 136

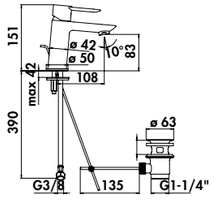

SA99118/1

SAND / PAGE 136

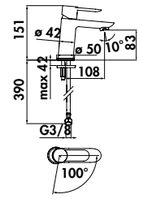

SAE99118/2

SAND / PAGE 137

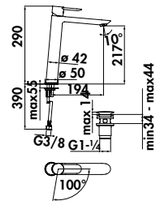

SAE99128/2

SAND / PAGE 137

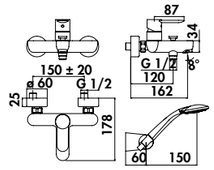

SA99110

SAND / PAGE 137

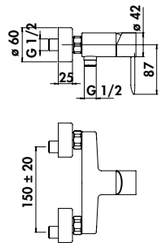

SA99130

COLLECTION BLUES, TYKO & ABC

BLUES / PAGE 138

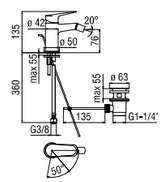

BS101338/2

BLUES / PAGE 138

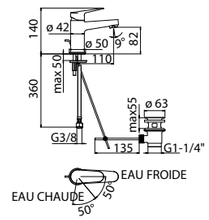

BSE101118/1

BLUES / PAGE 138

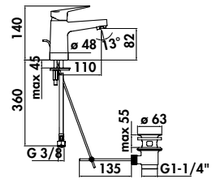

BS101118/1

BLUES / PAGE 138

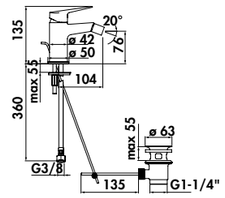

BS101119/1

BLUES / PAGE 138

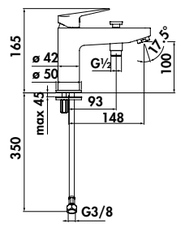

BS101118/10

BLUES / PAGE 138

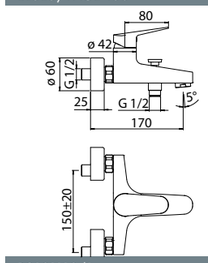

BS101110/1

ABC / PAGE 138

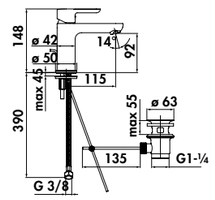

AB87118/20

ABC / PAGE 138

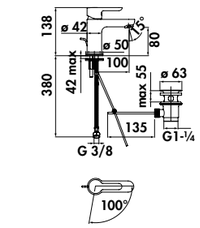

ABE87118/1

COLLECTIONS BLUES, TYKO & ABC

ABC / PAGE 138

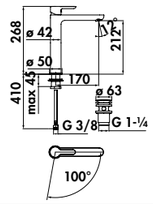

ABE87128/2

ABC / PAGE 138

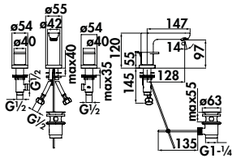

AB87211/1

BRAS DE DOUCHE / PAGE 139

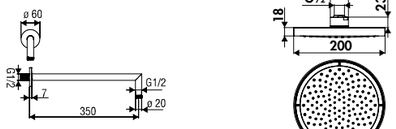

AD138/44

DOUCHE DE TÊTE / PAGE 139

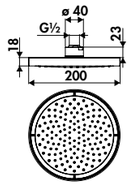

AD139/10

SET DE DOUCHE / PAGE 139

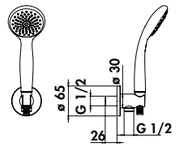

AD146/27

MITIGEUR DOUCHE / PAGE 139

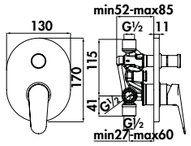

BS101100

BLUES / PAGE 139

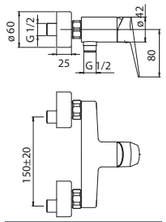

BS101130

ABC / PAGE 139

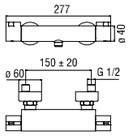

AB87030

TYKO / PAGE 139

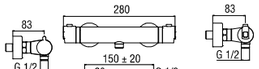

TY85330

COLLECTION NEW ROAD

NEW ROAD / PAGE 140

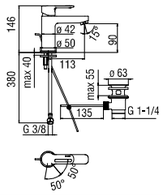

RDE0118/1

NEW ROAD / PAGE 140

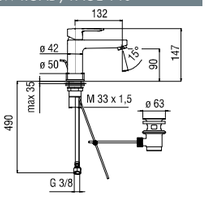

RD00118/20

NEW ROAD / PAGE 140

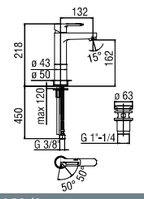

RDE0158/2

NEW ROAD / PAGE 140

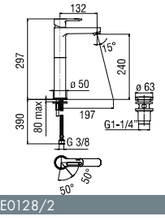

RDE0128/2

NEW ROAD / PAGE 140

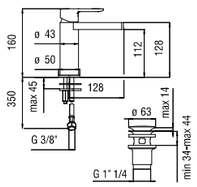

RDC0118/2

NEW ROAD / PAGE 140

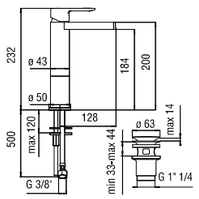

RDC0158/2

NEW ROAD / PAGE 140

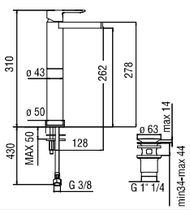

RDC0128/2

NEW ROAD / PAGE 140

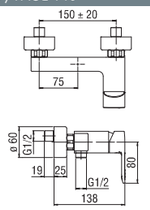

RD00130

NEW ROAD / PAGE 140

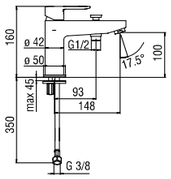

RD00118/10

NEW ROAD / PAGE 140

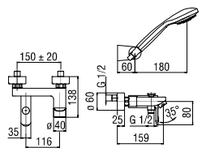

RD00110

COLLECTION ANTICA

ANTICA / PAGE 144

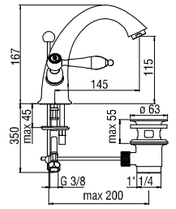

AT31118/6

ANTICA / PAGE 144

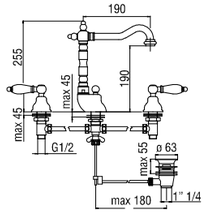

AT31012/1

COLLECTION SOFI

SOFI / PAGE 145

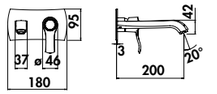

SI98198/1

SOFI / PAGE 145

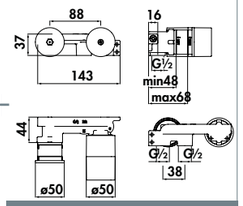

WE00198

SOFI / PAGE 125

SI98198

SOFI / PAGE 125

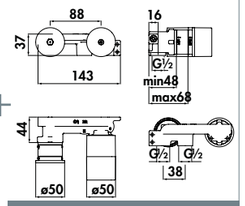

WE00198

SOFI / PAGE 145

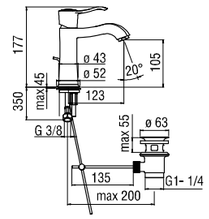

SI98118/1

SOFI / PAGE 145

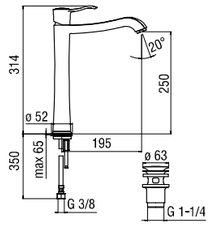

SI98128/2

SOFI / PAGE 145

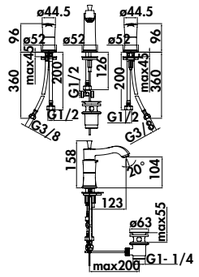

SI98211/1

SOFI / PAGE 145

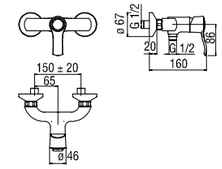

SI98130

SOFI / PAGE 145

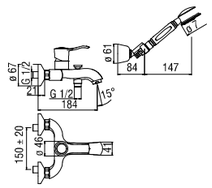

SI98110

COLLECTION GRAZIA

GRAZIA / PAGE 146

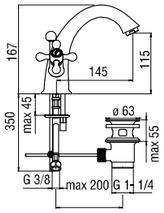

GRC5118/6

GRAZIA / PAGE 146

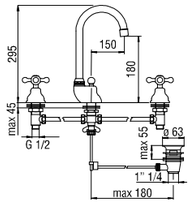

GRC5012/1

GRAZIA / PAGE 146

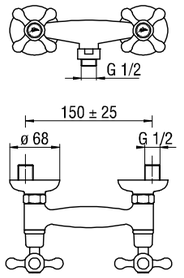

GRC5003/1

GRAZIA / PAGE 146

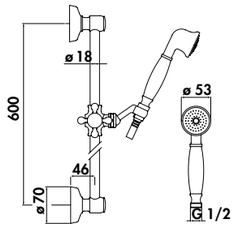

AD140/10

GRAZIA / PAGE 146 -

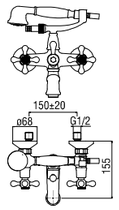

GRC5001

GRAZIA / PAGE 126

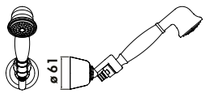

AD144/5

COLLECTION RITZ

RITZ / PAGE 147

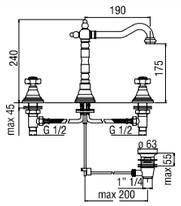

RI49011/1

RITZ / PAGE 147

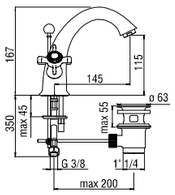

RI49118/6

RITZ / PAGE 147

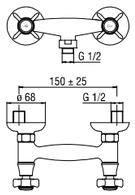

RI49003/1

RITZ / PAGE 147

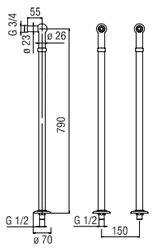

AV00151/10

RITZ / PAGE 147

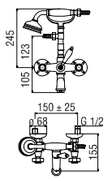

RI49001

LES ROBINETS EAU FROIDE LAVE-MAINS

LIVE / PAGE 150

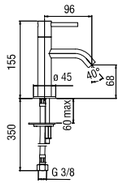

LV00236

LIRA / PAGE 150

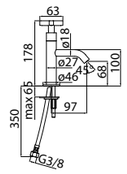

LR116236

ACQUERELLI / PAGE 150

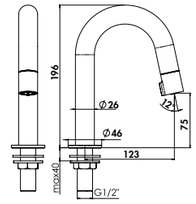

AQ93236

GRAZIA / PAGE 150

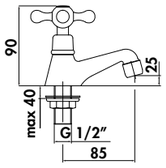

GRC5004/2

LES MITIGEURS BEC ORIENTABLE

LIVE / PAGE 150

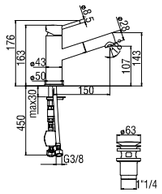

LV00118/40

BLUES / PAGE 150

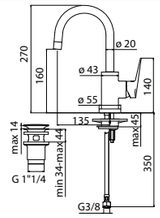

BS101338/2

PLUS / PAGE 150

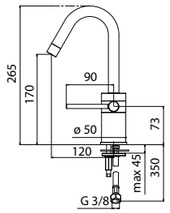

PL00118/2

HERA 2005 / PAGE 150

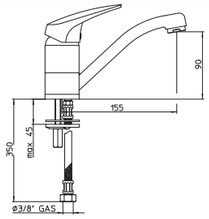

27113/15H5015

LES MITIGEURS LAVE-MAINS BAS

ACQUERELLI / PAGE 151

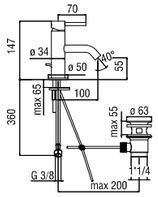

AQ93118/1

ACQUERELLI / PAGE 151

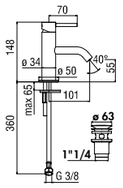

AQ93118/2

ACQUERELLI J / PAGE 151

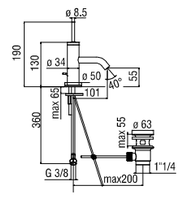

AJ93118/1

ACQUERELLI J / PAGE 151

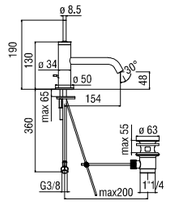

AJ93118/20

ACQUERELLI / PAGE 151

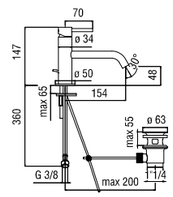

AQ93118/20

ACQUERELLI / PAGE 151

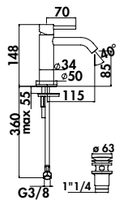

AQ93118/17

LES MITIGEURS LAVE-MAINS BAS RÉHAUSSÉS

ACQUERELLI / PAGE 151

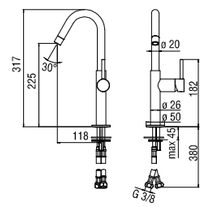

AQ93118/30

ACQUERELLI / PAGE 151

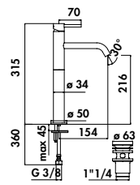

AQ93128/2

ACQUERELLI J / PAGE 151

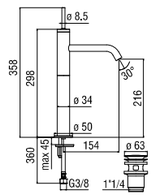

AJ93128/2

LES MITIGEURS LAVABO INFRAROUGES

LIVE / PAGE 152

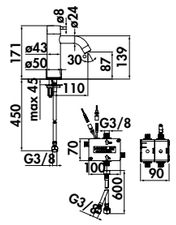

IRLV00118/3

LOOP / PAGE 152

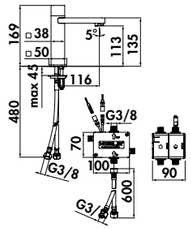

IRLP90118/3

MIA / PAGE 152

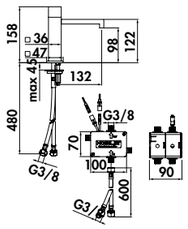

IRMI102118/3

LA ROBINNETTERIE ACCESSIBLE

PAGE 153

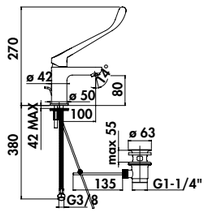

AS87118/1C

PAGE 153

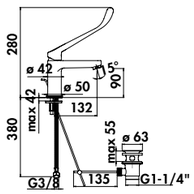

ASRD118/1C

PAGE 153

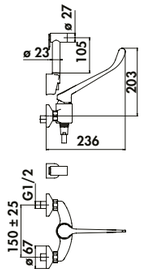

ASRD130/3C

LES ACCESSOIRES

SIPHON ROND / PAGE 153

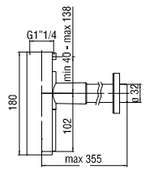

AV00107/10

SIPHON CARRÉ / PAGE 153

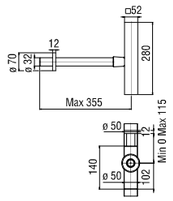

AV00102/3C

BOUCHON / PAGE 153

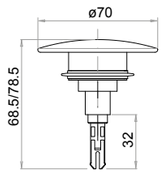

SK31B

COLONNETTES / PAGE 153

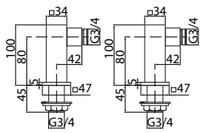

AV0K151/Q

COLONNETTES / PAGE 24

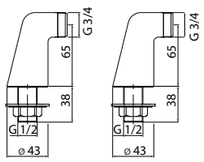

AV0K151

RACCORDS / PAGE 24

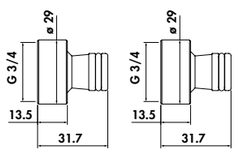

RNI152/26B

LES VASQUES CLASSIQUES

VASQUE CLASSIQUE RONDE / PAGE 156

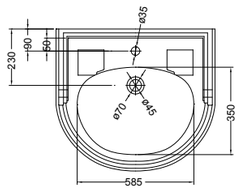

B17

COLONNE CLASSIQUE / PAGE 156

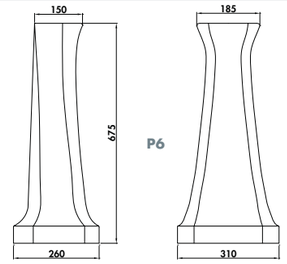

P6

COLONNE RONDE RÉHAUSSÉE / PAGE 156

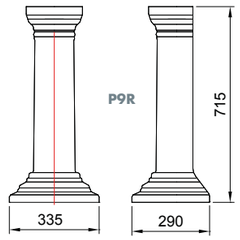

P9R

VASQUE CLASSIQUE RECTANGULAIRE / PAGE 156

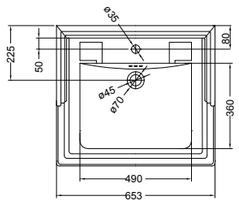

B15

PIÉTEMENT CHROMÉ / PAGE 156

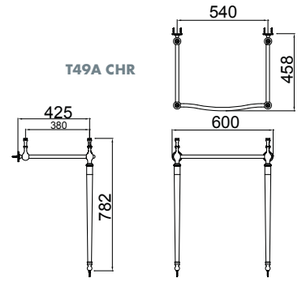

T49A CHR

RÉHAUSSE POUR PIÉTEMENT CHROMÉ / PAGE 156

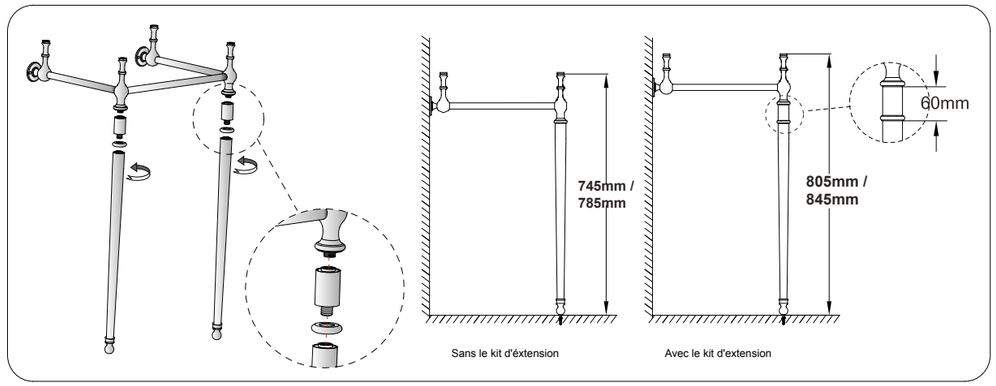

T62

LES VASQUES RECTANGULAIRES ÉDOUARDIEN

VASQUE ÉDOUARDIEN 560 / PAGE 157

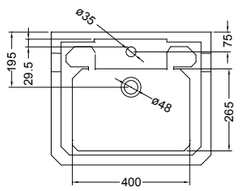

B4

DEMI-COLONNE / PAGE 157

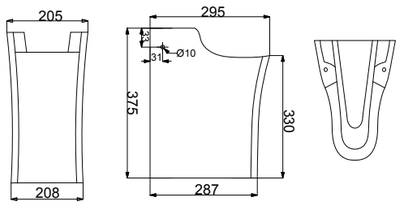

P8

COLONNE CLASSIQUE / PAGE 157

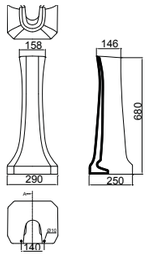

P1

PORTE-SERVIETTES / PAGE 157

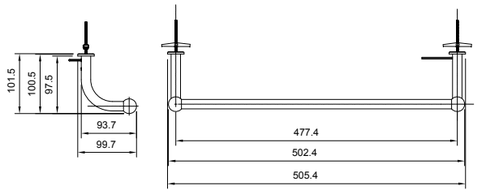

T1

VASQUE ÉDOUARDIEN 610 / PAGE 157

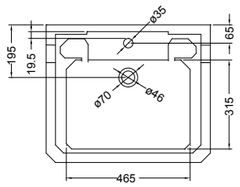

B5

COLONNE CLASSIQUE / PAGE 157

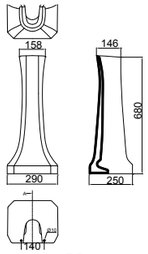

P1

COLONNE CLASSIQUE RÉHAUSSÉE / PAGE 157

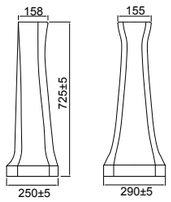

P9

LES VASQUES RECTANGULAIRES ÉDOUARDIEN

VASQUE ÉDOUARDIEN 560 / PAGE 158

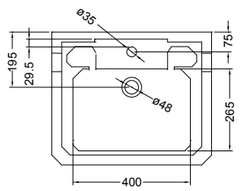

B4

PIÉTEMENT CHROMÉ / PAGE 158

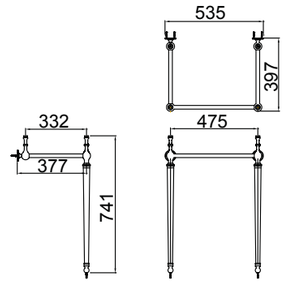

T22A

VASQUE ÉDOUARDIEN 610 / PAGE 158

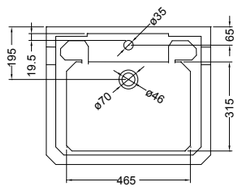

B5

PIÉTEMENT CHROMÉ / PAGE 158

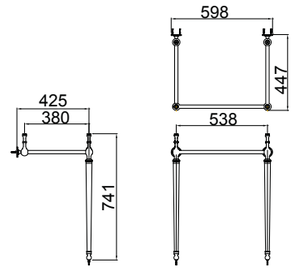

T23A

VASQUE ÉDOUARDIEN 800 / PAGE 158

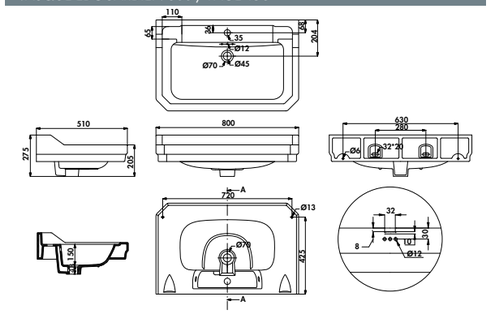

B18

PIÉTEMENT CHROMÉ / PAGE 158

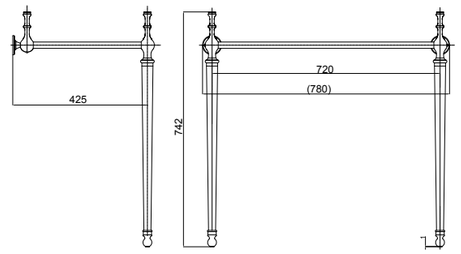

T50

RÉHAUSSE POUR PIÉTEMENT CHROMÉ / PAGE 158

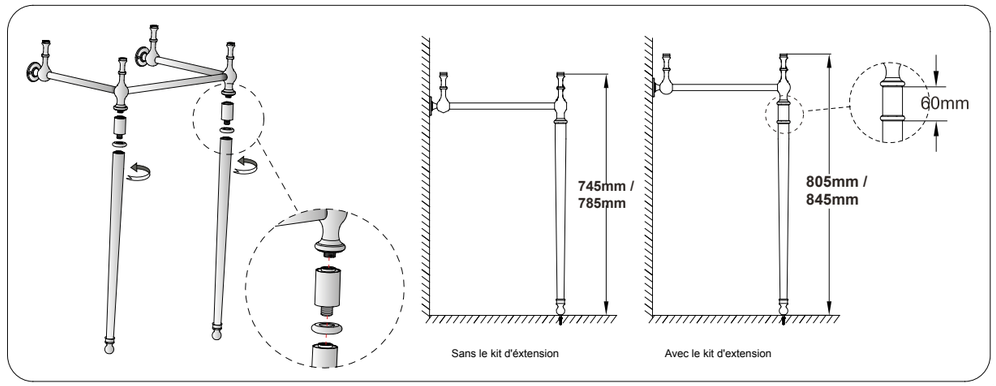

T62

LES VASQUES RECTANGULAIRES ÉDOUARDIEN

VASQUE ÉDOUARDIEN 1200 / PAGE 159

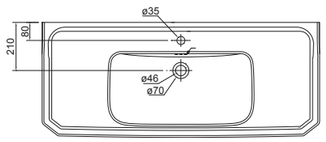

B19

PIÉTEMENT CHROMÉ / PAGE 159

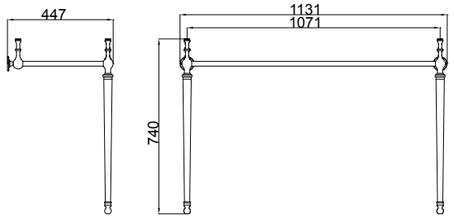

T51

DOUBLE VASQUE ÉDOUARDIEN 1200 / PAGE 159

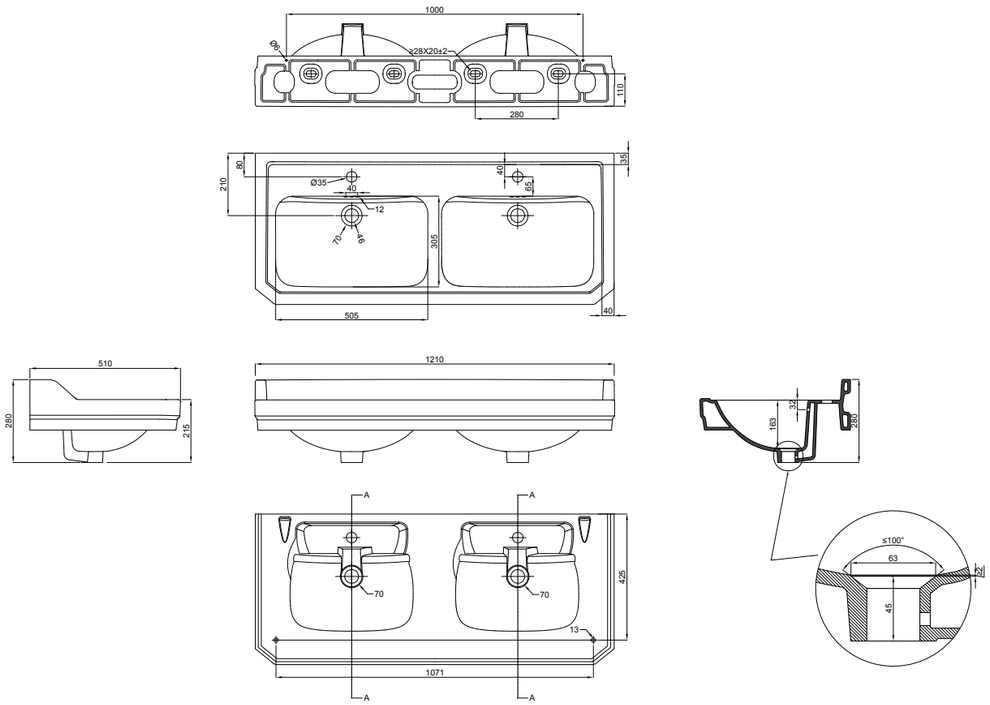

B21

PIÉTEMENT CHROMÉ / PAGE 159

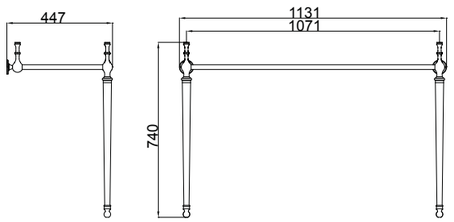

T51

LES VASQUES RONDES ÉDOUARDIEN

VASQUE ÉDOUARDIEN 560 / PAGE 160

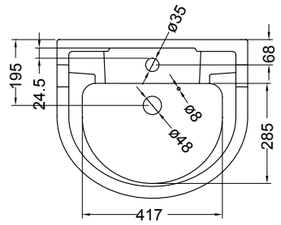

B6

COLONNE CLASSIQUE / PAGE 160

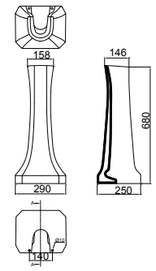

P1

DEMI-COLONNE / PAGE 160

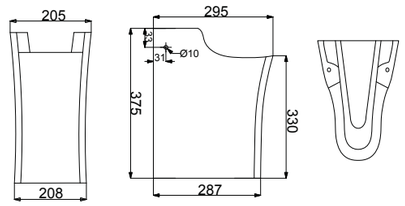

P8

PORTE-SERVIETTES / PAGE 160

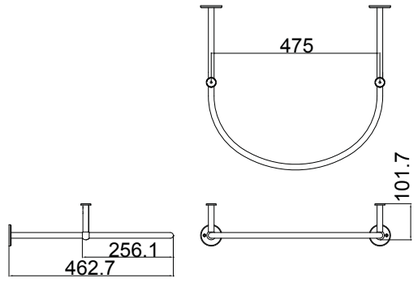

T4

PIÉTEMENT CHROMÉ / PAGE 160

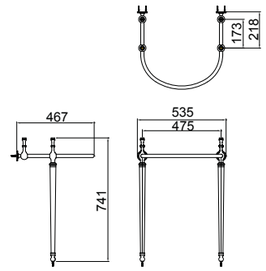

T24A

RÉHAUSSE POUR PIÉTEMENT CHROMÉ / PAGE 160

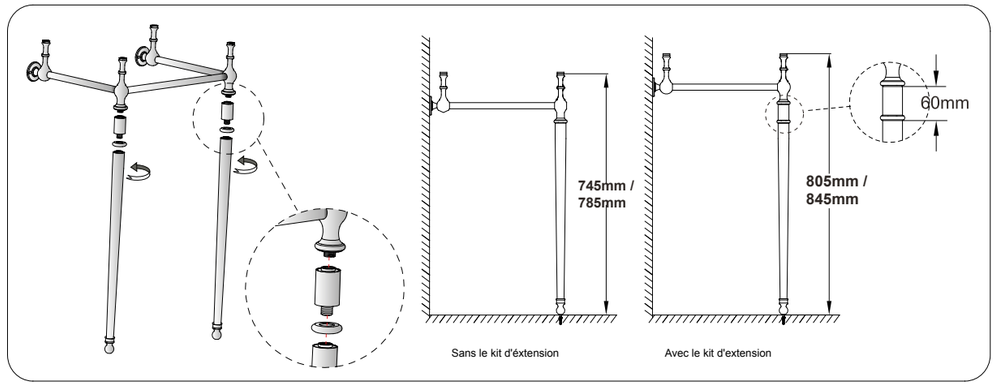

T62

LES VASQUES RECTANGULAIRES VICTORIEN

VASQUE VICTORIEN 560 / PAGE 161

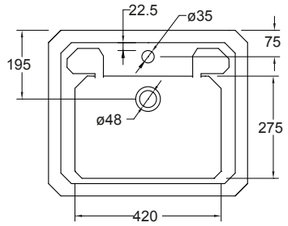

B2

COLONNE CLASSIQUE / PAGE 161

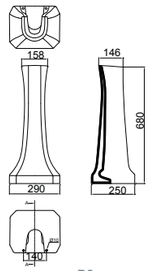

P1

VASQUE VICTORIEN 610 / PAGE 161

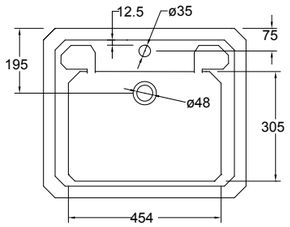

B3

DEMI-COLONNE / PAGE 161

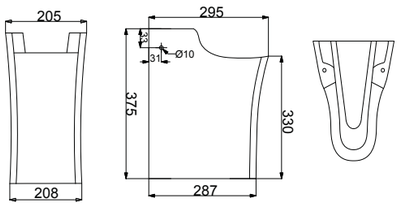

P8

PORTE-SERVIETTES / PAGE 161

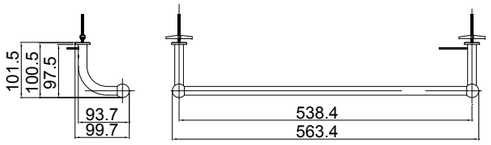

T3

PIÉTEMENT CHROMÉ / PAGE 161

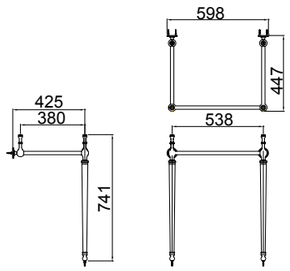

T23A

TABLETTE POUR PIÈTEMENT CHROMÉ / PAGE 161

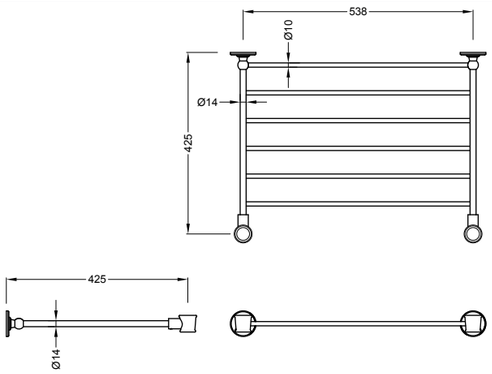

T23A-S

LES VASQUES RECTANGULAIRES RIVIERA

VASQUE RIVIERA 580 / PAGE 162

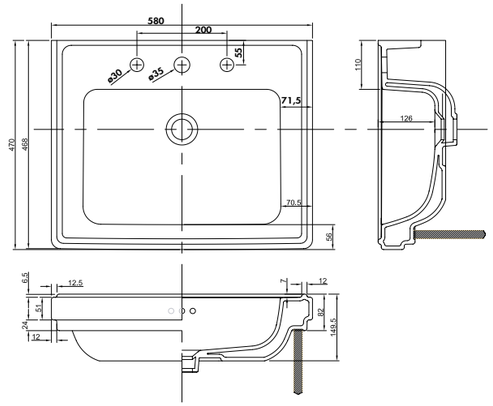

RIV1

VASQUE RIVIERA 650 / PAGE 162

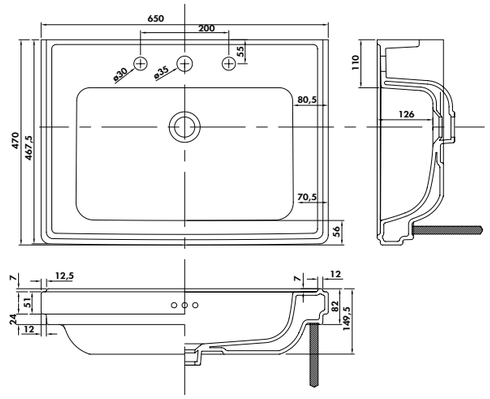

RIV2

LES VASQUES RONDES RIVIERA

VASQUE RIVIERA 580 / PAGE 162

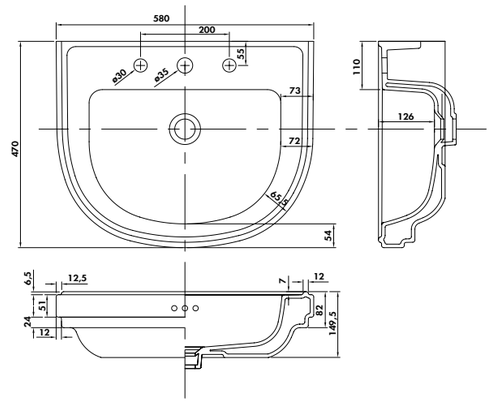

RIV3

VASQUE RIVIERA 650 / PAGE 162

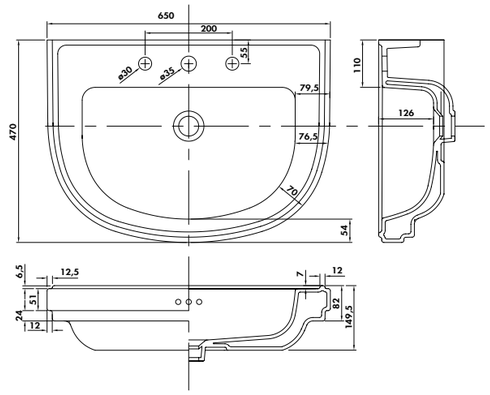

RIV4

CONSOLES XTREMSTONE AVEC PIÉTEMENT MÉTAL

VASQUE & PIÉTEMENT / PAGE 164

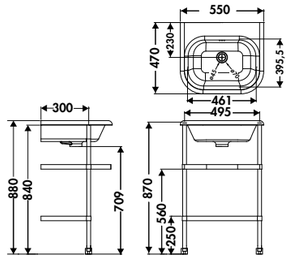

B7E / B7ES

VASQUE & PIÉTEMENT / PAGE 164

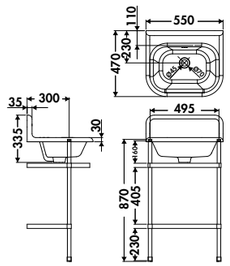

B7E UPS / B7ES

VASQUE & PIÉTEMENT / PAGE 164

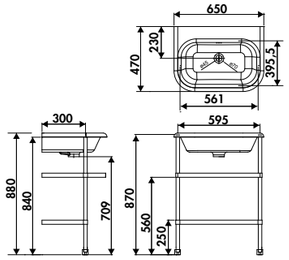

B8E / B8ES

VASQUE & PIÉTEMENT / PAGE 165

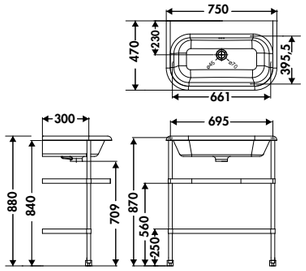

B9E / B9ES

VASQUE & PIÉTEMENT / PAGE 165

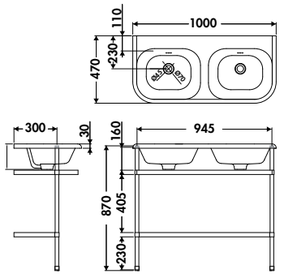

B10DE / B10ES

LES LAVE-MAINS ÉDOURADIEN

LAVE-MAINS RECTANGULAIRE ÉDOUARDIEN 510 / PAGE 166

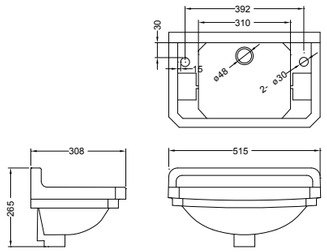

B8

LAVE-MAINS ARRONDI ÉDOUARDIEN 500 / PAGE 166

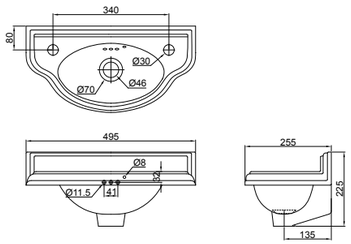

P13

LES LAVE-MAINS ÉDOURADIEN

PIÉTEMENT CHROMÉ POUR LAVE-MAINS ÉDOUARDIEN 510 / PAGE 166

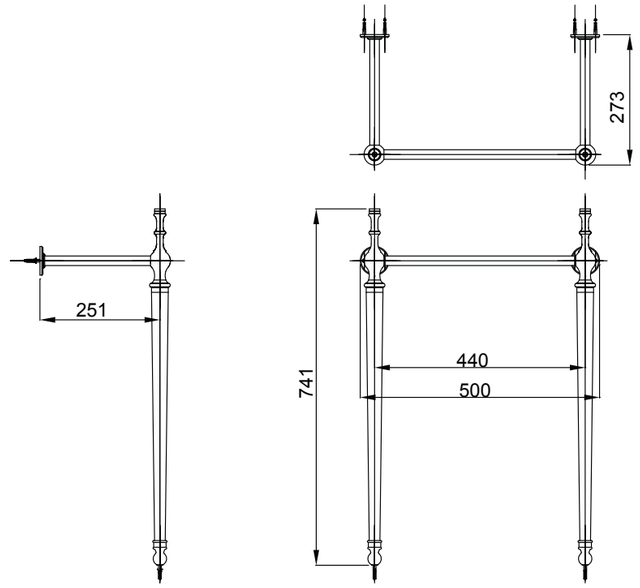

T21A CHR

LE LAVE-MAINS RIVIERA

LAVE-MAINS RIVIERA / PAGE 166

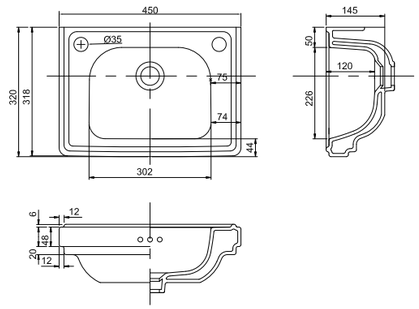

RIV8

SIPHON BOUTEILLE

SIPHON BOUTEILLE / PAGE 166

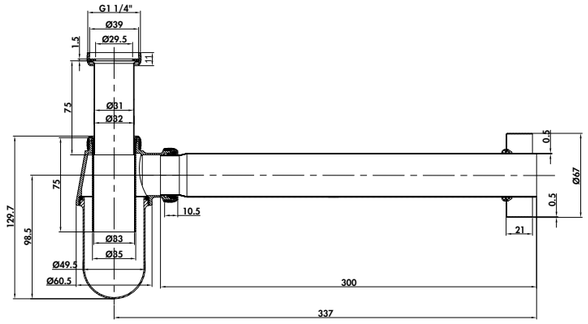

W14

LES MEUBLES BAS A POSER

PAGE 168 & 169

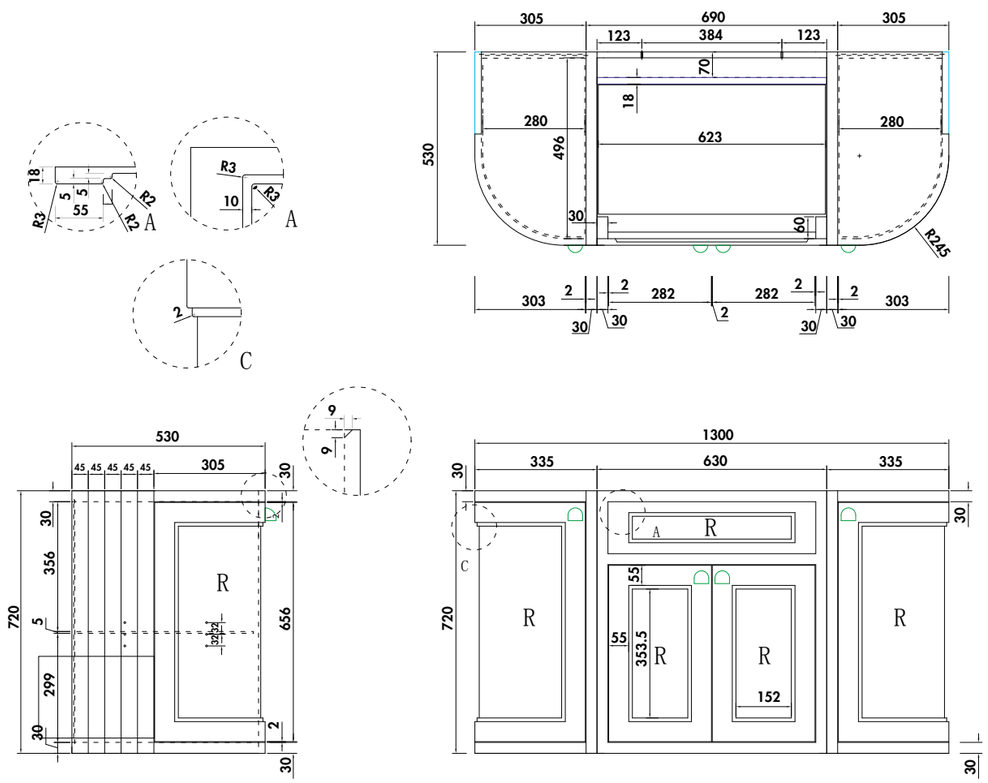

FC1B / FC1W / FC1S / FC10 / FC1G

LES MEUBLES BAS A POSER RIVIERA 580

VASQUE RIVIERA 580 POUR MEUBLE BAS À POSER / PAGE 170

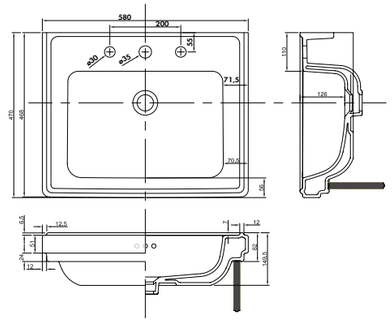

RIV1

POIGNÉES / PAGE 170

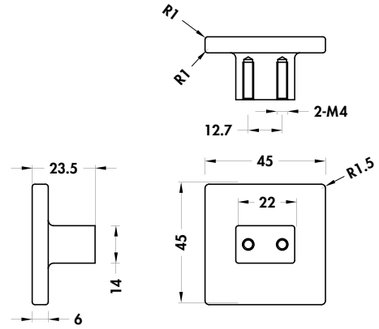

RIVF 11 / RIVF 12

MEUBLE BAS RIVIERA 580 / PAGE 170

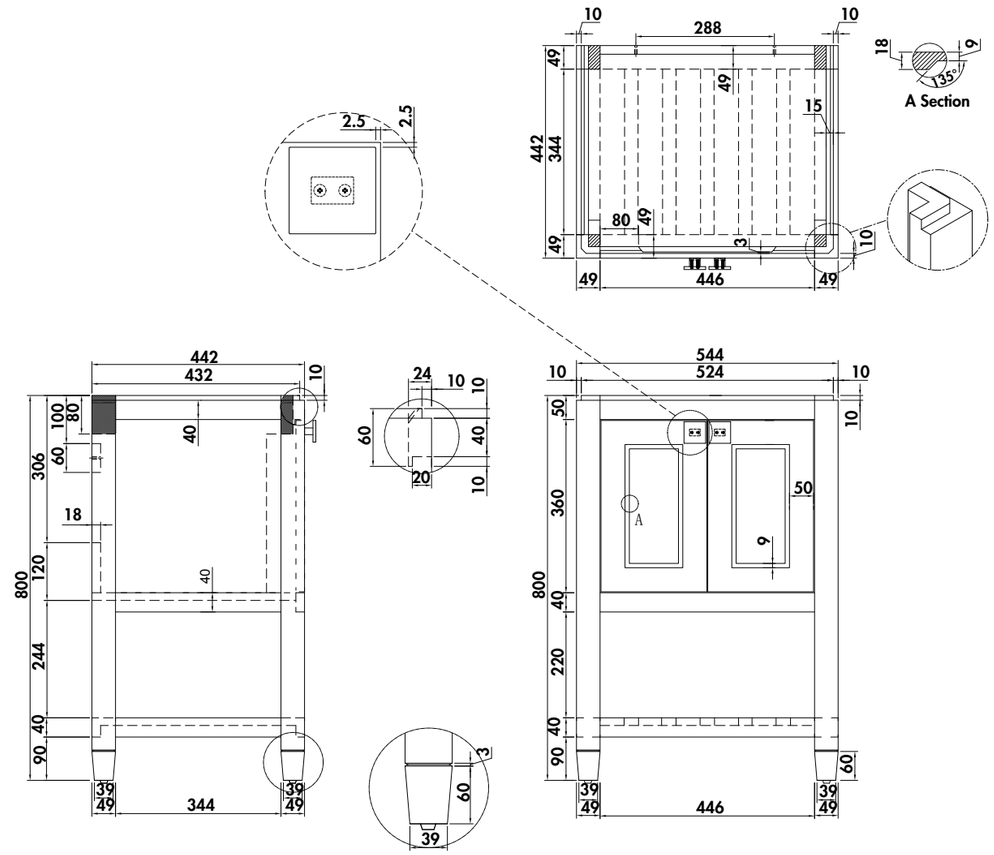

RIVF580W / RIVF580P / RIVF580B

LES MEUBLES BAS A POSER RIVIERA 650

VASQUE RIVIERA 580 POUR MEUBLE BAS À POSER / PAGE 171

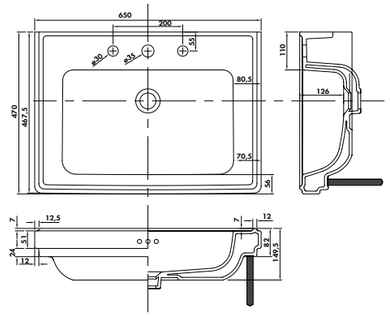

RIV2

POIGNÉES / PAGE 171

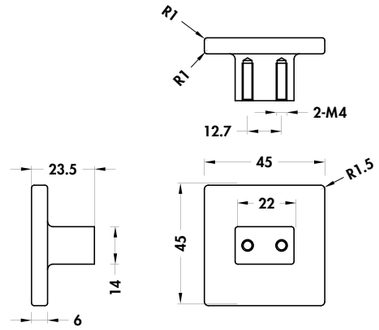

RIVF 11 / RIVF 12

MEUBLE BAS RIVIERA 650 / PAGE 171

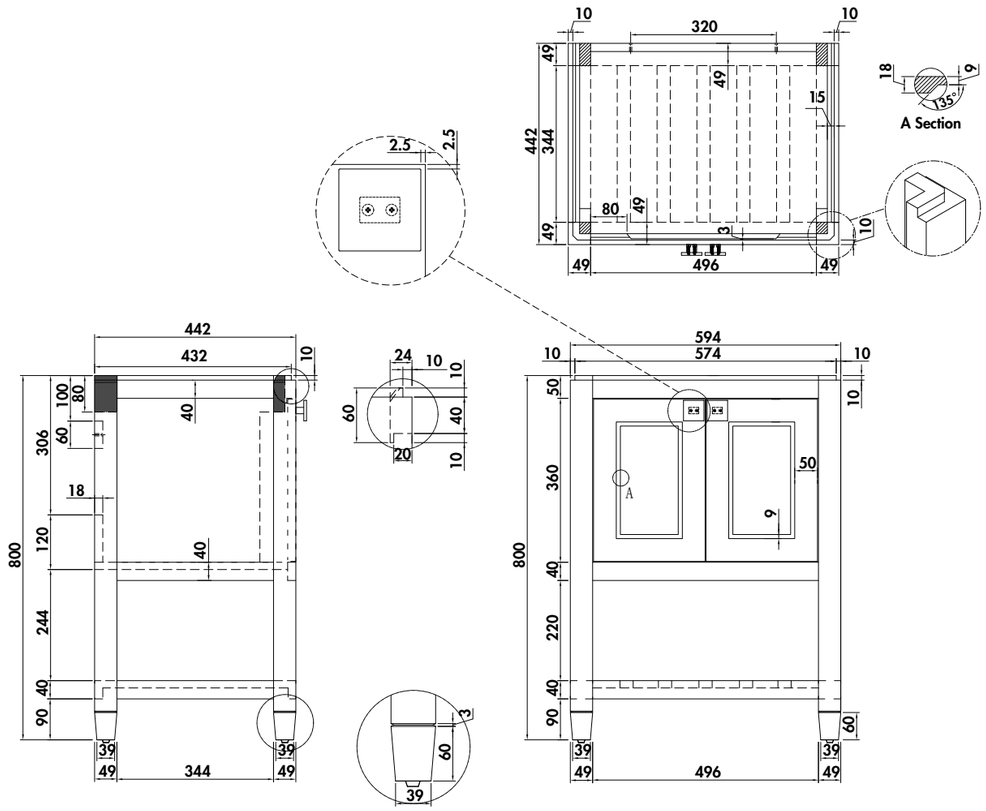

RIVF650W / RIVF650P / RIVF650B

LES WC

SORTIE HORIZONTALE / WC STANDARD / PAGE 172

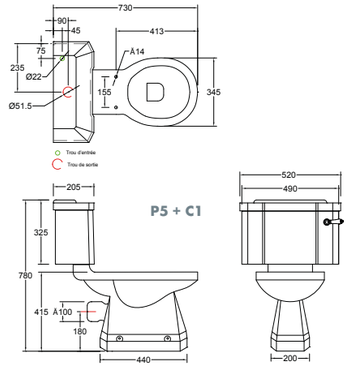

P5 + C1

SORTIE HORIZONTALE / WC STANDARD / PAGE 172

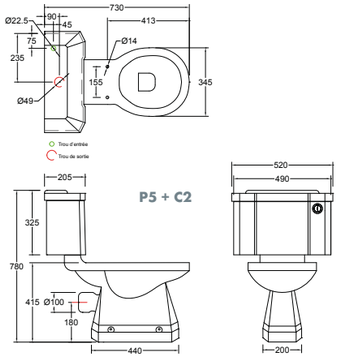

P5 + C2

SORTIE HORIZONTALE / WC STANDARD / PAGE 172

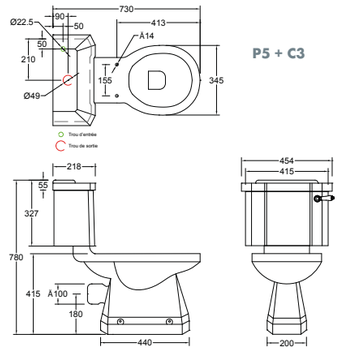

P5 + C3

SORTIE HORIZONTALE / WC STANDARD / PAGE 172

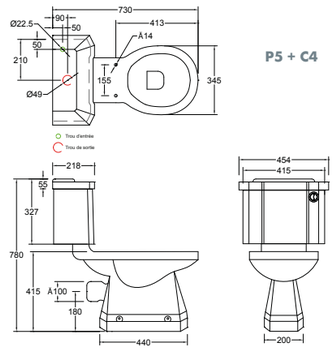

P5 + C4

SORTIE HORIZONTALE / WC RÉHAUSSÉ / PAGE 172

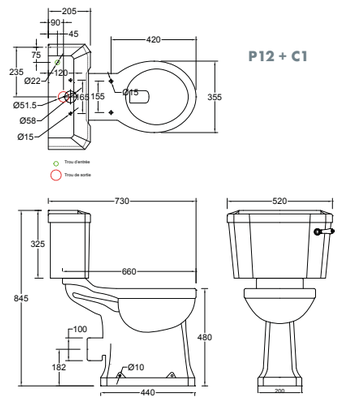

P12 + C1

SORTIE HORIZONTALE / WC RÉHAUSSÉ / PAGE 172

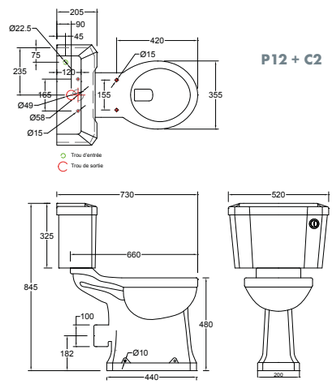

P12 + C2

LES WC

SORTIE HORIZONTALE / WC RÉHAUSSÉ / PAGE 172

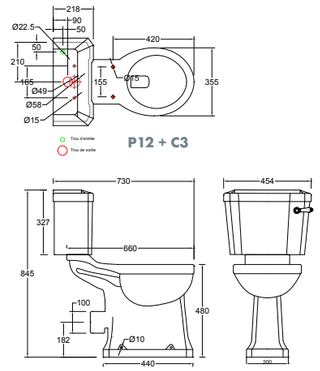

P12 + C3

SORTIE HORIZONTALE / WC RÉHAUSSÉ / PAGE 172

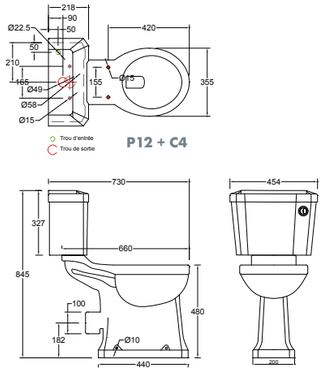

P12 + C4

SORTIE HORIZONTALE / WC STANDARD / PAGE 172

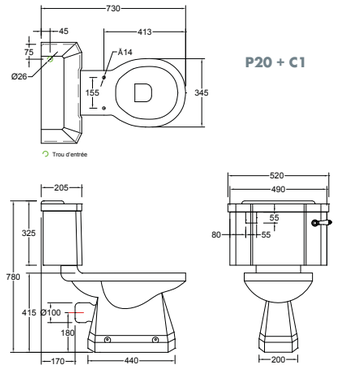

P20 + C1

SORTIE HORIZONTALE / WC STANDARD / PAGE 172

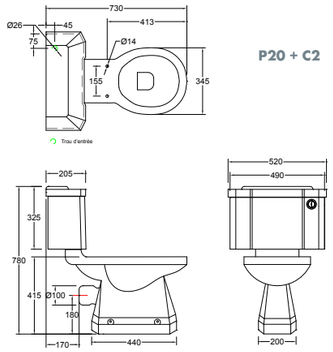

P20 + C2

SORTIE HORIZONTALE / WC STANDARD / PAGE 172

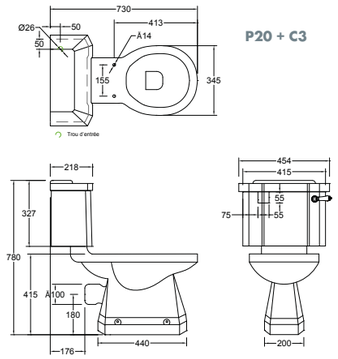

P20 + C3

SORTIE HORIZONTALE / WC STANDARD / PAGE 172

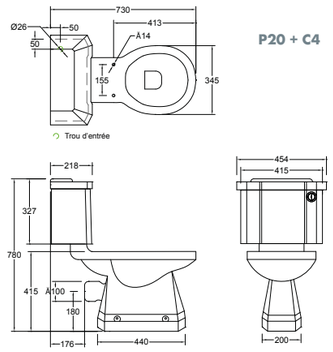

P20 + C4

LES WC

SORTIE VERTICALE / WC STANDARD / PAGE 172

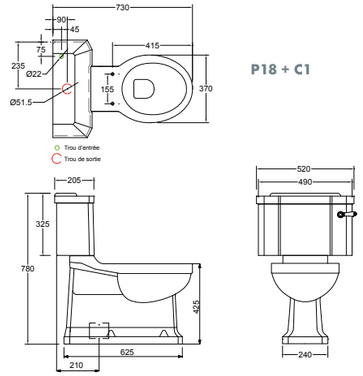

P18 + C1

SORTIE VERTICALE / WC STANDARD / PAGE 172

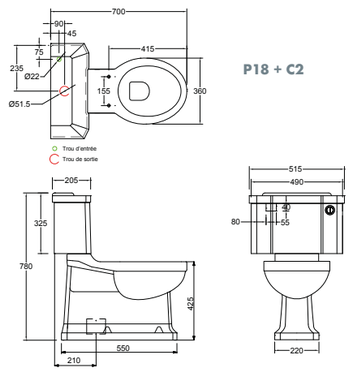

P18 + C2

SORTIE VERTICALE / WC STANDARD / PAGE 172

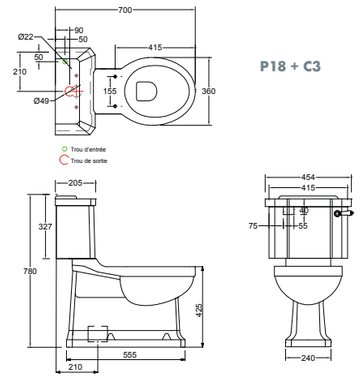

P18 + C3

SORTIE VERTICALE / WC STANDARD / PAGE 172

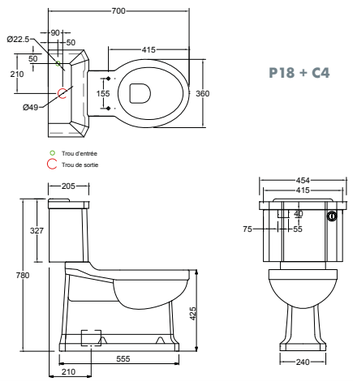

P18 + C4

ABATTANTS / PAGE 173

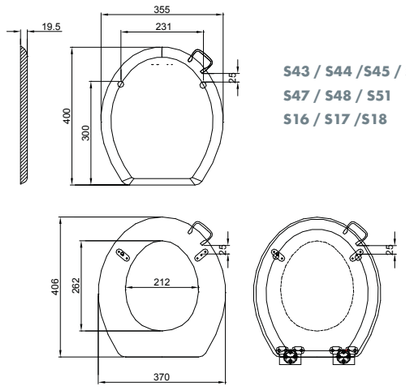

S43 / S44 /S45 / S46 /
S47 / S48 / S51
S16 / S17 /S18

ABATTANTS / PAGE 173

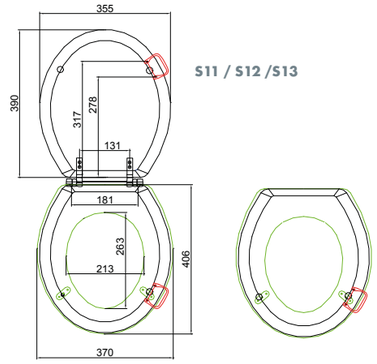

S11 / S12 /S13

ASSISE DE TRÔNE / PAGE 173

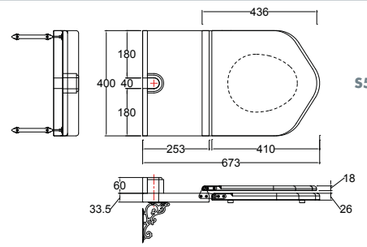

S53 / S52

LES WC RIVIERA

WC STANDARD / PAGE 174

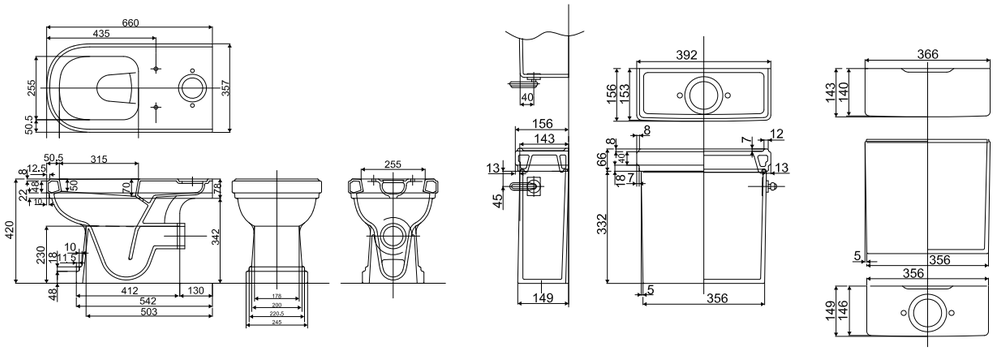

RIV9 / RIV11 / RIV.025

WC / PAGE 174

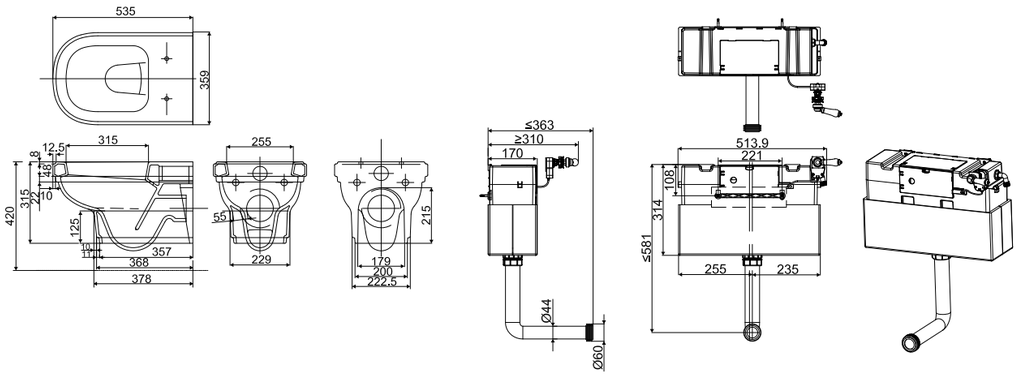

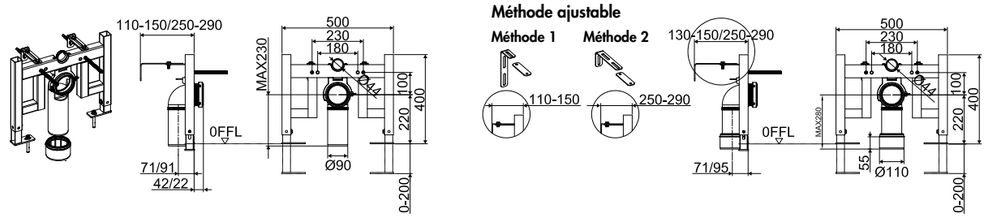

RIV13 / RIV.025 / F6CC / W33A

LES RADIATEURS

RADIATEUR TRAFALGAR CHROMÉ / PAGE 175

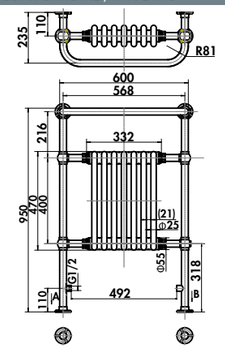

R1 CHR

RADIATEUR CLEAVER CHROMÉ / PAGE 175

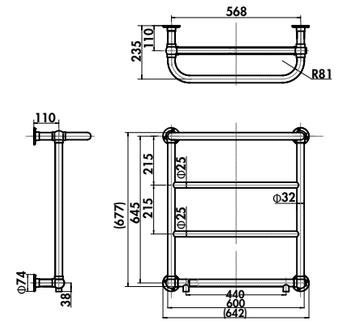

R3 CHR

VANNES / PAGE 175

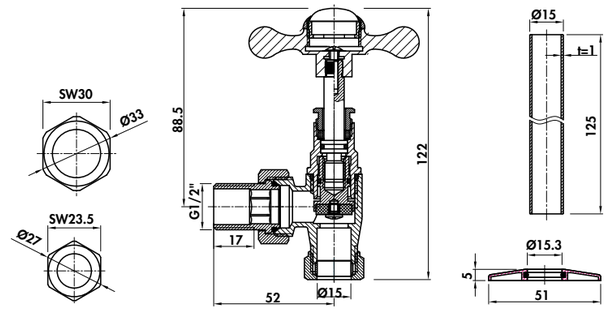

[illegible]

CONDITIONS GENERALES DE VENTE

Commande :
La remise d'une commande implique de la part de l'acheteur l'acceptation sans réserves de nos conditions générales de vente. Toutes les clauses pouvant figurer sur les imprimés des lettres ou des bons de commande de l'acheteur et contraires à nos conditions ne peuvent nous être opposées sauf accord écrit de notre part.
Le fait que notre société ne se prévale pas, à un moment donné de l'une quelconque des présentes conditions générales, ne peut être interprété comme valant renonciation à se prévaloir ultérieurement de l'une desdites conditions.

Annulation de commande :
Aucune annulation ne pourra être acceptée à partir de 8 jours avant la date de livraison prévue.
Pour les commandes dites spécifiques, c'est-à-dire portant sur des produits sur mesure ou personnalisés, aucune annulation ne pourra être acceptée après validation de la commande par vos soins.

Prix :
Nos prix s'entendent franco de port pour un montant de 180 € HT pour les produits stockés à notre entrepôt de Servon-sur-Vilaine (sauf pour la Corse dont le franco de port est de 300 € HT).
Pour un montant inférieur, expédition de la marchandise avec facturation d'un forfait transport (20 € HT pour un évier ; 11 € HT pour la robinetterie, 8 € HT pour les accessoires et les pièces détachées, 28 € HT pour les vasques, les baignoires, les parois et les receveurs).
Nos ventes sont faites aux conditions de prix en vigueur au jour de la commande : nos factures prennent effet à cette même date.
Les dates d'expédition ne sont données qu'à titre indicatif et nous ne pouvons accepter de votre part aucune réduction de prix, ni de demande de dommages et intérêts en cas de retard de livraison. Seul un retard supérieur à 90 jours par rapport à la date de livraison annoncée pourra justifier une annulation de commande de la part du client, celui-ci ne pouvant toutefois réclamer aucun dommage et intérêt à ce titre. Sont considérés comme cas de force majeure, nous déchargeant de tous dommages et intérêts et de toutes responsabilités : les grèves, soit totales, soit partielles survenues chez nous ou chez nos fournisseurs et plus généralement toute réduction forcée de notre activité, manque de matériel, problème de fabrication, de transport, la guerre, les quarantaines…

Livraison :
Nos marchandises sont prises et agréées en nos entrepôts. Elles voyagent aux risques et périls du destinataire, même en cas de vente Franco.
Au moment de la livraison, et en présence du chauffeur, vérifiez l'état et la qualité des produits livrés et formulez en cas de litige des réserves précises (ex : emballage abîmé, colis manquant, évier cassé…) sur le récépissé du transporteur.
Toute réclamation devra être confirmée par lettre recommandée au transporteur dans les 48 h **et** être adressée par télécopie à notre société dans un délai de trois jours à compter de la date de livraison.
Si cette double formalité n'a pas été accomplie, aucune contestation ne sera recevable.

Garantie :
Notre garantie, dont la durée est mentionnée sur nos catalogues, est limitée au remplacement par simple échange de toutes les pièces reconnues défectueuses pour défaut de fabrication constaté contradictoirement et sous réserve que nos fournitures aient été posées : conformément aux règles de l'art, par des professionnels dûment qualifiés, qu'il n'ait pas été fait usage pour leur entretien de produits corrosifs ou abrasifs et que l'ensemble des instructions relatives à la pose et à l'usage de nos produits ait été respecté.

Retour :
Les retours de marchandises doivent obligatoirement faire l'objet de notre accord préalable et nous sont adressés en franco de port et sous bon emballage. Nous n'acceptons en aucun cas les notes de crédit établies d'office et les déductions directes sur facture non justifiées par des crédits correspondants de notre part.
Lorsqu'une erreur de commande intervient et que celle-ci est due au fait du client, ce dernier s'engage à nous retourner la marchandise par son propre transporteur à ses frais. En outre, une décote de 30 % sera appliquée sur le prix de l'article retourné.
Pour les commandes dites spécifiques (coloris spéciaux sur mesure ou personnalisés…), aucun retour ne sera accepté.

Paiement :
Sauf accord contraire, le montant de nos factures est toujours exigible comptant à Servon-sur-Vilaine. Nous ne renonçons pas à ce droit quand nous faisons traite sur l'acheteur.
En cas de changement de la capacité ou de la situation de l'acheteur, de non paiement à l'échéance, nous nous réservons la possibilité d'annuler les commandes en cours même acceptées ou de demander des garanties, ou le paiement sur facture pro forma et d'exiger le paiement immédiat de toutes les sommes dues, même non échues. Tout retard de paiement à une échéance quelconque entraînera de plein droit et sans mise en demeure préalable la suspension de l'exécution des commandes en cours, la déchéance du terme pour toute commande exécutée et non encore réglée, ainsi que le paiement d'un intérêt de retard correspondant à 3 fois le taux d'intérêts légal en vigueur au jour de la facture sur la totalité des sommes exigibles à compter des premiers jours suivant l'échéance et jusqu'au complet paiement.
Aucun escompte n'est accordé pour paiement anticipé.
Le règlement des sommes dues postérieurement à la date d'éligibilité figurant sur la facture majorera de plein droit le montant de celle-ci de l'indemnité forfaitaire de 40 € prévue à l'article L441-6 alinéa 12 du code de commerce.
En cas de modification légale ou réglementaire du montant de cette indemnité forfaitaire, le nouveau montant sera de plein droit substitué à celui figurant dans les présentes conditions générales de vente ou conditions de règlement.

Juridiction :
En cas de contestation, seul le Tribunal de Rennes sera compétent, même en cas d'appel de garantie ou de pluralité de défendeurs pour tout litige avec des clients commerçants.
Les domiciliations d'effets et nos acceptations de règlement n'apportent ni novation, ni dérogation à cette attribution de juridiction.

Réserves de propriété :
Conformément aux articles L 621-115 et suivants du code de commerce, nous nous réservons la propriété de la marchandise vendue jusqu'au complet paiement de l'intégralité du prix et des accessoires. Les risques sur la marchandise sont transférés à l'acheteur dès le jour de mise à disposition. En cas de non paiement partiel ou total, le vendeur peut demander soit la restitution de la marchandise aux frais de l'acheteur, soit le paiement immédiat de toutes les sommes dues. En cas de non-restitution, les marchandises trouvées en possession de l'acheteur et figurant dans nos catalogues sont considérées comme étant celles impayées.

DEA ou Éco-mobilier :
JS Aquatop est enregistré au registre national des metteurs sur le marché d'éléments d'ameublement sous le numéro FR024455

écomobilier | N° REGISTRE FR024455

PROCÉDURE SAV

LA GARANTIE DES PRODUITS S'APPLIQUE À COMPTER DE LA DATE DE FACTURATION AU CONSOMMATEUR.

Durée de garantie :
- Baignoires : garantie de 10 ans.
- Baignoires : JURA, ORTA, LAGO et VIENNA garantie de 5 ans.
- Vasques : garantie de 10 ans.
- Robinetterie : garantie de 5 ans.
- Colonnes : garantie de 5 ans.
- Receveurs de douche : garantie de 10 ans.
- Parois de douche : garantie de 10 ans.
- Sanitaires : garantie de 5 ans.
- Accessoires en métal : garantie de 10 ans.
- Accessoires en plastique : garantie de 5 ans.
- Accessoires à poser : garantie de 2 ans.

Notre garantie est limitée au remplacement par simple échange de toute pièce reconnue défectueuse ou à l'échange complet du produit si nécessaire, sous réserve que le produit :
- ait été installé conformément aux règles de l'art,
- n'avoir fait l'objet d'aucune utilisation ou manipulation ou adaptation anormale,
- n'avoir subi aucune agression extérieure (chocs, produits d'entretien corrosifs et/ou abrasifs, etc.).

Exclusion :
- Retour de produit incomplet.
- Réclamation sans preuve d'achat.
- Produit acheté d'occasion.
- Retour de produit neuf sans emballage d'origine.
- Produit endommagé lors du transport sans déclaration à la réception du colis.
- Produit endommagé lors de l'installation.
- Retour de produit sans courrier circonstancié.
- Prise en charge de la main d'oeuvre (exemple : dépose/repose).
- Prise en charge des frais de déplacement.
- Produit endommagé en cas de fonctionnement excessif (modèles de démonstration).
- Dommages causés par une installation et/ou utilisation du produit non-conforme à sa notice d'utilisation et à un usage dans un environnement intérieur domestique.

Remarque Robinetterie :
Il est vivement conseillé d'installer un robinet filtre qui évite les remontées de limaille dans la cartouche.

Les demandes au service après-vente sont généralement traitées dans un délai de 24 à 48 heures.
Il est demandé de nous faire parvenir votre demande de SAV par écrit exclusivement (Fax - email – courrier).
Chaque demande doit être documentée par :
- la facture d'origine,
- le motif de la réclamation,
- le n° de lot de production du produit,
- au besoin, quelques photos de constat démontrant clairement l'anomalie.

Tout dossier incomplet ne pourra être traité et sera considéré comme nul et non avenu.

Les pièces sont envoyées directement au magasin.

Toute commande SAV sous garantie est accompagnée d'une facture.

Pour la robinetterie et les accessoires, dans notre colis SAV, se trouve une étiquette Colissimo prépayée qui permet au magasin de nous renvoyer la marchandise défectueuse à notre charge. À réception de celle-ci, elle est testée par notre SAV.
S'il est constaté un défaut de qualité, un avoir est établi.
Dans le cas contraire, la facture est due.

Les vasques défectueuses ne sont pas récupérées.

Une fois le produit réputé défectueux vérifié, et si le défaut qualité est confirmé, nous procédons au remboursement de la marchandise par chèque ou avoir.

Votre contact SAV :
sce.commercial@j-s.fr

INDEX

RÉFÉRENCE	DÉSIGNATION	PAGE
0005	VASQUE CIRCULAIRE - ATLANTA	80
0012B	VASQUE CIRCULAIRE - CASTELLÓN	78
0017B	VASQUE RECTANGULAIRE - TURIN	88
0036P	LAVE-MAINS - ALICANTE	95
00393	VASQUE CIRCULAIRE - RIO	77
0040	VASQUE CIRCULAIRE - VIENA	79
0066	LAVE-MAINS - JEREZ	96
1306	PLATEAU - NINFEA	186
1311	PORTE-SAVON - NINFEA	186
1333	PORTE-BROSSE WC - NINFEA	186
1380	DISTRIBUTEUR DE SAVON - NINFEA	186
1398	PORTE-BROSSE À DENTS - NINFEA	186
15.B.26725	BAIGNOIRE SEMI-ÎLOT - ORTA	19
15.B.27819	BAIGNOIRE D'ANGLE - VIENNA GAUCHE	20
15.B.27820	BAIGNOIRE D'ANGLE - VIENNA GAUCHE	20
1811	PORTE-SAVON - ISIDE	192
1833	PORTE-BROSSE WC - ISIDE	192
1881	DISTRIBUTEUR DE SAVON - ISIDE	192
1898	PORTE-BROSSE À DENTS - ISIDE	192
201.01	VIDAGE	99
2025	CROCHET POUR RADIATEUR - MERLINO	69 / 229
2039	PORTE-PAPIER TOILETTE	112
2209	POUBELLE 3L - ARGENTA	66 / 226
2290	DISTRIBUTEUR DE SAVON	228
2310	PORTE-BROSSEÀ DENTS - EROS	212
2311	PORTE-SAVON - EROS	212
2321-35	PORTE-SERVIETTES 350 MM - EROS	213
2321-45	PORTE-SERVIETTES 450 MM - EROS	213
2321-60	PORTE-SERVIETTES 600 MM - EROS	213
2323	PORTE-SERVIETTES À DEUX BRAS - EROS	213
2324	PORTE-PAPIER TOILETTE - EROS	213
2325	PORTE-PAPIER TOILETTE - EROS	213
2326	PATÈRE DOUBLE - EROS	213
2333-03	PORTE-BROSSE WC - EROS	213
2355	SUPPORT SÈCHE-CHEVEUX - EROS	228
2370	PORTE-SERVIETTES ANNEAU - EROS	213
2381	DISTRIBUTEUR DE SAVON - EROS	212
2411	PORTE-OBJETS FILAIRE	67 / 227
2417	PORTE-OBJETS - NERVA	52 / 69 / 229
2419	PORTE-OBJETS FILAIRE	67 / 227
2433-03	PORTE-BROSSE WC - FEBO	215
2479	PORTE-OBJETS D'ANGLE - NERVA	52 / 69 / 229
2480	PORTE-OBJETS FILAIRE	67 / 227
2481	PORTE-OBJETS FILAIRE	67 / 227
2482	PORTE-OBJETS FILAIRE	67 / 227
2483	PORTE-OBJETS FILAIRE	67 / 227
2484	PORTE-OBJETS FILAIRE	67 / 227
2485	PORTE-OBJETS FILAIRE - TITO	68 / 228
2486	PORTE-OBJETS FILAIRE - TITO	68 / 228
2487	PORTE-OBJETS FILAIRE - TITO	68 / 228
2488	PORTE-OBJETS FILAIRE - TITO	68 / 228
2609	POUBELLE 3L - ARGENTA	66 / 226
27113/15H5015	MITIGEUR LAVABO - CHROMÉ - HERA	150
2839	PORTE-PAPIER TOILETTE - PROJECT	206
319.B.19907	BAIGNOIRE ÎLOT - JURA	21

RÉFÉRENCE	DÉSIGNATION	PAGE
319.B.19909	BAIGNOIRE ÎLOT - LAGO	21
3209	POUBELLE 3L - POTTY	66 / 226
3212	PORTE-SAVON - OUTLINE	199
3218	PORTE-SAVON - OUTLINE	67 / 200 / 227
3221-25	PORTE-SERVIETTES 250 MM - OUTLINE	198
3221-35	PORTE-SERVIETTES 350 MM - OUTLINE	198
3221-55	PORTE-SERVIETTES 550 MM - OUTLINE	198
3224	PORTE-PAPIER TOILETTE - OUTLINE	199
3225	PORTE-PAPIER TOILETTE - OUTLINE	199
3226	PATÈRE SIMPLE - OUTLINE	199
3228	PATÈRE DOUBLE - OUTLINE	199
3233-03	PORTE-BROSSE WC - OUTLINE	199
3234	PORTE-BROSSE WC - OUTLINE	199
3235	DOUBLE PORTE-SERVIETTES - OUTLINE	27 / 225
3283	PORTE-SAVON - OUTLINE	67 / 200 / 227
3309	POUBELLE 5L - POTTY	66 / 226
3911	PORTE-SAVON - DAFNE	190
3933	PORTE-BROSSE WC - DAFNE	190
3980	DISTRIBUTEUR DE SAVON - DAFNE	190
3998	PORTE-BROSSE À DENTS - DAFNE	190
4004	VASQUE RECTANGULAIRE - GALICIA	89
4015	VASQUE CIRCULAIRE - CASTELLÓN C	79
4037	VASQUE RECTANGULAIRE - TOULOUSE	87
4037N	VASQUE RECTANGULAIRE - NEW TOULOUSE	87
4052	LAVE-MAINS - VENECIA	95
4062/NE	VASQUE CIRCULAIRE - NORDIC	75
4062B/CRU	VASQUE CIRCULAIRE - NEW NORDIC	74
4069	VASQUE CIRCULAIRE - SICILIA	74
4087	VASQUE CIRCULAIRE - VOLTA	75
4088	VASQUE RECTANGULAIRE - NILO	88
4105	VASQUE RECTANGULAIRE - BRUSELAS 60	90
4106	PLATEAU - GIUNONE	188
4106	VASQUE RECTANGULAIRE - BRUSELAS 50	90
4107	VASQUE RECTANGULAIRE - BRUSELAS 70	91
4108	VASQUE RECTANGULAIRE - BRUSELAS 90	91
4109	VASQUE CIRCULAIRE - LIEJA	78
4110	VASQUE RECTANGULAIRE - BRUJAS	86
4111	PORTE-SAVON - GIUNONE	188
4115	VASQUE RECTANGULAIRE - DINAN	86
4124	VASQUE CIRCULAIRE - BUELNA	81
4124T	PLATEAU EN BAMBOU - BUELNA	81
4126	VASQUE RECTANGULAIRE - SANTONA 45	89
4133	PORTE-BROSSE WC - GIUNONE	188
4137	VASQUE CIRCULAIRE - LYON	80
4150	VASQUE CIRCULAIRE - MALEVICH	76
4151	VASQUE CIRCULAIRE - MALEVICH	76
4152	VASQUE RECTANGULAIRE - MALEVICH	84
4153	VASQUE RECTANGULAIRE - MALEVICH	84
4154	VASQUE RECTANGULAIRE - MALEVICH	85
4155	VASQUE RECTANGULAIRE - MALEVICH	85
4180	DISTRIBUTEUR DE SAVON - GIUNONE	188
4198	PORTE-BROSSE À DENTS - GIUNONE	188
4410	PORTE-BROSSE À DENTS - ATENA	210
4411	PORTE-SAVON - ATENA	210
4421-30	PORTE-SERVIETTES 350 MM - ATENA	211

INDEX

RÉFÉRENCE	DÉSIGNATION	PAGE
4421-45	PORTE-SERVIETTES 450 MM - ATENA	211
4421-60	PORTE-SERVIETTES 600 MM - ATENA	211
4424	PORTE-PAPIER TOILETTE - ATENA	210
4425	PORTE-PAPIER TOILETTE - ATENA	210
4433	PORTE-BROSSE WC - ATENA	210
4433-03	PORTE-BROSSE WC - ATENA	210
4470	PORTE-SERVIETTE ANNEAU - ATENA	211
4481	DISTRIBUTEUR DE SAVON - ATENA	210
4500MW2CR	BÂTI SUPPORT	111
4512R	WC À SUSPENDRE - NEW RONDA	111
4551	WC À SUSPENDRE - SINTRA	111
4552	WC À SUSPENDRE - CASCAIS	111
4553	WC À POSER - ESTORIL	110
4555	WC À POSER - SIDNEY	110
4905	LAVE-MAINS - SHERRY	96
4906	PLATEAU - AFRODITE	189
4911	PORTE-SAVON - AFRODITE	189
4912	LAVE-MAINS - MINI LYS	94
4913	LAVE-MAINS - NEW BERGAMO	94
4933	PORTE-BROSSE WC - AFRODITE	189
4980	DISTRIBUTEUR DE SAVON - AFRODITE	189
4998	PORTE-BROSSE À DENTS - AFRODITE	189
5010	PORTE-BROSSE À DENTS - PROJECT	207
5011	PORTE-SAVON - PROJECT	207
5021-30	PORTE-SERVIETTES 300 MM - PROJECT	207
5021-45	PORTE-SERVIETTES 450 MM - PROJECT	207
5021-60	PORTE-SERVIETTES 600 MM - PROJECT	207
5024	PORTE-PAPIER TOILETTE - PROJECT	206
5024-02	PORTE-PAPIER TOILETTE - PROJECT	206
5025	PORTE-PAPIER TOILETTE - PROJECT	206
5026	PATÈRE DOUBLE - PROJECT	207
5027	PATÈRE SIMPLE - PROJECT	207
5033-03	PORTE-BROSSE WC - PROJECT	206
5034	PORTE-BROSSE WC - PROJECT	206
5034-03	PORTE-BROSSE WC - PROJECT	206
5035	DOUBLE PORTE-SERVIETTES - PROJECT	26 / 207 / 224
5070	PORTE-SERVIETTES ANNEAU - PROJECT	207
5081	DISTRIBUTEUR DE SAVON - PROJECT	207
5233	PORTE-BROSSE WC - FLIP	112
5310	PORTE-BROSSE À DENTS - FEBO	214
5311	PORTE-SAVON - FEBO	214
5321-35	PORTE-SERVIETTES 350 MM - FEBO	215
5321-45	PORTE-SERVIETTES 450 MM - FEBO	215
5321-60	PORTE-SERVIETTES 600 MM - FEBO	215
5323	PORTE-SERVIETTES À DEUX BRAS - FEBO	215
5324	PORTE-PAPIER TOILETTE - FEBO	215
5325	PORTE-PAPIER TOILETTE - FEBO	215
5326	PATÈRE DOUBLE - FEBO	215
5329	PORTE-PAPIER TOILETTE - FEBO	215
5333-03	PORTE-BROSSE WC - FEBO	215
5335	DOUBLE PORTE-SERVIETTES - FEBO	26 / 224
5344	DOUBLE PORTE-SERVIETTES - FEBO	26 / 224
5370	PORTE-SERVIETTES ANNEAU - FEBO	215
5381	DISTRIBUTEUR DE SAVON - FEBO	214
5410	PORTE-BROSSE À DENTS - LOUNGE	200

RÉFÉRENCE	DÉSIGNATION	PAGE
5411	PORTE-SAVON - LOUNGE	200
5412	PORTE-SAVON - LOUNGE	67 / 200 / 227
5418	PORTE-SAVON - LOUNGE	67 / 200 / 227
5421-45	PORTE-SERVIETTES - LOUNGE	201
5424	PORTE-PAPIER TOILETTE - LOUNGE	200
5426	PATÈRE DOUBLE - LOUNGE	201
5433-03	PORTE-BROSSE WC - LOUNGE	200 / 210
5470	PORTE-SERVIETTES - LOUNGE	201
5641	RACLETTE - THOR	49 / 228
5683	PORTE-OBJETS FILAIRE	47 / 68 / 228
5684	PORTE-OBJETS FILAIRE	68 / 228
6002	VASQUE CIRCULAIRE - PIAMONTE	77
7131	SERVITEUR SUR PIED - TOBIA	27 / 225
7331	SERVITEUR SUR PIED - FLORIDA	26 / 224
7332	SERVITEUR SUR PIED - FLORIDA	112 / 224
7631	SERVITEUR SUR PIED - BRIDGE	27 / 225
7632	PORTE-BROSSE WC ET PAPIER TOILETTE - BRIDGE	211
7718	PORTE-OBJETS - POSÉIDON	51 / 69 / 229
7780	PORTE-OBJETS D'ANGLE - POSÉIDON	51 / 69 / 229
8711	PORTE-SAVON - CALIPSO	194
8733	PORTE-BROSSE WC - CALIPSO	194
8780	DISTRIBUTEUR DE SAVON - CALIPSO	194
8798	PORTE-BROSSE À DENTS - CALIPSO	194
A010	PORTE-BROSSE À DENTS - ELBA	202
A011	PORTE-SAVON - ELBA	202
A021-30	PORTE-SERVIETTES 350 MM - ELBA	203
A021-45	PORTE-SERVIETTES 450 MM - ELBA	203
A021-60	PORTE-SERVIETTES 600 MM - ELBA	203
A022	PORTE-SERVIETTES À DEUX BRAS - ELBA	203
A024	PORTE-PAPIER TOILETTE - ELBA	202
A026	PATÈRE SIMPLE - ELBA	203
A033	PROSSE-BROSSE WC - ELBA	202
A033-03	PROSSE-BROSSE WC - ELBA	202
A081	DISTRIBUTEUR DE SAVON - ELBA	202
A1 CHR	PORTE-SAVON BURLINGTON®	144 / 233
A11 CHR	MIROIR RECTANGULAIRE BURLINGTON®	234
A110	PORTE-BROSSE À DENTS - AZZORRE	208
A111	PORTE-SAVON - AZZORRE	208
A121-30	PORTE-SERVIETTES 350 MM - AZZORRE	208
A121-45	PORTE-SERVIETTES 500 MM - AZZORRE	208
A121-60	PORTE-SERVIETTES 650 MM - AZZORRE	208
A123	PORTE-SERVIETTES À DEUX BRAS - AZZORRE	208
A124	PORTE-PAPIER TOILETTE - AZZORRE	208
A126	PATÈRE SIMPLE - AZZORRE	208
A133-03	PORTE-BROSSE WC - AZZORRE	208
A14 CHR	PATÈRE SIMPLE BURLINGTON®	233
A147	PORTE-SERVIETTES / PORTE-OBJETS - AZZORRE	209
A151	PORTE-SAVON - AZZORRE	209
A155	DISTRIBUTEUR DE SAVON - AZZORRE	209
A16 CHR	PORTE-PAPIER TOILETTE BURLINGTON®	233
A18 CHR	TABLETTE EN VERRE BURLINGTON®	68 / 232
A181	DISTRIBUTEUR DE SAVON - AZZORRE	208
A19 CHR	DISTRIBUTEUR DE SAVON BURLINGTON®	233
A198	PORTE-BROSSE À DENTS - AZZORRE	209
A2 CHR	PORTE-BROSSE À DENTS BURLINGTON®	144 / 233

INDEX

RÉFÉRENCE	DÉSIGNATION	PAGE
A210	PORTE-BROSSE À DENTS - CANARIE	204
A211	PORTE-SAVON - CANARIE	204
A221-30	PORTE-SERVIETTES 350 MM - CANARIE	205
A221-45	PORTE-SERVIETTES 450 MM - CANARIE	205
A221-60	PORTE-SERVIETTES 650 MM - CANARIE	205
A223	PORTE-SERVIETTES À DEUX BRAS - CANARIE	205
A224	PORTE-PAPIER TOILETTE - CANARIE	204
A226	PATÈRE DOUBLE - CANARIE	205
A227	PATÈRE SIMPLE - CANARIE	205
A228	4 PATÈRES - CANARIE	205
A23 CHR	PANIER MÉTALLIQUE BURLINGTON®	68 / 232
A233	PORTE-BROSSE WC - CANARIE	204
A233-03	PORTE-BROSSE WC - CANARIE	204
A235	DOUBLE PORTE-SERVIETTES - CANARIE	26 / 224
A27 CHR	ÉGOUTTOIR DE BAIN BURLINGTON®	32 / 232
A281	DISTRIBUTEUR DE SAVON - CANARIE	204
A3 CHR	PORTE-SERVIETTES ANNEAU BURLINGTON®	144 / 233
A38 CHR	MIROIR INCRUVÉ BURLINGTON®	234
A4 CHR	PATÈRE DOUBLE BURLINGTON®	233
A46 CHR	PORTE-SERVIETTES BURLINGTON®	68 / 232
A5 CHR	PORTE-PAPIER TOILETTE BURLINGTON®	233
A51 CHR	POIGNÉES	173
A57 CHR	MIROIR DÉPLIANT BURLINGTON®	234
A6 CHR	PORTE-PAPIER TOILETTE BURLINGTON®	233
A681	DISTRIBUTEUR DE SAVON - MALDIVE	228
A7 CHR	PORTE-SERVIETTES BURLINGTON®	233
A718	PORTE-OBJETS - ZANTE	53 / 69 / 229
A780	PORTE-OBJETS D'ANGLE - ZANTE	53 / 69 / 229
A8 CHR	PORTE-BROSSE WC BURLINGTON®	233
A9 CHR	MIROIR ARQUÉ BURLINGTON®	234
AB87010/1CR	MITIGEUR BAIN-DOUCHE THERMOSTATIQUE MURAL - CHROMÉ - ABC	24
AB87030/30CR	COLONNE DE DOUCHE THERMOSTATIQUE - CHROMÉ - ABC	65
AB87030CR	MITIGEUR DOUCHE THERMOSTATIQUE MURAL - CHROMÉ - ABC	56 / 139
AB87118/20CR	MITIGEUR LAVABO - CHROMÉ - ABC	138
AB87211/1CR	MÉLANGEUR LAVABO 3 TROUS - CHROMÉ - ABC	138
ABE87118/1CR	MITIGEUR LAVABO - CHROMÉ - ABC	138
ABE87128/2CR	MITIGEUR LAVABO RÉHAUSSÉ - CHROMÉ - ABC	138
AD135/43CR	FLEXIBLE - CHROMÉ	61
AD135/57BM	FLEXIBLE - NOIR MAT	61
AD135/57IX	FLEXIBLE - INOX	61
AD138/24BM	BRAS DE DOUCHE - NOIR MAT - MIA	60 / 61
AD138/24CR	BRAS DE DOUCHE - CHROMÉ - MIA	60 / 61
AD138/24IX	BRAS DE DOUCHE - INOX - MIA	61
AD138/44BM	BRAS DE DOUCHE - NOIR MAT	60 / 61 / 127
AD138/44CR	BRAS DE DOUCHE - CHROMÉ	60 / 61 / 127 / 139
AD138/44IX	BRAS DE DOUCHE - INOX	61
AD139/10CBM	DOUCHE DE TÊTE - NOIR MAT	61 / 127
AD139/10CCR	DOUCHE DE TÊTE - CHROMÉ	61 / 127
AD139/10CIX	DOUCHE DE TÊTE - INOX - LIVE	61
AD139/10CR	DOUCHE DE TÊTE - CHROMÉ ET GRIS - LIVE	61 / 127 / 139
AD139/118BM	DOUCHE DE TÊTE - NOIR MAT	60 / 61
AD139/118CR	DOUCHE DE TÊTE - CHROMÉ	60 / 61
AD139/121BM	DOUCHE DE TÊTE - NOIR MAT	60 / 61
AD139/121CR	DOUCHE DE TÊTE - CHROMÉ	60 / 61
AD139/17CBM	DOUCHE DE TÊTE - NOIR MAT - MIA	61

RÉFÉRENCE	DÉSIGNATION	PAGE
AD139/17CCR	DOUCHE DE TÊTE - CHROMÉ - MIA	61
AD139/17CIX	DOUCHE DE TÊTE - INOX - MIA	61
AD139/17CR	DOUCHE DE TÊTE - CHROMÉ ET GRIS - MIA	61
AD140/10BR	BARRE DE DOUCHE - ANCIEN BRONZE - GRAZIA	146
AD140/10CR	BARRE DE DOUCHE - CHROMÉ - GRAZIA	146
AD140/21BM	BARRE DE DOUCHE - NOIR MAT	121
AD140/21CR	BARRE DE DOUCHE - CHROMÉ	121
AD140/37BM	BARRE DE DOUCHE - NOIR MAT - UP	127
AD140/37CR	BARRE DE DOUCHE - CHROMÉ - UP	127
AD140/54BM	BARRE DE DOUCHE - NOIR MAT - LIRA UNO	131
AD140/54CR	BARRE DE DOUCHE - CHROMÉ - LIRA UNO	131
AD140/61CR	BARRE MURALE - CHROMÉ	55
AD140/62CR	BARRE MURALE - CHROMÉ	55
AD140/63CR	BARRE MURALE - CHROMÉ	55
AD142/128BM	DOUCHETTE - NOIR MAT	61
AD142/128CR	DOUCHETTE - CHROMÉ	61
AD142/67BM	DOUCHETTE - NOIR MAT	61
AD142/67CR	DOUCHETTE - CHROMÉ	61
AD142/67IX	DOUCHETTE - INOX	61
AD142/91BM	DOUCHETTE - NOIR MAT	61
AD142/91CR	DOUCHETTE - CHROMÉ	61
AD142/91IX	DOUCHETTE - INOX	61
AD144/5BR	SET DE DOUCHE AVEC PRISE D'EAU - ANCIEN BRONZE - GRAZIA	146
AD144/5CR	SET DE DOUCHE AVEC PRISE D'EAU - CHROMÉ - GRAZIA	146
AD146/27CR	SET DE DOUCHE AVEC PRISE D'EAU - CHROMÉ - ABC	139
AD146/30BM	SET DE DOUCHE AVEC PRISE D'EAU - NOIR MAT - MIA	60 / 61
AD146/30CR	SET DE DOUCHE AVEC PRISE D'EAU - CHROMÉ - MIA	60 / 61
AD146/30IX	SET DE DOUCHE AVEC PRISE D'EAU - INOX - MIA	61
AD146/32BM	SET DE DOUCHE AVEC PRISE D'EAU - NOIR MAT	61 / 127
AD146/32CR	SET DE DOUCHE AVEC PRISE D'EAU - CHROMÉ	61 / 127
AD146/32IX	SET DE DOUCHE AVEC PRISE D'EAU - INOX - LIVE	61
AD146/47BM	SET DE DOUCHE AVEC PRISE D'EAU - NOIR MAT - LIVE	60 / 61 / 131
AD146/47CR	SET DE DOUCHE AVEC PRISE D'EAU - CHROMÉ - LIVE	60 / 61 / 131
AD146/51BM	DOUCHETTE À MAIN - NOIR MAT	113
AD146/51CR	DOUCHETTE À MAIN - CHROMÉ	113
AD146/52BB	DOUCHETTE À MAIN	113
AD146/52CR	DOUCHETTE À MAIN - CHROMÉ	113
AD150/12BM	PRISE D'EAU - NOIR MAT - UP	127
AD150/12CR	PRISE D'EAU - CHROMÉ - UP	127
AD150/17BM	PRISE D'EAU - NOIR MAT	61
AD150/3BM	PRISE D'EAU - NOIR MAT - MIA	61
AD150/3CR	PRISE D'EAU - CHROMÉ - MIA	61
AD150/3IX	PRISE D'EAU - INOX - MIA	61
AD150/8CR	PRISE D'EAU - CHROMÉ	61
AD150/8IX	PRISE D'EAU - INOX	61
AJ93118/1CR	MITIGEUR LAVE-MAINS - CHROMÉ - AQUERELLI J	151
AJ93118/20CR	MITIGEUR LAVE-MAINS - CHROMÉ - AQUERELLI J	151
AJ93128/2CR	MITIGEUR LAVE-MAINS RÉHAUSSÉ - CHROMÉ - AQUERELLI J	151
AQ93110CR	MITIGEUR BAIN-DOUCHE MÉCANIQUE MURAL ÉQUIPÉ - CHROMÉ - ACQUERELLI	24 / 133
AQ93110IX	MITIGEUR BAIN-DOUCHE MÉCANIQUE MURAL - INOX - AQUERELLI	133
AQ93118/15CR	MITIGEUR LAVABO - CHROMÉ - AQUERELLI	133
AQ93118/15IX	MITIGEUR LAVABO - INOX - AQUERELLI	133
AQ93118/17CR	MITIGEUR LAVABO - CHROMÉ - AQUERELLI	133 / 151
AQ93118/17IX	MITIGEUR LAVABO - INOX - AQUERELLI	133
AQ93118/1CR	MITIGEUR LAVABO - CHROMÉ - AQUERELLI	133 / 151

INDEX

RÉFÉRENCE	DÉSIGNATION	PAGE
AQ93118/20CR	MITIGEUR LAVE-MAINS - CHROMÉ - AQUERELLI	151
AQ93118/2CR	MITIGEUR LAVABO - CHROMÉ - AQUERELLI	133 / 151
AQ93118/2IX	MITIGEUR LAVABO - INOX - AQUERELLI	133
AQ93118/30CR	MITIGEUR LAVABO - CHROMÉ - AQUERELLI	133 / 151
AQ93118/30IX	MITIGEUR LAVABO - INOX - AQUERELLI	133
AQ93128/2CR	MITIGEUR LAVABO RÉHAUSSÉ - CHROMÉ - AQUERELLI	133 / 151
AQ93128/2IX	MITIGEUR LAVABO RÉHAUSSÉ - INOX - AQUERELLI	133
AQ93130/1CR	MITIGEUR DOUCHE MÉCANIQUE MURAL - CHROMÉ - AQUERELLI	133
AQ93130/1IX	MITIGEUR DOUCHE MÉCANIQUE MURAL - INOX - AQUERELLI	133
AQ93130/30CR	COLONNE DE DOUCHE MÉCANIQUE - CHROMÉ - AQUERELLI	133
AQ93236CR	ROBINET EAU FROIDE - CHROMÉ - ACQUERELLI	150
AS87118/1CCR	MITIGEUR LAVABO ACCESSIBLE - CHROMÉ	153
AS895 006	SIPHON	11 / 19 / 20 / 21
ASRD118/1CCR	MITIGEUR LAVABO ACCESSIBLE - CHROMÉ	153
ASRD130/3CCR	MITIGEUR DOUCHE MÉCANIQUE MURAL ÉQUIPÉ ACCESSIBLE - CHROMÉ	153
ASSUP02	BARRE DE FIXATION PARALLÈLE	43
ASSUP05	BARRE DE FIXATION PARALLÈLE	41
ASSUP06	BARRE DE FIXATION PARALLÈLE	41
AT31012/1BR	MÉLANGEUR LAVABO 3 TROUS - ANCIEN BRONZE - ANTICA	144
AT31012/1CR	MÉLANGEUR LAVABO 3 TROUS - CHROMÉ - ANTICA	144
AT31118/6BR	MÉLANGEUR LAVABO - ANCIEN BRONZE - ANTICA	144
AT31118/6CR	MÉLANGEUR LAVABO - CHROMÉ - ANTICA	144
AV00102/3BM	SIPHON CARRÉ	153
AV00102/3CR	SIPHON CARRÉ	153
AV00102/3IX	SIPHON CARRÉ	153
AV00107/10BM	SIPHON ROND	153
AV00107/10CR	SIPHON ROND	153
AV00107/10IX	SIPHON ROND	153
AV00151/10BR	COLONNETTES AU SOL - ANCIEN BRONZE - GRAZIA / RITZ	33 / 147
AV00151/10CR	COLONNETTES AU SOL - CHROMÉ - GRAZIA / RITZ	33 / 147
AV00600CR	DOUCHETTE À MAIN - CHROMÉ	113
AV00610CR	DOUCHETTE À MAIN - CHROMÉ	113
AV0K151/QBM	PAIRE DE COLONNETTES - NOIR MAT	24 / 153
AV0K151/QCR	PAIRE DE COLONNETTES - CHROMÉ	24 / 120 / 153
AV0K151BR	PAIRE DE COLONNETTES - ANCIEN BRONZE	24 / 153
AV0K151CR	PAIRE DE COLONNETTES - CHROMÉ	24 / 153
AV0K151WM	PAIRE DE COLONNETTES - BLANC	24 / 153
AVOK151BM	PAIRE DE COLONNETTES - NOIR MAT	24 / 153
B10DE	DOUBLE VASQUE - XTREMSTONE	107 / 165
B10ES	PIÉTEMENT - XTREMSTONE	107 / 165
B15 1TH	VASQUE CLASSIQUE RECTANGULAIRE	156
B15 1TH JET	VASQUE CLASSIQUE RECTANGULAIRE - JET	156
B15 2TH	VASQUE CLASSIQUE RECTANGULAIRE	156
B15 2TH JET	VASQUE CLASSIQUE RECTANGULAIRE - JET	156
B15 3TH	VASQUE CLASSIQUE RECTANGULAIRE	156
B15 3TH JET	VASQUE CLASSIQUE RECTANGULAIRE - JET	156
B17 1TH	VASQUE CLASSIQUE RONDE	156
B17 2TH	VASQUE CLASSIQUE RONDE	156
B17 3TH	VASQUE CLASSIQUE RONDE	156
B18 1TH	VASQUE RECTANGULAIRE - ÉDOUARDIEN	158
B18 2TH	VASQUE RECTANGULAIRE - ÉDOUARDIEN	158
B18 3TH	VASQUE RECTANGULAIRE - ÉDOUARDIEN	158
B19 1TH	VASQUE RECTANGULAIRE - ÉDOUARDIEN	159
B19 1TH JET	VASQUE RECTANGULAIRE - ÉDOUARDIEN JET	159
B19 2TH	VASQUE RECTANGULAIRE - ÉDOUARDIEN	159

RÉFÉRENCE	DÉSIGNATION	PAGE
B19 2TH JET	VASQUE RECTANGULAIRE - ÉDOUARDIEN JET	159
B19 3TH	VASQUE RECTANGULAIRE - ÉDOUARDIEN	159
B19 3TH JET	VASQUE RECTANGULAIRE - ÉDOUARDIEN JET	159
B2 1TH	VASQUE RECTANGULAIRE - VICTORIEN	161
B2 2TH	VASQUE RECTANGULAIRE - VICTORIEN	161
B2 3TH	VASQUE RECTANGULAIRE - VICTORIEN	161
B21 1TH	VASQUE RECTANGULAIRE - ÉDOUARDIEN	159
B21 2TH	VASQUE RECTANGULAIRE - ÉDOUARDIEN	159
B21 3TH	VASQUE RECTANGULAIRE - ÉDOUARDIEN	159
B3 1TH	VASQUE RECTANGULAIRE - VICTORIEN	161
B3 2TH	VASQUE RECTANGULAIRE - VICTORIEN	161
B3 3TH	VASQUE RECTANGULAIRE - VICTORIEN	161
B4 1TH	VASQUE RECTANGULAIRE - ÉDOUARDIEN	157 / 158
B4 1TH JET	VASQUE RECTANGULAIRE - ÉDOUARDIEN JET	157
B4 2TH	VASQUE RECTANGULAIRE - ÉDOUARDIEN	157 / 158
B4 2TH JET	VASQUE RECTANGULAIRE - ÉDOUARDIEN JET	157
B4 3TH	VASQUE RECTANGULAIRE - ÉDOUARDIEN	157 / 158
B4 3TH JET	VASQUE RECTANGULAIRE - ÉDOUARDIEN JET	157
B5 1TH	VASQUE RECTANGULAIRE - ÉDOUARDIEN	157 / 158
B5 2TH	VASQUE RECTANGULAIRE - ÉDOUARDIEN	157 / 158
B5 3TH	VASQUE RECTANGULAIRE - ÉDOUARDIEN	157 / 158
B6 1TH	VASQUE RONDE - ÉDOUARDIEN	160
B6 2TH	VASQUE RONDE - ÉDOUARDIEN	160
B7E	VASQUE - XTREMSTONE	106
B7E	VASQUE - XTREMSTONE	106 / 164
B7E UPS	VASQUE - XTREMSTONE	164
B7ES	PIÉTEMENT MÉTAL - XTREMSTONE	106
B7ES	PIÉTEMENT MÉTAL - XTREMSTONE	106 / 164
B8 1THR	LAVE-MAINS RECTANGULAIRE - ÉDOUARDIEN	166
B8 2TH	LAVE-MAINS RECTANGULAIRE - ÉDOUARDIEN	166
B8E	VASQUE - XTREMSTONE	106
B8E	VASQUE - XTREMSTONE	106 / 164
B8ES	PIÉTEMENT MÉTAL - XTREMSTONE	106
B8ES	PIÉTEMENT MÉTAL - XTREMSTONE	106 / 164
B9E	VASQUE - XTREMSTONE	107
B9E	VASQUE - XTREMSTONE	107 / 165
B9ES	PIÉTEMENT MÉTAL - XTREMSTONE	107
B9ES	PIÉTEMENT MÉTAL - XTREMSTONE	107 / 165
BB13	PLAN DE TRAVAIL - NOIR	168 / 169
BC13	PLAN DE TRAVAIL - BLANC DE CARRARE	168 / 169
BL12	ÉCLAIRAGE BURLINGTON®	235
BL13	ÉCLAIRAGE BURLINGTON®	235
BL15	ÉCLAIRAGE BURLINGTON®	235
BL22	ÉCLAIRAGE BURLINGTON®	235
BL23	ÉCLAIRAGE BURLINGTON®	235
BL24	ÉCLAIRAGE BURLINGTON®	235
BL25	ÉCLAIRAGE BURLINGTON®	235
BS1	PARE-BAIGNOIRE SIMPLE	16
BS101100CR	MITIGEUR DOUCHE MÉCANIQUE MURAL À ENCASTRER - CHROMÉ - BLUES	139
BS101110/1CR	MITIGEUR BAIN-DOUCHE MÉCANIQUE MURAL - CHROMÉ - BLUES	138
BS101118/10CR	MITIGEUR BAIN-DOUCHE MÉCANIQUE MONOTROU - CHROMÉ - BLUES	138
BS101118/1CR	MITIGEUR LAVABO - CHROMÉ - BLUES	138
BS101119/1CR	MITIGEUR BIDET MÉCANIQUE - CHROMÉ - BLUES	138
BS101130CR	MITIGEUR DOUCHE MÉCANIQUE MURAL - CHROMÉ - BLUES	139
BS101338/2CR	MITIGEUR LAVABO - CHROMÉ - BLUES	138 / 150

INDEX

RÉFÉRENCE	DÉSIGNATION	PAGE
BS2	PARE-BAIGNOIRE AVEC PANNEAU FIXE	16
BS3	PARE-BAIGNOIRE AVEC PANNEAU D'ACCÈS	16
BS4	PARE-BAIGNOIRE À TROIS PANNEAUX	16
BS5	PARE-BAIGNOIRE À QUATRE PANNEAUX	16
BS6	PARE-BAIGNOIRE - ECOCURVE	11
BS7	PARE-BAIGNOIRE - ECOROUND	12
BS8L	PARE-BAIGNOIRE AVEC PANNEAU D'ACCÈS / VERSION GAUCHE - ECOSQUARE	10
BS8R	PARE-BAIGNOIRE AVEC PANNEAU D'ACCÈS / VERSION DROITE - ECOSQUARE	10
BSE101118/1CR	MITIGEUR LAVABO - CHROMÉ - BLUES	138
BUR10 CHR	KIT ÉLECTRIQUE	175
BUR9 CHR	KIT ÉLECTRIQUE	175
BW13	PLAN DE TRAVAIL - BLANC	168 / 169
BX26	GOBELET BURLINGTON® - JET	233
C1	RÉSERVOIR À LEVIER	172
C2	RÉSERVOIR À BOUTON	172
C24	RÉSERVOIR AVEC ENTRÉE ARRIÈRE	173
C26	ADAPTATEUR SORTIE VERCTICALE	172
C29	ADAPTATEUR SORTIE HORIZONTALE	172
C3	RÉSERVOIR À LEVIER	172
C30	RÉSERVOIR AVEC ENTRÉE ARRIÈRE	173
C4	RÉSERVOIR À BOUTON	172
CW11	VIDAGE	22
CW13	VIDAGE	18 / 22
CW2	BONDE	22 / 32
CW2NCS	BONDE	18 / 22 / 32
CW2NCSM	BONDE	22 / 32
CW3	SIPHON EN P	29 / 33
CW6	TROP-PLEIN	33
DS106030C01	MITIGEUR DOUCHE THERMOSTATIQUE MURAL - CHROMÉ ET BLANC - DRESS	132
DS106030C02	MITIGEUR DOUCHE THERMOSTATIQUE MURAL - CHROMÉ ET NOIR - DRESS	132
DS106102C01	FAÇADE MITIGEUR THERMOSTATIQUE À ENCASTRER - CHROMÉ ET BLANC - DRESS	59
DS106102C02	FAÇADE MITIGEUR THERMOSTATIQUE À ENCASTRER - CHROMÉ ET NOIR MAT - DRESS	59
DS106118/1C01	MITIGEUR LAVABO - CHROMÉ ET BLANC - DRESS	132
DS106118/1C02	MITIGEUR LAVABO - CHROMÉ ET NOIR - DRESS	132
DS106128/2C01	MITIGEUR LAVABO RÉHAUSSÉ - CHROMÉ ET BLANC - DRESS	132
DS106128/2C02	MITIGEUR LAVABO RÉHAUSSÉ - CHROMÉ ET NOIR - DRESS	132
DS106158/2C01	MITIGEUR LAVABO - CHROMÉ ET BLANC - DRESS	132
DS106158/2C02	MITIGEUR LAVABO - CHROMÉ ET NOIR - DRESS	132
DS106198/1C01	FAÇADE APPARENTE - CHROMÉ ET BLANC - DRESS	132
DS106198/1C02	FAÇADE APPARENTE - CHROMÉ ET NOIR - DRESS	132
E1	BAIGNOIRE ÎLOT - HAREWOOD / BUCKINGHAM	28
E10 BLA	PIEDS STANDARDS	32
E10 CHR	PIEDS STANDARDS	32
E10 WHI	PIEDS STANDARDS	32
E11 BLA	PIEDS TRADITIONNELS	32
E11 CHR	PIEDS TRADITIONNELS	32
E11 WHI	PIEDS TRADITIONNELS	32
E3	BAIGNOIRE ÎLOT - WINDSOR	30
E3B	BAIGNOIRE ÎLOT - WINDSOR	30
E4	BAIGNOIRE ÎLOT - WINDSOR	30
E6	BAIGNOIRE ÎLOT - HAREWOOD / BUCKINGHAM	28
ED34	PORTE-BROSSE WC - FEBO	215
ED34-03	PORTE-BROSSE WC - FEBO	215
ED560022	MEUBLEET LAVE-MAINS - BLANC - MINIMA 45	112
ED560023	MEUBLE ET LAVE-MAINS - CHÊNE - MINIMA 45	112

RÉFÉRENCE	DÉSIGNATION	PAGE
ED560032	MIROIR ET APPLIQUE LED - MINIMA 45	112
EE11	PORTE-SAVON - ELETTRA	195
EE33	PORTE-BROSSE WC - ELETTRA	195
EE80	DISTRIBUTEUR DE SAVON - ELETTRA	195
EE98	PORTE-BROSSE À DENTS - ELETTRA	195
EP10	PORTE-BROSSE À DENTS - EDERA PLUS	222
EP11	PORTE-SAVON - EDERA PLUS	222
EP21-35	PORTE-SERVIETTES 350 MM - EDERA PLUS	223
EP21-45	PORTE-SERVIETTES 450 MM - EDERA PLUS	223
EP21-60	PORTE-SERVIETTES 600 MM - EDERA PLUS	223
EP23	PORTE-SERVIETTES À DEUX BRAS - EDERA PLUS	223
EP24	PORTE-PAPIER TOILETTE - EDERA PLUS	223
EP25	PORTE-PAPIER TOILETTE - EDERA PLUS	223
EP26	PATÈRE DOUBLE - EDERA PLUS	223
EP81	DISTRIBUTEUR DE SAVON - EDERA PLUS	222
F6CC	RÉSERVOIR À ENCASTRER - RIVIERA	174
FC10	MEUBLE BAS À POSER - OLIVE	169
FC1B	MEUBLE BAS À POSER - BLEU	168
FC1G	MEUBLE BAS À POSER - GRIS	169
FC1S	MEUBLE BAS À POSER - SABLE	168
FC1W	MEUBLE BAS À POSER - BLANC	168
FJ10	PORTE-BROSSE À DENTS - FUJI	220
FJ11	PORTE-SAVON - FUJI	220
FJ2130	PORTE-SERVIETTES 300 MM - FUJI	221
FJ2145	PORTE-SERVIETTES 450 MM - FUJI	221
FJ2160	PORTE-SERVIETTES 600 MM - FUJI	221
FJ23	PORTE-SERVIETTES À DEUX BRAS - FUJI	221
FJ24	PORTE-PAPIER TOILETTE - FUJI	221
FJ27	DEUX PATÈRES SIMPLES - FUJI	221
FJ33	PORTE-BROSSE WC - FUJI	221
FJ55	SUPPORT SÈCHE-CHEVEUX - FUJI	221
FJ70	PORTE-SERVIETTES ANNEAU - FUJI	221
FJ81	DISTRIBUTEUR DE SAVON - FUJI	220
FRAME001	PIÉTEMENT EN ACIER NOIR POUR VASQUE 600 MM - SHOREDITCH	104
FRAME002	PIÉTEMENT EN ACIER NOIR POUR VASQUE 850 MM - SHOREDITCH	104
FRAME003	PIÉTEMENT EN ACIER NOIR POUR VASQUE 700 MM - SHOREDITCH	104
FRAME004	PIÉTEMENT EN ACIER NOIR POUR VASQUE 950 MM - SHOREDITCH	104
G13	PLAQUE ARRIÈRE POUR ACCESSOIRES BURLINGTON®	233
GRC5001BR	MÉLANGEUR BAIN-DOUCHE MÉCANIQUE MURAL ÉQUIPÉ - ANCIEN BRONZE - GRAZIA	33 / 146
GRC5001CR	MÉLANGEUR BAIN-DOUCHE MÉCANIQUE MURAL ÉQUIPÉ - CHROMÉ - GRAZIA	33 / 146
GRC5003/1BR	MÉLANGEUR DOUCHE MURAL - ANCIEN BRONZE - GRAZIA	146
GRC5003/1CR	MÉLANGEUR DOUCHE MURAL - CHROMÉ - GRAZIA	146
GRC5004/2CR	ROBINET EAU FROIDE - CHROMÉ - GRAZIA	150
GRC5012/1BR	MÉLANGEUR LAVABO 3 TROUS - ANCIEN BRONZE - GRAZIA	146
GRC5012/1CR	MÉLANGEUR LAVABO 3 TROUS - CHROMÉ - GRAZIA	146
GRC5102CR	FAÇADE MITIGEUR THERMOSTATIQUE À ENCASTRER - CHROMÉ - GRAZIA	59
GRC5118/6BR	MÉLANGEUR LAVABO - ANCIEN BRONZE - GRAZIA	146
GRC5118/6CR	MÉLANGEUR LAVABO - CHROMÉ - GRAZIA	146
HOX.021MB	MIROIR LED - FRAME 600	105
HOX.022MB	MIROIR LED - FRAME 800	105
IRLP90118/3CR	MITIGEUR LAVABO INFRAROUGE - CHROMÉ - LOOP	152
IRLV00118/3CR	MITIGEUR LAVABO INFRAROUGE - CHROMÉ - LIVE	152
IRMI102118/3CR	MITIGEUR LAVABO INFRAROUGE - CHROMÉ - MIA	152
K140-A.01	VIDAGE	11 / 12 / 13 /15
K140-A-1.01	VIDAGE	13 / 14 / 18

INDEX

RÉFÉRENCE	DÉSIGNATION	PAGE
L1B	PIEDS GRIFFÉS	32
L1C	PIEDS GRIFFÉS	32
L1W	PIEDS GRIFFÉS	32
L2B	PIEDS ARQUÉS	32
L2C	PIEDS ARQUÉS	32
L2W	PIEDS ARQUÉS	32
L3B	PIEDS CLASSIQUES	32
L3C	PIEDS CLASSIQUES	32
L3W	PIEDS CLASSIQUES	32
LC11	PORTE-SAVON - LUCREZIA	183
LC33	PORTE-BROSSE WC - LUCREZIA	183
LC80	DISTRIBUTEUR DE SAVON - LUCREZIA	183
LC98	PORTE-BROSSE À DENTS - LUCREZIA	183
LFAB030/34CR	COLONNE DE DOUCHE THERMOSTATIQUE - CHROMÉ - ABC	64
LFMQ030/31BM	COLONNE DE DOUCHE THERMOSTATIQUE - NOIR MAT - LEAF MIA	64
LFMQ030/31CR	COLONNE DE DOUCHE THERMOSTATIQUE - CHROMÉ - LEAF MIA	64
LFMQ030/32CR	COLONNE DE DOUCHE THERMOSTATIQUE - CHROMÉ - LEAF MIA	64
LP90180CR	MITIGEUR BAIN-DOUCHE AU SOL - CHROMÉ - LOOP	25
LR116102BM	FAÇADE MITIGEUR THERMOSTATIQUE À ENCASTRER - NOIR MAT - LIRA	59
LR116102CR	FAÇADE MITIGEUR THERMOSTATIQUE À ENCASTRER - CHROMÉ - LIRA	59
LR116110BM	MITIGEUR BAIN-DOUCHE MÉCANIQUE MURAL ÉQUIPÉ - NOIR MAT - LIRA UNO	130
LR116110CR	MITIGEUR BAIN-DOUCHE MÉCANIQUE MURAL ÉQUIPÉ - CHROMÉ - LIRA UNO	130
LR116118/1CR	MITIGEUR LAVABO - CHROMÉ - LIRA UNO	130
LR116118/2BM	MITIGEUR LAVABO - NOIR MAT - LIRA UNO	130
LR116118/2CR	MITIGEUR LAVABO - CHROMÉ - LIRA UNO	130
LR116128/2BM	MITIGEUR LAVABO RÉHAUSSÉ - NOIR MAT - LIRA UNO	130
LR116128/2CR	MITIGEUR LAVABO RÉHAUSSÉ - CHROMÉ - LIRA UNO	130
LR116130BM	MITIGEUR DOUCHE MÉCANIQUE MURAL - NOIR MAT - LIRA UNO	130
LR116130CR	MITIGEUR DOUCHE MÉCANIQUE MURAL - CHROMÉ - LIRA UNO	130
LR116198/1BM	FAÇADE APPARENTE - NOIR MAT - LIRA UNO	130
LR116198/1CR	FAÇADE APPARENTE - CHROMÉ - LIRA UNO	130
LR116210BM	MÉLANGEUR BAIN-DOUCHE MURAL - NOIR MAT - LIRA UNO	131
LR116210CR	MÉLANGEUR BAIN-DOUCHE MURAL - CHROMÉ - LIRA UNO	131
LR116211/1CR	MÉLANGEUR LAVABO 3 TROUS - CHROMÉ - LIRA UNO	131
LR116211/1T1CR	MÉLANGEUR LAVABO 3 TROUS - CHROMÉ - LIRA UNO	131
LR116218/2BM	MÉLANGEUR LAVABO - NOIR MAT - LIRA UNO	131
LR116218/2CR	MÉLANGEUR LAVABO - CHROMÉ - LIRA UNO	131
LR116236CR	ROBINET EAU FROIDE - CHROMÉ - LIRA	150
LR116298/1BM	MÉLANGEUR LAVABO 3 TROUS MURAL À ENCASTRER - NOIR MAT - LIRA UNO	131
LR116298/1CR	MÉLANGEUR LAVABO 3 TROUS MURAL À ENCASTRER - CHROMÉ - LIRA UNO	131
LR116298/1T1BM	MÉLANGEUR LAVABO 3 TROUS MURAL À ENCASTRER - NOIR MAT - LIRA UNO	131
LR116298/1T1CR	MÉLANGEUR LAVABO 3 TROUS MURAL À ENCASTRER - CHROMÉ - LIRA UNO	131
LV00010/2BM	MITIGEUR BAIN-DOUCHE THERMOSTATIQUE MURAL ÉQUIPÉ - NOIR MAT - LIVE	134
LV00010/2CR	MITIGEUR BAIN-DOUCHE THERMOSTATIQUE MURAL ÉQUIPÉ - CHROMÉ - LIVE	24 / 134
LV00010/2IX	MITIGEUR BAIN-DOUCHE THERMOSTATIQUE MURAL ÉQUIPÉ - INOX - LIVE	134
LV00010/2WM	MITIGEUR BAIN-DOUCHE THERMOSTATIQUE MURAL ÉQUIPÉ - BLANC - LIVE	134
LV00030BM	MITIGEUR DOUCHE THERMOSTATIQUE MURAL - NOIR MAT - LIVE	134
LV00030CR	MITIGEUR DOUCHE THERMOSTATIQUE MURAL - CHROMÉ - LIVE	134
LV00030IX	MITIGEUR DOUCHE THERMOSTATIQUE MURAL - INOX - LIVE	134
LV00030WM	MITIGEUR DOUCHE THERMOSTATIQUE MURAL - BLANC - LIVE	134
LV00118/1CR	MITIGEUR LAVABO - CHROMÉ - LIVE	134
LV00118/2BM	MITIGEUR LAVABO - NOIR MAT - LIVE	134
LV00118/2CR	MITIGEUR LAVABO - CHROMÉ - LIVE	134
LV00118/2IX	MITIGEUR LAVABO - INOX - LIVE	134
LV00118/2WM	MITIGEUR LAVABO - BLANC - LIVE	134

RÉFÉRENCE	DÉSIGNATION	PAGE
LV00118/40BM	MITIGEUR LAVABO AVEC DOUCHETTE - NOIR MAT - LIVE	134
LV00118/40CR	MITIGEUR LAVABO AVEC DOUCHETTE - CHROMÉ - LIVE	134 / 150
LV00118/40IX	MITIGEUR LAVABO AVEC DOUCHETTE - INOX - LIVE	134
LV00118/40WM	MITIGEUR LAVABO AVEC DOUCHETTE - BLANC - LIVE	134
LV00128BM	MITIGEUR LAVABO RÉHAUSSÉ - NOIR MAT - LIVE	134
LV00128CR	MITIGEUR LAVABO RÉHAUSSÉ - CHROMÉ - LIVE	134
LV00128IX	MITIGEUR LAVABO RÉHAUSSÉ - INOX - LIVE	134
LV00128WM	MITIGEUR LAVABO RÉHAUSSÉ - BLANC - LIVE	134
LV00198/1BM	FAÇADE APPARENTE - NOIR MAT - LIVE	135
LV00198/1CR	FAÇADE APPARENTE - CHROMÉ - LIVE	135
LV00198/1IX	FAÇADE APPARENTE - INOX - LIVE	135
LV00198/1WM	FAÇADE APPARENTE - BLANC - LIVE	135
LV00199/2BM	FAÇADE APPARENTE - NOIR MAT - LIVE	135
LV00199/2CR	FAÇADE APPARENTE - CHROMÉ - LIVE	135
LV00199/2IX	FAÇADE APPARENTE - INOX - LIVE	135
LV00199/2WM	FAÇADE APPARENTE - BLANC - LIVE	135
LV00236CR	ROBINET EAU FROIDE - CHROMÉ - LIVE	150
LV00418/1CR	MITIGEUR LAVABO - CHROMÉ - LIVE	134
LV00428/2BM	MITIGEUR LAVABO RÉHAUSSÉ - NOIR MAT - LIVE	134
LV00428/2CR	MITIGEUR LAVABO RÉHAUSSÉ - CHROMÉ - LIVE	134
LV00428/2IX	MITIGEUR LAVABO RÉHAUSSÉ - INOX - LIVE	134
LV00428/2WM	MITIGEUR LAVABO RÉHAUSSÉ - BLANC - LIVE	134
LV00498/1BM	FAÇADE APPARENTE - NOIR MAT - LIVE	135
LV00498/1CR	FAÇADE APPARENTE - CHROMÉ - LIVE	135
LV00498/1IX	FAÇADE APPARENTE - INOX - LIVE	135
LV00498/1WM	FAÇADE APPARENTE - BLANC - LIVE	135
LV00499/1BM	FAÇADE APPARENTE - NOIR MAT - LIVE	135
LV00499/1CR	FAÇADE APPARENTE - CHROMÉ - LIVE	135
LV00499/1IX	FAÇADE APPARENTE - INOX - LIVE	135
LV00499/1WM	FAÇADE APPARENTE - BLANC - LIVE	135
LY11	PORTE-SAVON - LUCY	180
LY33	PORTE-BROSSE WC - LUCY	180
LY80	DISTRIBUTEUR DE SAVON - LUCY	180
LY98	PORTE-BROSSE À DENTS - LUCY	180
M1B	TABLIER - NOUVEAU	13
M1N	BAIGNOIRE ÎLOT - NOUVEAU	13
M2B	TABLIER - NOUVEAU PETITE	13
M2N	BAIGNOIRE ÎLOT - NOUVEAU PETITE	13
M4B	TABLIER - SATURN	19
M4N	BAIGNOIRE SEMI-ÎLOT - SATURN	19
ME25	GOBELET BURLINGTON® - MEDICI	233
MI102118/1CR	MITIGEUR LAVABO - CHROMÉ - MIA	119
MI102118/2BM	MITIGEUR LAVABO - NOIR MAT - MIA	119
MI102118/2CR	MITIGEUR LAVABO - CHROMÉ - MIA	119
MI102118/2IX	MITIGEUR LAVABO - INOX - MIA	119
MI102128/2BM	MITIGEUR LAVABO RÉHAUSSÉ - NOIR MAT - MIA	119
MI102128/2CR	MITIGEUR LAVABO RÉHAUSSÉ - CHROMÉ - MIA	119
MI102128/2IX	MITIGEUR LAVABO RÉHAUSSÉ - INOX - MIA	119
MI102158/2BM	MITIGEUR LAVABO - NOIR MAT - MIA	119
MI102158/2CR	MITIGEUR LAVABO - CHROMÉ - MIA	119
MI102158/2IX	MITIGEUR LAVABO - INOX - MIA	119
MI102198/1BM	FAÇADE APPARENTE - NOIR MAT - MIA	119
MI102198/1CR	FAÇADE APPARENTE - CHROMÉ - MIA	119
MI102198/1IX	FAÇADE APPARENTE - INOX - MIA	119
MQ102010BM	MITIGEUR BAIN-DOUCHE THERMOSTATIQUE MURAL ÉQUIPÉ - NOIR MAT - MIA	119

INDEX

RÉFÉRENCE	DÉSIGNATION	PAGE
MQ102010CR	MITIGEUR BAIN-DOUCHE THERMOSTATIQUE MURAL ÉQUIPÉ - CHROMÉ - MIA	24 / 119
MQ102010IX	MITIGEUR BAIN-DOUCHE THERMOSTATIQUE MURAL ÉQUIPÉ - INOX - MIA	119
MQ102030BM	MITIGEUR DOUCHE THERMOSTATIQUE MURAL - NOIR MAT - MIA	56
MQ102030BM	MITIGEUR DOUCHE THERMOSTATIQUE MURAL - NOIR MAT - MIA	119
MQ102030CR	MITIGEUR DOUCHE THERMOSTATIQUE MURAL - CHROMÉ - MIA	56
MQ102030CR	MITIGEUR DOUCHE THERMOSTATIQUE MURAL - CHROMÉ - MIA	119
MQ102030IX	MITIGEUR DOUCHE THERMOSTATIQUE MURAL - INOX - MIA	56
MQ102030IX	MITIGEUR DOUCHE THERMOSTATIQUE MURAL - INOX - MIA	119
N10CS	BAIGNOIRE ÎLOT - BATELLO GRANDE	28
N1ACS	BAIGNOIRE ÎLOT - FORMOSO PETITE	22
N1ACSM	BAIGNOIRE ÎLOT - FORMOSO PETITE	22
N2ACS	BAIGNOIRE ÎLOT - FORMOSO GRANDE	22
N2ACSM	BAIGNOIRE ÎLOT - FORMOSO GRANDE	22
N3ACS	BAIGNOIRE SEMI-ÎLOT - PATINATO PETITE	18
N3BCS	BAIGNOIRE SEMI-ÎLOT - PATINATO GRANDE	18
N4CCS	BAIGNOIRE ÎLOT - PALERMO PETITE	23
N5CCS	BAIGNOIRE ÎLOT - PALERMO GRANDE	23
NM11	PORTE-SAVON - NEW MIZAR	182
NM33	PORTE-BROSSE WC - NEW MIZAR	182
NM80	DISTRIBUTEUR DE SAVON - NEW MIZAR	182
NM98	PORTE-BROSSE À DENTS - NEW MIZAR	182
NO11	PORTE-SAVON - NAOMI	181
NO33	PORTE-BROSSE WC - NAOMI	181
NO80	DISTRIBUTEUR DE SAVON - NAOMI	181
NO98	PORTE-BROSSE À DENTS - NAOMI	181
OP85630/30CR	COLONNE DE DOUCHE THERMOSTATIQUE - OPÉRA	63
P1	COLONNE CLASSIQUE	157 / 160 / 161
P1 JET	COLONNES CLASSIQUE - JET	157
P12	CUVETTE	172
P13 1THR	LAVE-MAINS ARRONDI - ÉDOUARDIEN	166
P13 2TH	LAVE-MAINS ARRONDI - ÉDOUARDIEN	166
P18	CUVETTE	172
P20	CUVETTE	172
P5	CUVETTE	172
P6	COLONNE CLASSIQUE	156
P8	DEMI-COLONNE	157 / 160 / 161
P9	COLONNE CLASSIQUE RÉHAUSSÉE	157
P9R	COLONNE RÉHAUSSÉE	156
PI10	PORTE-BROSSE À DENTS - PIRENEI	217
PI11	PORTE-SAVON - PIRENEI	217
PI21-35	PORTE-SERVIETTES 350 MM - PIRENEI	217
PI21-45	PORTE-SERVIETTES 450 MM - PIRENEI	217
PI21-60	PORTE-SERVIETTES 600 MM - PIRENEI	217
PI23	PORTE-SERVIETTES À DEUX BRAS - PIRENEI	217
PI24	PORTE-PAPIER TOILETTE - PIRENEI	217
PI27	DEUX PATÈRES SIMPLES - PIRENEI	217
PI33-03	PORTE-BROSSE WC- PIRENEI	217
PI70	PORTE-SERVIETTES ANNEAU - PIRENEI	217
PI81	DISTRIBUTEUR DE SAVON - PIRENEI	217
PL00118/2CR	MITIGEUR LAVABO - CHROMÉ - PLUS	150
PL11	PORTE-SAVON - POLARIS	191
PL33	PORTE-BROSSE WC - POLARIS	191
PL80	DISTRIBUTEUR DE SAVON - POLARIS	191
PL98	PORTE-BROSSE À DENTS - POLARIS	191
PN115030/30CR	COLONNE DE DOUCHE THERMOSTATIQUE - CHROMÉ - PLAIN	64

RÉFÉRENCE	DÉSIGNATION	PAGE
PN115030CR	MITIGEUR DOUCHE THERMOSTATIQUE MURAL - CHROMÉ - PLAIN	56
QU11	PORTE-SAVON - QUADROTTO	185
QU33	PORTE-BROSSE WC - QUADROTTO	185
QU81	DISTRIBUTEUR DE SAVON - QUADROTTO	185
QU98	PORTE-BROSSE À DENTS - QUADROTTO	185
R1	BAIGNOIRE À ENCASTRER OU MURALE - ENVIRO	14
R1 CHR	RADIATEUR	175
R10	BAIGNOIRE À ENCASTRER - VERDE	14
R11	BAIGNOIRE À ENCASTRER - REUSE	11
R12	BAIGNOIRE À ENCASTRER - REUSE	11
R13	BAIGNOIRE À ENCASTRER - REUSE	11
R14	BAIGNOIRE À ENCASTRER - REUSE	11
R15	BAIGNOIRE À ENCASTRER - ECOCURVE	11
R16	BAIGNOIRE À ENCASTRER - ECOCURVE	11
R16E	TABLIER LATÉRAL - ECOCURVE	11
R17	BAIGNOIRE À ENCASTRER - ECOSQUARE	10
R18	BAIGNOIRE À ENCASTRER - ECOSQUARE	10
R18F	TABLIER AVANT - ECOSQUARE	10
R19	BAIGNOIRE À ENCASTRER - ECOROUND	12
R2	BAIGNOIRE À ENCASTRER OU MURALE - ENVIRO	14
R20	BAIGNOIRE À ENCASTRER - ECOROUND	12
R20E	TABLIER LATÉRAL - ECOROUND	12
R21	BAIGNOIRE À ENCASTRER - ECOROUND	12
R22	BAIGNOIRE À ENCASTRER - ECOROUND	12
R22F	TABLIER AVANT - ECOROUND	12
R23F	TABLIER AVANT - REUSE	11
R24F	TABLIER AVANT - SUSTAIN / REUSE / VERDE	10 / 11 / 14
R25F	TABLIER AVANT - SUSTAIN / REUSE / ENVIRO / VERDE	10 / 11 / 14
R26F	TABLIER AVANT - SUSTAIN / REUSE / ENVIRO / VERDE	10 / 11 / 14
R27E	TABLIER LATÉRAL - SUSTAIN / ECOSQUARE / REUSE / ENVIRO / VERDE	10 / 11 / 14
R28E	TABLIER LATÉRAL - SUSTAIN / REUSE / ENVIRO / VERDE	10 / 11 / 14
R29E	TABLIER LATÉRAL - SUSTAIN / REUSE / ENVIRO / VERDE	10 / 11 / 14
R3 CHR	RADIATEUR	175
R3	BAIGNOIRE À ENCASTRER OU MURALE - ENVIRO	14
R33	BAIGNOIRE ÎLOT - FREESTARK	13
R34	TABLIER - FREESTARK	13
R38	BAIGNOIRE D'ANGLE - VIRIDE	15
R39	BAIGNOIRE D'ANGLE - VIRIDE	15
R4	BAIGNOIRE À ENCASTRER - SUSTAIN	10
R40	TABLIER - VIRIDE	15
R41	BAIGNOIRE À ENCASTRER OU MURALE - ENVIRO	14
R42	BAIGNOIRE À ENCASTRER - SUSTAIN	10
R43	BAIGNOIRE À ENCASTRER - VERDE	14
R44	BAIGNOIRE À ENCASTRER - REUSE	11
R45	BAIGNOIRE À ENCASTRER - VERDE	14
R46	BAIGNOIRE À ENCASTRER - VERDE	14
R47	BAIGNOIRE À ENCASTRER - VERDE	14
R48	BAIGNOIRE À ENCASTRER - VERDE	14
R49E	TABLIER LATÉRAL - VERDE	14
R5	BAIGNOIRE À ENCASTRER - SUSTAIN	10
R50F	TABLIER AVANT - VERDE	14
R51	BAIGNOIRE À ENCASTRER - REUSE	11
R52	BAIGNOIRE À ENCASTRER - REUSE	11
R53	BAIGNOIRE D'ANGLE - VIRIDE	15
R54	BAIGNOIRE D'ANGLE - VIRIDE	15

INDEX

RÉFÉRENCE	DÉSIGNATION	PAGE
R55	TABLIER - VIRIDE	15
R6	BAIGNOIRE À ENCASTRER - SUSTAIN	10
R6 CHR	VANNES POUR RADIATEUR	175
R7	BAIGNOIRE À ENCASTRER - SUSTAIN	10
R8	BAIGNOIRE À ENCASTRER - VERDE	14
R9	BAIGNOIRE À ENCASTRER - VERDE	14
RA11	PORTE-SAVON - RAINBOW	184
RA32	PORTE-PAPIER TOILETTE BROSSE WC - EROS	213
RA33	PORTE-BROSSE WC - RAINBOW	184
RA81	DISTRIBUTEUR DE SAVON - RAINBOW	184
RA98	PORTE-BROSSE À DENTS - RAINBOW	184
RD00110CR	MITIGEUR BAIN-DOUCHE MÉCANIQUE MURAL ÉQUIPÉ - CHROMÉ - NEW ROAD	140
RD00118/10CR	MITIGEUR BAIN-DOUCHE MÉCANIQUE MONOTROU À POSER - CHROMÉ - NEW ROAD	140
RD00118/1CR	MITIGEUR LAVABO - CHROMÉ - NEW ROAD	140
RD00118/20CR	MITIGEUR LAVABO - CHROMÉ - NEW ROAD	140
RD00130CR	MITIGEUR DOUCHE MÉCANIQUE MURAL - CHROMÉ - NEW ROAD	140
RD00410/30CR	COLONNE BAIN-DOUCHE THERMOSTATIQUE - CHROMÉ - NEW ROAD	24
RDC0118/2CR	MITIGEUR LAVABO - CHROMÉ - NEW ROAD	140
RDC0128/2CR	MITIGEUR LAVABO RÉHAUSSÉ - CHROMÉ - NEW ROAD	140
RDC0158/2CR	MITIGEUR LAVABO - CHROMÉ - NEW ROAD	140
RDE0118/1CR	MITIGEUR LAVABO - CHROMÉ - NEW ROAD	140
RDE0118/1NBBM	MITIGEUR LAVABO - NOIR MAT - NEW ROAD	141
RDE0128/2CR	MITIGEUR LAVABO RÉHAUSSÉ - CHROMÉ - NEW ROAD	140
RDE0158/2CR	MITIGEUR LAVABO - CHROMÉ - NEW ROAD	140
RI49001BR	MÉLANGEUR BAIN-DOUCHE MÉCANIQUE MURAL ÉQUIPÉ - ANCIEN BRONZE - RITZ	33 / 147
RI49001CR	MÉLANGEUR BAIN-DOUCHE MÉCANIQUE MURAL ÉQUIPÉ - CHROMÉ - RITZ	33 / 147
RI49003/1BR	MÉLANGEUR DOUCHE MURAL - ANCIEN BRONZE - RITZ	147
RI49003/1CR	MÉLANGEUR DOUCHE MURAL - CHROMÉ - RITZ	147
RI49011/1BR	MÉLANGEUR LAVABO 3 TROUS - ANCIEN BRONZE - RITZ	147
RI49011/1CR	MÉLANGEUR LAVABO 3 TROUS - CHROMÉ - RITZ	147
RI49102CR	FAÇADE MITIGEUR THERMOSTATIQUE À ENCASTRER - CHROMÉ - RITZ	59
RI49118/6BR	MÉLANGEUR LAVABO - ANCIAN BRONZE - RITZ	147
RI49118/6CR	MÉLANGEUR LAVABO - CHROMÉ - RITZ	147
RIV.025	ABATTANT - RIVIERA	174
RIV1 1TH	VASQUE RECTANGULAIRE - RIVIERA	162
RIV1 2TH	VASQUE RECTANGULAIRE - RIVIERA	162
RIV1 3TH	VASQUE RECTANGULAIRE - RIVIERA	162
RIV1 NTH	VASQUE RECTANGULAIRE - RIVIERA	162 / 170
RIV1 TH	VASQUE À ENCASTRER - RIVIERA	170
RIV11	RÉSERVOIR - RIVIERA	174
RIV13	CUVETTE - RIVIERA	174
RIV2 1TH	VASQUE RECTANGULAIRE - RIVIERA	162 / 171
RIV2 2TH	VASQUE RECTANGULAIRE - RIVIERA	162 / 171
RIV2 3TH	VASQUE RECTANGULAIRE - RIVIERA	162 / 171
RIV2 NH	VASQUE À ENCASTRER - RIVIERA	170
RIV2 NTH	VASQUE RECTANGULAIRE - RIVIERA	162
RIV2 NTH	VASQUE À ENCASTER - RIVIERA	171
RIV3 1TH	VASQUE RONDE - RIVIERA	162
RIV3 2TH	VASQUE RONDE - RIVIERA	162
RIV3 3TH	VASQUE RONDE - RIVIERA	162
RIV3 NTH	VASQUE RONDE - RIVIERA	162
RIV3 TH	VASQUE À ENCASTRER - RIVIERA	170
RIV4 1TH	VASQUE RONDE - RIVIERA	162
RIV4 2TH	VASQUE RONDE - RIVIERA	162
RIV4 NTH	VASQUE RONDE - RIVIERA	162

RÉFÉRENCE	DÉSIGNATION	PAGE
RIV6	COLONNE - RIVIERA	162
RIV8 2TH	LAVE-MAINS RECTANGULAIRE - RIVIERA	166
RIV9	CUVETTE - RIVIERA	174
RIVF 11	POIGNÉES - GOLD - RIVIERA	170 / 171
RIVF 12	POIGNÉES - NICKEL - RIVIERA	170 / 171
RIVF580B	MEUBLE BAS À POSER - BLEU - RIVIERA	170
RIVF580P	MEUBLE BAS À POSER - ROSE - RIVIERA	170
RIVF580W	MEUBLE BAS À POSER - BLANC - RIVIERA	170
RIVF650B	MEUBLE BAS À POSER - BLEU - RIVIERA	171
RIVF650P	MEUBLE BAS À POSER - ROSE - RIVIERA	171
RIVF650W	MEUBLE BAS À POSER - BLANC - RIVIERA	171
RNI152/26BBM	PAIRE DE RACCORDS - NOIR MAT	24 / 134 / 153
RNI152/26BBR	PAIRE DE RACCORDS - ANCIEN BRONZE	24 / 153
RNI152/26BCR	PAIRE DE RACCORDS - CHROMÉ	24 / 134 / 153
RNI152/26BIX	PAIRE DE RACCORDS - INOX	24 / 134 / 153
RNI152/26BWM	PAIRE DE RACCORDS - BLANC	24 / 134 / 153
RY00010CR	MITIGEUR BAIN-DOUCHE THERMOSTATIQUE MURAL ÉQUIPÉ - CHROMÉ - RAY	120
RY00118/1CR	MITIGEUR LAVABO - CHROMÉ - RAY	120
RY00118/2CR	MITIGEUR LAVABO - CHROMÉ - RAY	120
RY00128/2CR	MITIGEUR LAVABO RÉHAUSSÉ - CHROMÉ - RAY	120
RY00130CR	MITIGEUR DOUCHE MÉCANIQUE MURAL - CHROMÉ - RAY	120
RY00158/2CR	MITIGEUR LAVABO - CHROMÉ - RAY	120
RY00198/1CR	FAÇADE APPARENTE - CHROMÉ - RAY	120
S026	CROCHET RACLETTE	49 / 228
S027	CROCHET RACLETTE	49 / 228
S11	ABATTANT - EN CHÊNE	173
S12	ABATTANT - EN ACAJOU BRILLANT	173
S13	ABATTANT - EN CARBAMIDE BLANC	173
S16	ABATTANT - EN CHÊNE	173
S17	ABATTANT - EN ACAJOU BRILLANT	173
S18	ABATTANT - EN CARBAMIDE BLANC	173
S43	ABATTANT - SABLE	173
S44	ABATTANT - OLIVE FONCÉ	173
S45	ABATTANT - BLANC MAT	173
S46	ABATTANT - GRIS	173
S47	ABATTANT - EN NOYER	173
S48	ABATTANT - NOIR FONCÉ	173
S51	ABATTANT - EN HÊTRE	173
S52	ASSISE DE TRÔNE - EN NOYER	173
S53	ASSISE DE TRÔNE - EN HÊTRE	173
SA99110CR	MITIGEUR BAIN-DOUCHE MÉCANIQUE MURAL ÉQUIPÉ - CHROMÉ - SAND	137
SA99118/1CR	MITIGEUR LAVABO - CHROMÉ - SAND	136
SA99130CR	MITIGEUR DOUCHE MÉCANIQUE MURAL - CHROMÉ - SAND	137
SAE99118/1CR	MITIGEUR LAVABO - CHROMÉ - SAND	136
SAE99118/2CR	MITIGEUR LAVABO - CHROMÉ - SAND	136
SAE99128/2CR	MITIGEUR LAVABO - CHROMÉ - SAND	137
SE124030/30BM	COLONNE DE DOUCHE THERMOSTATIQUE - NOIR MAT - SEVEN	62 / 123
SE124030/30CR	COLONNE DE DOUCHE THERMOSTATIQUE - CHROMÉ - SEVEN	62 / 123
SE124030BM	MITIGEUR DOUCHE THERMOSTATIQUE MURAL - NOIR MAT - SEVEN	56 / 123
SE124030CR	MITIGEUR DOUCHE THERMOSTATIQUE MURAL - CHROMÉ - SEVEN	56 / 123
SE124110/1BM	MITIGEUR BAIN-DOUCHE MÉCANIQUE MURAL - NOIR MAT - SEVEN	123
SE124110/1CR	MITIGEUR BAIN-DOUCHE MÉCANIQUE MURAL - CHROMÉ - SEVEN	123
SE124110BM	MITIGEUR BAIN-DOUCHE MÉCANIQUE MURAL ÉQUIPÉ - NOIR MAT - SEVEN	123
SE124110CR	MITIGEUR BAIN-DOUCHE MÉCANIQUE MURAL ÉQUIPÉ - CHROMÉ - SEVEN	123
SE124118/1CR	MITIGEUR LAVABO - CHROMÉ - SEVEN	122

INDEX

RÉFÉRENCE	DÉSIGNATION	PAGE
SE124118/2BM	MITIGEUR LAVABO - NOIR MAT - SEVEN	122
SE124118/2CR	MITIGEUR LAVABO - CHROMÉ - SEVEN	122
SE124128/2BM	MITIGEUR LAVABO RÉHAUSSÉ - NOIR MAT - SEVEN	122
SE124128/2CR	MITIGEUR LAVABO RÉHAUSSÉ - CHROMÉ - SEVEN	122
SE124130BM	MITIGEUR DOUCHE MÉCANIQUE MURAL - NOIR MAT - SEVEN	123
SE124130CR	MITIGEUR DOUCHE MÉCANIQUE MURAL - CHROMÉ - SEVEN	123
SE124198/1BM	FAÇADE APPARENTE - NOIR MAT - SEVEN	122
SE124198/1CR	FAÇADE APPARENTE - CHROMÉ - SEVEN	122
SE124198BM	FAÇADE APPARENTE - NOIR MAT - SEVEN	122
SE124198CR	FAÇADE APPARENTE - CHROMÉ - SEVEN	122
SF11	PORTE-SAVON - SOFIA	193
SF33	PORTE-BROSSE WC - SOFIA	193
SF80	DISTRIBUTEUR DE SAVON - SOFIA	193
SF98	PORTE-BROSSE À DENTS - SOFIA	193
SHR.016	VASQUE - SHOREDITCH	105
SHR.017	VASQUE - SHOREDITCH	105
SHR.018	VASQUE - SHOREDITCH	105
SHR.019	VASQUE - SHOREDITCH	105
SI98102CR	FAÇADE MITIGEUR THERMOSTATIQUE À ENCASTRER - CHROMÉ - SOFI	59
SI98110BR	MITIGEUR BAIN-DOUCHE MÉCANIQUE MURAL ÉQUIPÉ - ANCIEN BRONZE - SOFI	145
SI98110CR	MITIGEUR BAIN-DOUCHE MÉCANIQUE MURAL ÉQUIPÉ - CHROMÉ - SOFI	145
SI98110GDP	MITIGEUR BAIN-DOUCHE MÉCANIQUE MURAL ÉQUIPÉ - PVD ROYAL GOLD - SOFI	145
SI98118/1BR	MITIGEUR LAVABO - ANCIEN BRONZE - SOFI	145
SI98118/1CR	MITIGEUR LAVABO - CHROMÉ - SOFI	145
SI98118/1GDP	MITIGEUR LAVABO - PVD ROYAL GOLD - SOFI	145
SI98128/2BR	MITIGEUR LAVABO RÉHAUSSÉ - ANCIEN BRONZE - SOFI	145
SI98128/2CR	MITIGEUR LAVABO RÉHAUSSÉ - CHROMÉ - SOFI	145
SI98128/2GDP	MITIGEUR LAVABO RÉHAUSSÉ - PVD ROYAL GOLD - SOFI	145
SI98130BR	MITIGEUR DOUCHE MÉCANIQUE MURAL - ANCIEN BRONZE - SOFI	145
SI98130CR	MITIGEUR DOUCHE MÉCANIQUE MURAL - CHROMÉ - SOFI	145
SI98130GDP	MITIGEUR DOUCHE MÉCANIQUE MURAL - PVD ROYAL GOLD - SOFI	145
SI98198/1BR	FAÇADE APPARENTE - ANCIEN BRONZE - SOFI	145
SI98198/1CR	FAÇADE APPARENTE - CHROMÉ - SOFI	145
SI98198/1GDP	FAÇADE APPARENTE - PVD ROYAL GOLD - SOFI	145
SI98198BR	FAÇADE APPARENTE - ANCIEN BRONZE - SOFI	145
SI98198CR	FAÇADE APPARENTE - CHROMÉ - SOFI	145
SI98198GDP	FAÇADE APPARENTE - PVD ROYAL GOLD - SOFI	145
SI98211/1BR	MÉLANGEUR LAVABO 3 TROUS - ANCIEN BRONZE - SOFI	145
SI98211/1CR	MÉLANGEUR LAVABO 3 TROUS - CHROMÉ - SOFI	145
SI98211/1GDP	MÉLANGEUR LAVABO 3 TROUS - PVD ROYAL GOLD - SOFI	145
SK300.01NZ	VIDAGE	99
SK31B	VIDAGE	153
SK330.01NZ	VIDAGE	99
SK330.43NSA	VIDAGE	99
SK400.01	VIDAGE	99
SKN300.01Z	VIDAGE	99
SKN300.33	VIDAGE	99
SKN300.43	VIDAGE	99
SKN301.01	VIDAGE	99
SKN301.01Z	VIDAGE	99
SKN550.01	VIDAGE	99
SKN550.43	VIDAGE	99
SL00010/1BM	MITIGEUR BAIN-DOUCHE THERMOSTATIQUE MURAL - NOIR MAT - SOLIDO	121
SL00010/1CR	MITIGEUR BAIN-DOUCHE THERMOSTATIQUE MURAL - CHROMÉ - SOLIDO	121
SL00030BM	MITIGEUR DOUCHE THERMOSTATIQUE MURAL - NOIR MAT - SOLIDO	121

RÉFÉRENCE	DÉSIGNATION	PAGE
SL00030CR	MITIGEUR DOUCHE THERMOSTATIQUE MURAL - CHROMÉ - SOLIDO	121
SL00118/2BM	MITIGEUR LAVABO - SOLIDO	121
SL00118/2CR	MITIGEUR LAVABO - CHROMÉ - SOLIDO	121
SP100 015	PORTE PIVOTANTE - HYLIA	46
SP101 015	ACCÈS D'ANGLE / PORTE PIVOTANTE + PAROI FIXE - SIRLI	50
SP105 015	ACCÈS D'ANGLE / PORTE PIVOTANTE + PAROI FIXE - SIRLI	50
SP107 015	ACCÈS D'ANGLE / PORTE PIVOTANTE + PAROI FIXE - SIRLI	50
SP110 015	PORTE PIVOTANTE - HYLIA	46
SP111 015	PORTE PIVOTANTE - HYLIA	46
SP177	JOINT POUR PARE-BAIGNOIRE - ECOROUND	12
SP201 015	PORTE PIVOTANTE + PANNEAU FIXE - HOKKI	46
SP202 015	PORTE PIVOTANTE + PANNEAU FIXE - HOKKI	46
SP203 015	PORTE PIVOTANTE + PANNEAU FIXE - HOKKI	46
SP204 015	PORTE PIVOTANTE + PANNEAU FIXE - HOKKI	46
SP205 015	PORTE PIVOTANTE + PANNEAU FIXE - HOKKI	46
SP210 015	ACCÈS D'ANGLE 2 PORTES PIVOTANTES - SIRLI	51
SP211 015	PAROI SANS CADRE - SPRÉO	47
SP212 015	PAROI SANS CADRE - SPRÉO	47
SP213 015	PAROI SANS CADRE - SPRÉO	47
SP214 015	PAROI SANS CADRE - SPRÉO	47
SP215 015	PAROI SANS CADRE - SPRÉO	47
SP217 015	PAROI FIXE SANS CADRE - ALECTO	44
SP218 015	PAROI FIXE SANS CADRE - ALECTO	44
SP219 015	PAROI FIXE SANS CADRE - ALECTO	44
SP220 015	ACCÈS D'ANGLE 2 PORTES PIVOTANTES - SIRLI	51
SP230 015	PORTE PIVOTANTE COMBINABLE POUR SOLUTION D'ANGLE - SIRLI	51
SP231 015	PORTE PIVOTANTE COMBINABLE POUR SOLUTION D'ANGLE - SIRLI	51
SP232 015	PORTE PIVOTANTE COMBINABLE POUR SOLUTION D'ANGLE - SIRLI	51
SP233 015	PORTE PIVOTANTE COMBINABLE POUR SOLUTION D'ANGLE - SIRLI	51
SP234 015	PORTE PIVOTANTE COMBINABLE POUR SOLUTION D'ANGLE - SIRLI	51
SP235 015	PORTE PIVOTANTE COMBINABLE POUR SOLUTION D'ANGLE - SIRLI	51
SP240 015	PAROI FIXE COMBINABLE POUR SOLUTION D'ANGLE - SIRLI	51
SP241 015	PAROI FIXE COMBINABLE POUR SOLUTION D'ANGLE - SIRLI	51
SP242 015	PAROI FIXE COMBINABLE POUR SOLUTION D'ANGLE - SIRLI	51
SP243 015	PAROI FIXE COMBINABLE POUR SOLUTION D'ANGLE - SIRLI	51
SP244 015	PAROI FIXE COMBINABLE POUR SOLUTION D'ANGLE - SIRLI	51
SP245 015	PAROI FIXE COMBINABLE POUR SOLUTION D'ANGLE - SIRLI	51
SP250 015	SOLUTIONS PACKAGÉES PORTE PIVOTANTE + PAROI FIXE - SIRLI	51
SP251 015	SOLUTIONS PACKAGÉES PORTE PIVOTANTE + PAROI FIXE - SIRLI	51
SP252 015	SOLUTIONS PACKAGÉES PORTE PIVOTANTE + PAROI FIXE - SIRLI	51
SP260 015	ACCÈS D'ANGLE / PORTE PIVOTANTE + PAROI FIXE - SIRLI	52
SP300 009	PAROI FIXE PROFILÉ NOIR - ERIONE	45
SP300 015	PAROI FIXE - QUETZAL	43
SP301 009	PAROI FIXE PROFILÉ NOIR - ERIONE	45
SP301 015	PAROI FIXE - QUETZAL	43
SP302 009	PAROI FIXE PROFILÉ NOIR - ERIONE	45
SP302 015	PAROI FIXE - QUETZAL	43
SP303 009	PAROI FIXE PROFILÉ NOIR - ERIONE	45
SP303 015	PAROI FIXE - QUETZAL	43
SP304 009	PAROI FIXE PROFILÉ NOIR - ERIONE	45
SP304 015	PAROI FIXE - QUETZAL	43
SP305 009	PAROI FIXE PROFILÉ NOIR - ERIONE	45
SP305 015	PAROI FIXE - QUETZAL	43
SP306 015	PAROI FIXE - QUETZAL	43
SP307 015	PAROI FIXE - QUETZAL	43

INDEX

RÉFÉRENCE	DÉSIGNATION	PAGE
SP308 015	PAROI FIXE - QUETZAL	43
SP311 009	PAROI FIXE PROFILÉ NOIR - ERIONE	45
SP311 015	PAROI FIXE - QUETZAL	43
SP321 015	KIT AVEC VOLET FLEXIBLE 300 MM - QUETZALFLEX+30	43
SP322 015	KIT AVEC VOLET FLEXIBLE 300 MM - QUETZALFLEX+30	43
SP323 015	KIT AVEC VOLET FLEXIBLE 300 MM - QUETZALFLEX+30	43
SP324 015	KIT AVEC VOLET FLEXIBLE 300 MM - QUETZALFLEX+30	43
SP325 015	KIT AVEC VOLET FLEXIBLE 300 MM - QUETZALFLEX+30	43
SP326 015	KIT AVEC VOLET FLEXIBLE 300 MM - QUETZALFLEX+30	43
SP327 015	KIT AVEC VOLET FLEXIBLE 300 MM - QUETZALFLEX+30	43
SP328 015	KIT AVEC VOLET FLEXIBLE 300 MM - QUETZALFLEX+30	43
SP329 015	KIT AVEC VOLET FLEXIBLE 300 MM - QUETZALFLEX+30	43
SP331 015	KIT AVEC VOLET FIXE 450 MM - QUETZAL+45	43
SP332 015	KIT AVEC VOLET FIXE 450 MM - QUETZAL+45	43
SP333 015	KIT AVEC VOLET FIXE 450 MM - QUETZAL+45	43
SP334 015	KIT AVEC VOLET FIXE 450 MM - QUETZAL+45	43
SP335 015	KIT AVEC VOLET FIXE 450 MM - QUETZAL+45	43
SP336 015	KIT AVEC VOLET FIXE 450 MM - QUETZAL+45	43
SP337 015	KIT AVEC VOLET FIXE 450 MM - QUETZAL+45	43
SP338 015	KIT AVEC VOLET FIXE 450 MM - QUETZAL+45	43
SP339 015	KIT AVEC VOLET FIXE 450 MM - QUETZAL+45	43
SP341 015	KIT AVEC VOLET FIXE 300 MM - QUETZAL+30	43
SP342 015	KIT AVEC VOLET FIXE 300 MM - QUETZAL+30	43
SP343 015	KIT AVEC VOLET FIXE 300 MM - QUETZAL+30	43
SP344 015	KIT AVEC VOLET FIXE 300 MM - QUETZAL+30	43
SP345 015	KIT AVEC VOLET FIXE 300 MM - QUETZAL+30	43
SP346 015	KIT AVEC VOLET FIXE 300 MM - QUETZAL+30	43
SP347 015	KIT AVEC VOLET FIXE 300 MM - QUETZAL+30	43
SP348 015	KIT AVEC VOLET FIXE 300 MM - QUETZAL+30	43
SP349 015	KIT AVEC VOLET FIXE 300 MM - QUETZAL+30	43
SP361 015	KIT AVEC VOLET FLEXIBLE 450 MM - QUETZALFLEX+45	43
SP362 015	KIT AVEC VOLET FLEXIBLE 450 MM - QUETZALFLEX+45	43
SP363 015	KIT AVEC VOLET FLEXIBLE 450 MM - QUETZALFLEX+45	43
SP364 015	KIT AVEC VOLET FLEXIBLE 450 MM - QUETZALFLEX+45	43
SP365 015	KIT AVEC VOLET FLEXIBLE 450 MM - QUETZALFLEX+45	43
SP366 015	KIT AVEC VOLET FLEXIBLE 450 MM - QUETZALFLEX+45	43
SP367 015	KIT AVEC VOLET FLEXIBLE 450 MM - QUETZALFLEX+45	43
SP368 015	KIT AVEC VOLET FLEXIBLE 450 MM - QUETZALFLEX+45	43
SP369 015	KIT AVEC VOLET FLEXIBLE 450 MM - QUETZALFLEX+45	43
SP370 015	PAROI FIXE DOUBLE ENTRÉE - QUETZAL	43
SP380 015	PAROI FIXE - LYORA	41
SP380371 015	KIT AVEC VOLET FIXE 300 MM - LYORA+30	41
SP380372 015	KIT AVEC VOLET FIXE 450 MM - LYORA+45	41
SP380373 015	KIT AVEC VOLET FLEXIBLE 300 MM - LYORAFLEX+30	41
SP380374 015	KIT AVEC VOLET FLEXIBLE 450 MM - LYORAFLEX+45	41
SP381 015	PAROI FIXE - LYORA	41
SP381371 015	KIT AVEC VOLET FIXE 300 MM - LYORA+30	41
SP381372 015	KIT AVEC VOLET FIXE 450 MM - LYORA+45	41
SP381373 015	KIT AVEC VOLET FLEXIBLE 300 MM - LYORAFLEX+30	41
SP381374 015	KIT AVEC VOLET FLEXIBLE 450 MM - LYORAFLEX+45	41
SP382 015	PAROI FIXE - LYORA	41
SP382371 015	KIT AVEC VOLET FIXE 300 MM - LYORA+30	41
SP382372 015	KIT AVEC VOLET FIXE 450 MM - LYORA+45	41
SP382373 015	KIT AVEC VOLET FLEXIBLE 300 MM - LYORAFLEX+30	41
SP382374 015	KIT AVEC VOLET FLEXIBLE 450 MM - LYORAFLEX+45	41

RÉFÉRENCE	DÉSIGNATION	PAGE
SP383 015	PAROI FIXE - LYORA	41
SP383371 015	KIT AVEC VOLET FIXE 300 MM - LYORA+30	41
SP383372 015	KIT AVEC VOLET FIXE 450 MM - LYORA+45	41
SP383373 015	KIT AVEC VOLET FLEXIBLE 300 MM - LYORAFLEX+30	41
SP383374 015	KIT AVEC VOLET FLEXIBLE 450 MM - LYORAFLEX+45	41
SP384 015	PAROI FIXE - LYORA	41
SP384371 015	KIT AVEC VOLET FIXE 300 MM - LYORA+30	41
SP384372 015	KIT AVEC VOLET FIXE 450 MM - LYORA+45	41
SP384373 015	KIT AVEC VOLET FLEXIBLE 300 MM - LYORAFLEX+30	41
SP384374 015	KIT AVEC VOLET FLEXIBLE 450 MM - LYORAFLEX+45	41
SP385 015	PAROI FIXE - LYORA	41
SP385371 015	KIT AVEC VOLET FIXE 300 MM - LYORA+30	41
SP385372 015	KIT AVEC VOLET FIXE 450 MM - LYORA+45	41
SP385373 015	KIT AVEC VOLET FLEXIBLE 300 MM - LYORAFLEX+30	41
SP385374 015	KIT AVEC VOLET FLEXIBLE 450 MM - LYORAFLEX+45	41
SP386 015	PAROI FIXE - LYORA	41
SP386371 015	KIT AVEC VOLET FIXE 300 MM - LYORA+30	41
SP386372 015	KIT AVEC VOLET FIXE 450 MM - LYORA+45	41
SP386373 015	KIT AVEC VOLET FLEXIBLE 300 MM - LYORAFLEX+30	41
SP386374 015	KIT AVEC VOLET FLEXIBLE 450 MM - LYORAFLEX+45	41
SP387 015	PAROI FIXE - LYORA	41
SP387371 015	KIT AVEC VOLET FIXE 300 MM - LYORA+30	41
SP387372 015	KIT AVEC VOLET FIXE 450 MM - LYORA+45	41
SP387373 015	KIT AVEC VOLET FLEXIBLE 300 MM - LYORAFLEX+30	41
SP387374 015	KIT AVEC VOLET FLEXIBLE 450 MM - LYORAFLEX+45	41
SP388 015	PAROI FIXE - LYORA	41
SP388371 015	KIT AVEC VOLET FIXE 300 MM - LYORA+30	41
SP388372 015	KIT AVEC VOLET FIXE 450 MM - LYORA+45	41
SP388373 015	KIT AVEC VOLET FLEXIBLE 300 MM - LYORAFLEX+30	41
SP388374 015	KIT AVEC VOLET FLEXIBLE 450 MM - LYORAFLEX+45	41
SP389 015	PAROI FIXE - LYORA	41
SP389371 015	KIT AVEC VOLET FIXE 300 MM - LYORA+30	41
SP389372 015	KIT AVEC VOLET FIXE 450 MM - LYORA+45	41
SP389373 015	KIT AVEC VOLET FLEXIBLE 300 MM - LYORAFLEX+30	41
SP389374 015	KIT AVEC VOLET FLEXIBLE 450 MM - LYORAFLEX+45	41
SP400 015	PORTE COULISSANTE + PANNEAU FIXE / SOFT-CLOSE - CALAO	49
SP401 015	PORTE COULISSANTE + PANNEAU FIXE / SOFT-CLOSE - CALAO	49
SP402 015	PORTE COULISSANTE + PANNEAU FIXE / SOFT-CLOSE - CALAO	49
SP403 015	PORTE COULISSANTE + PANNEAU FIXE / SOFT-CLOSE - CALAO	49
SP404 015	PORTE COULISSANTE + PANNEAU FIXE / SOFT-CLOSE - CALAO	49
SP405 015	PORTE COULISSANTE + PANNEAU FIXE / SOFT-CLOSE - CALAO	49
SP406 015	PORTE COULISSANTE + PANNEAU FIXE / SOFT-CLOSE - CALAO	49
SP420 015	PORTE COULISSANTE + PANNEAU FIXE / SOFT-CLOSE - CALAO	48
SP421 015	PORTE COULISSANTE + PANNEAU FIXE / SOFT-CLOSE - CALAO	48
SP422 015	PORTE COULISSANTE + PANNEAU FIXE / SOFT-CLOSE - CALAO	48
SP424 015	PORTE COULISSANTE + PANNEAU FIXE / SOFT-CLOSE - CALAO	48
SP428 015	PORTE COULISSANTE + PANNEAU FIXE / SOFT-CLOSE - CALAO	48
SP429 015	PORTE COULISSANTE + PANNEAU FIXE / SOFT-CLOSE - CALAO	48
SP440 015	PORTE COULISSANTE + PAROI FIXE / SOFT-CLOSE - CALAO+	48
SP441 015	PORTE COULISSANTE + PAROI FIXE / SOFT-CLOSE - CALAO+	48
SP442 015	PORTE COULISSANTE + PAROI FIXE / SOFT-CLOSE - CALAO+	48
SP443 015	PORTE COULISSANTE + PAROI FIXE / SOFT-CLOSE - CALAO+	48
SP444 015	PORTE COULISSANTE + PAROI FIXE / SOFT-CLOSE - CALAO+	48
SP450 015	ACCÈS D'ANGLE / PORTE COULISSANTE + PAROI FIXE - SIRLI	50
SP451 015	ACCÈS D'ANGLE / PORTE COULISSANTE + PAROI FIXE - SIRLI	50

INDEX

RÉFÉRENCE	DÉSIGNATION	PAGE
SP452 015	ACCÈS D'ANGLE / PORTE COULISSANTE + PAROI FIXE - SIRLI	50
SP460 015	ACCÈS D'ANGLE ARRONDI + 2 PORTES COULLISSANTES - MERION	53
SP500 015	PARE-BAIGNOIRE AVEC 1 VOLET - TOURACO	17
SP501 015	PARE-BAIGNOIRE AVEC 1 VOLET + 1 PANNEAU FIXE - TOURACO	17
SP502 015	PARE-BAIGNOIRE AVEC 3 VOLETS - TOURACO	17
ST10	PORTE-BROSSE À DENTS - STELVIO	218
ST11	PORTE-SAVON - STELVIO	218
ST21-35	PORTE-SERVIETTES 350 MM - STELVIO	219
ST21-45	PORTE-SERVIETTES 450 MM - STELVIO	219
ST21-60	PORTE-SERVIETTES 600 MM - STELVIO	219
ST23	PORTE-SERVIETTES À DEUX BRAS - STELVIO	219
ST24	PORTE-PAPIER TOILETTE - STELVIO	219
ST25	PORTE-PAPIER TOILETTE - STELVIO	219
ST26	PATÈRE DOUBLE - STELVIO	219
ST33-03	PORTE-BROSSE WC - STELVIO	219
ST6590.01N	BONDE EXTRAPLATE	39
ST6590.01NS	BONDE EXTRAPLATE	39
ST6590.43N	BONDE EXTRAPLATE	39
ST70	PORTE-SERVIETTES ANNEAU - STELVIO	219
ST80	DISTRIBUTEUR DE SAVON - STELVIO	218
SVP620 006	VASQUE CIRCULAIRE - MISTRAL	81
SVP630 006	LAVE-MAINS - COIN	97
SVP631 006	LAVE-MAINS - EDGE	98
SVP632 006	LAVE-MAINS - AZUR	97
T1 CHR	PORTE SERVIETTES	157
T10F	BAIGNOIRE ÎLOT - BATEAU	29
T21A CHR	PIÉTEMENT	166
T22A CHR	PIÉTEMENT	158
T23A CHR	PIÉTEMENT	158 / 161
T23A-S	TABLETTE POUR PIÉTEMENT	161
T24A CHR	PIÉTEMENT	160
T3 CHR	PORTE SERVIETTES	161
T4 CHR	PORTE-SERVIETTE	160
T49A CHR	PIÉTEMENT	156
T50 CHR	PIÉTEMENT	158
T51 CHR	PIÉTEMENT	159
T62	RÉHAUSSE POUR PIÉTEMENT	156 / 158 / 160
TA38	BAC À LINGE - TATAMI	226
TA38	BAC À LINGE - TATAMI	66
TG85330/30BM	COLONNE DE DOUCHE THERMOSTATIQUE - NOIR MAT - TAGO	63
TG85330/30CR	COLONNE DE DOUCHE THERMOSTATIQUE - CHROMÉ - TAGO	63
TG85330/31CR	COLONNE DE DOUCHE THERMOSTATIQUE - CHROMÉ - TAGO	65
TH85530/51CR	COLONNE DE DOUCHE THERMOSTATIQUE TÉLESCOPIQUE - CHROMÉ - THICE	64
TH85530/52CR	COLONNE DE DOUCHE THERMOSTATIQUE TÉLESCOPIQUE - CHROMÉ - THICE	64
TK104-PL.01	VIDAGE	11 / 12 / 13 / 15
TK104-PL-1.01	VIDAGE	13 / 14 / 18
TK106 01	VIDAGE	121
TK106 43	VIDAGE	121
TK157-1.01	VIDAGE	19
TR31	SERVITEUR SUR PIED - TRILLY	27 / 225
TR32	PORTE-PAPIER TOILETTE BROSSE WC - EROS	213
TY85310/1CR	MITIGEUR BAIN-DOUCHE THERMOSTATIQUE MURAL - CHROMÉ - TYKO	24
TY85330/34CR	COLONNE DE DOUCHE THERMOSTATIQUE - CHROMÉ - TYKO +	65
TY85330CR	MITIGEUR DOUCHE THERMOSTATIQUE MURAL - CHROMÉ - TYKO	56 / 139
UP94010/1BM	MITIGEUR BAIN-DOUCHE THERMOSTATIQUE MURAL - NOIR MAT - UP	126

RÉFÉRENCE	DÉSIGNATION	PAGE
UP94010/1CR	MITIGEUR BAIN-DOUCHE THERMOSTATIQUE MURAL - CHROMÉ - UP	126
UP94010BM	MITIGEUR BAIN-DOUCHE THERMOSTATIQUE MURAL ÉQUIPÉ - CHROMÉ - UP	126
UP94010CR	MITIGEUR BAIN-DOUCHE THERMOSTATIQUE MURAL ÉQUIPÉ - CHROMÉ - UP	126
UP94030/30BM	COLONNE DE DOUCHE THERMOSTATIQUE - NOIR MAT - UP	65 / 127
UP94030/30CR	COLONNE DE DOUCHE THERMOSTATIQUE - CHROMÉ - UP	65 / 127
UP94030BM	MITIGEUR DOUCHE THERMOSTATIQUE MURAL - NOIR MAT - UP	56 / 127
UP94030CR	MITIGEUR DOUCHE THERMOSTATIQUE MURAL - CHROMÉ - UP	56 / 127
UP94100/EBM	FAÇADE APPARENTE - NOIR MAT - UP	127
UP94100/ECR	FAÇADE APPARENTE - CHROMÉ - UP	127
UP94102BM	FAÇADE MITIGEUR THERMOSTATIQUE À ENCASTRER - NOIR MAT - UP	59
UP94102CR	FAÇADE MITIGEUR THERMOSTATIQUE À ENCASTRER - CHROMÉ - UP	59
UP94108BM	MITIGEUR DOUCHE MÉCANIQUE MURAL À ENCASTRER - NOIR MAT - UP	127
UP94108CR	MITIGEUR DOUCHE MÉCANIQUE MURAL À ENCASTRER - CHROMÉ - UP	127
UP94110/1BM	MITIGEUR BAIN-DOUCHE MÉCANIQUE MURAL - NOIR MAT - UP	127
UP94110/1CR	MITIGEUR BAIN-DOUCHE MÉCANIQUE MURAL - CHROMÉ - UP	127
UP94110BM	MITIGEUR BAIN-DOUCHE MÉCANIQUE MURAL ÉQUIPÉ - CHROMÉ - UP	126
UP94110CR	MITIGEUR BAIN-DOUCHE MÉCANIQUE MURAL ÉQUIPÉ - CHROMÉ - UP	126
UP94118/1CR	MITIGEUR LAVABO - CHROMÉ - UP	126
UP94118/2BM	MITIGEUR LAVABO - NOIR MAT - UP	126
UP94118/2CR	MITIGEUR LAVABO - CHROMÉ - UP	126
UP94128/2BM	MITIGEUR LAVABO RÉHAUSSÉ - NOIR MAT - UP	126
UP94128/2CR	MITIGEUR LAVABO RÉHAUSSÉ - CHROMÉ - UP	126
UP94130/30BM	COLONNE DE DOUCHE MÉCANIQUE - NOIR MAT - UP	127
UP94130/30CR	COLONNE DE DOUCHE MÉCANIQUE - CHROMÉ - UP	127
UP94130BM	MITIGEUR DOUCHE MÉCANIQUE MURAL - NOIR MAT - UP	127
UP94130CR	MITIGEUR DOUCHE MÉCANIQUE MURAL - CHROMÉ - UP	127
UP94198/1BM	FAÇADE APPARENTE - NOIR MAT - UP	126
UP94198/1CR	FAÇADE APPARENTE - CHROMÉ - UP	126
UP94198BM	FAÇADE APPARENTE - NOIR MAT - UP	126
UP94198CR	FAÇADE APPARENTE - CHROMÉ - UP	126
UTK-04.01	VIDAGE	11/12/2013
VE125118/2CR	MITIGEUR LAVABO - CHROMÉ - VELIS	128
VE125118/2FLP	MITIGEUR LAVABO - PVD DIAMOND SMOKE - VELIS	128
VE125118/2RCP	MITIGEUR LAVABO - PVD RED CANYON - VELIS	128
VE125138/2CR	MITIGEUR LAVABO - CHROMÉ - VELIS	128
VE125138/2FLP	MITIGEUR LAVABO - PVD DIAMOND SMOKE - VELIS	128
VE125138/2RCP	MITIGEUR LAVABO - PVD RED CANYON - VELIS	128
VE125158/2CR	MITIGEUR LAVABO RÉHAUSSÉ - CHROMÉ - VELIS	128
VE125158/2FLP	MITIGEUR LAVABO RÉHAUSSÉ - PVD DIAMOND SMOKE - VELIS	128
VE125158/2RCP	MITIGEUR LAVABO RÉHAUSSÉ - PVD RED CANYON - VELIS	128
VE125168/2CR	MITIGEUR LAVABO RÉHAUSSÉ - CHROMÉ - VELIS	128
VE125168/2FLP	MITIGEUR LAVABO RÉHAUSSÉ - PVD DIAMOND SMOKE - VELIS	128
VE125168/2RCP	MITIGEUR LAVABO RÉHAUSSÉ - PVD RED CANYON - VELIS	128
VE125198/1CR	FAÇADE APPARENTE - CHROMÉ - VELIS	129
VE125198/1FLP	FAÇADE APPARENTE - PVD DIAMOND SMOKE - VELIS	129
VE125198/1RCP	FAÇADE APPARENTE - PVD RED CANYON - VELIS	129
VE125199/1CR	FAÇADE APPARENTE - CHROMÉ - VELIS	129
VE125199/1FLP	FAÇADE APPARENTE - PVD DIAMOND SMOKE - VELIS	129
VE125199/1RCP	FAÇADE APPARENTE - PVD RED CANYON - VELIS	129
VV103010/1CR	MITIGEUR DOUCHE THERMOSTATIQUE MURAL - CHROMÉ - ACQUAVIVA	24
VV103010BM	MITIGEUR BAIN-DOUCHE THERMOSTATIQUE MURAL ÉQUIPÉ - NOIR MAT - ACQUAVIVA	118
VV103010CR	MITIGEUR BAIN-DOUCHE THERMOSTATIQUE MURAL ÉQUIPÉ - CHROMÉ - ACQUAVIVA	118
VV103010WM	MITIGEUR BAIN-DOUCHE THERMOSTATIQUE MURAL ÉQUIPÉ - BLANC - ACQUAVIVA	118
VV103030/31BM	COLONNE DE DOUCHE THERMOSTATIQUE - NOIR MAT - AQUAVIVA	63
VV103030/31CR	COLONNE DE DOUCHE THERMOSTATIQUE - CHROMÉ - AQUAVIVA	63

INDEX

RÉFÉRENCE	DÉSIGNATION	PAGE
VV103030/31WM	COLONNE DE DOUCHE THERMOSTATIQUE - BLANC - AQUAVIVA	63
VV103030BM	MITIGEUR DOUCHE THERMOSTATIQUE MURAL - NOIR MAT - ACQUAVIVA	56 / 118
VV103030CR	MITIGEUR DOUCHE THERMOSTATIQUE MURAL - CHROMÉ - ACQUAVIVA	56 / 118
VV103030WM	MITIGEUR DOUCHE THERMOSTATIQUE MURAL - BLANC - ACQUAVIVA	118
VV103110/1BM	MITIGEUR BAIN-DOUCHE MÉCANIQUE MURAL - NOIR MAT - ACQUAVIVA	118
VV103110/1CR	MITIGEUR BAIN-DOUCHE MÉCANIQUE MURAL - CHROMÉ - ACQUAVIVA	118
VV103110/1WM	MITIGEUR BAIN-DOUCHE MÉCANIQUE MURAL - BLANC - ACQUAVIVA	118
VV103118/1CR	MITIGEUR LAVABO - CHROMÉ - ACQUAVIVA	118
VV103118/2BM	MITIGEUR LAVABO - NOIR MAT - ACQUAVIVA	118
VV103118/2CR	MITIGEUR LAVABO - CHROMÉ - ACQUAVIVA	118
VV103118/2WM	MITIGEUR LAVABO - BLANC - ACQUAVIVA	118
VV103128/2BM	MITIGEUR LAVABO RÉHAUSSÉ - NOIR MAT - ACQUAVIVA	118
VV103128/2CR	MITIGEUR LAVABO RÉHAUSSÉ - CHROMÉ - ACQUAVIVA	118
VV103128/2WM	MITIGEUR LAVABO RÉHAUSSÉ - BLANC - ACQUAVIVA	118
VV103130BM	MITIGEUR DOUCHE MÉCANIQUE MURAL - NOIR MAT - ACQUAVIVA	118
VV103130CR	MITIGEUR DOUCHE MÉCANIQUE MURAL - CHROMÉ - ACQUAVIVA	118
VV103130WM	MITIGEUR DOUCHE MÉCANIQUE MURAL - BLANC - ACQUAVIVA	118
VV103198/1BM	FAÇADE APPARENTE - NOIR MAT - ACQUAVIVA	118
VV103198/1CR	FAÇADE APPARENTE - CHROMÉ - ACQUAVIVA	118
VV103198/1WM	FAÇADE APPARENTE - BLANC - ACQUAVIVA	118
W14	SIPHON	166
W21	TUBE DE CONNEXION	33
W3	TROP-PLEIN	33
W33A	BÂTI-SUPPORT - RIVIERA	174
W4	TROP PLEIN	33
WE00102	CORPS À ENCASTRER POUR FAÇADE MITIGEUR THERMOSTATIQUE À ENCASTRER	58
WE00102/QBM	FAÇADE MITIGEUR THERMOSTATIQUE À ENCASTRER - INOX - MIA	59
WE00102/QCR	FAÇADE MITIGEUR THERMOSTATIQUE À ENCASTRER - CHROMÉ - MIA	59
WE00102/QIX	FAÇADE MITIGEUR THERMOSTATIQUE À ENCASTRER - NOIR MAT - MIA	59
WE00102/TBM	FAÇADE MITIGEUR THERMOSTATIQUE À ENCASTRER - NOIR MAT - LIVE	59
WE00102/TCR	FAÇADE MITIGEUR THERMOSTATIQUE À ENCASTRER - CHROMÉ - LIVE	59
WE00102/TIX	FAÇADE MITIGEUR THERMOSTATIQUE À ENCASTRER - INOX - LIVE	59
WE00180/QBIX	MITIGEUR BAIN-DOUCHE AU SOL - INOX - MIA	25
WE00180/QBM	MITIGEUR BAIN-DOUCHE AU SOL - NOIR MAT - MIA	25
WE00180/QCR	MITIGEUR BAIN-DOUCHE AU SOL - CHROMÉ - MIA	25
WE00180/TBM	MITIGEUR BAIN-DOUCHE AU SOL - NOIR MAT - LIVE	25
WE00180/TCR	MITIGEUR BAIN-DOUCHE AU SOL - CHROMÉ - LIVE	25
WE00180/TIX	MITIGEUR BAIN-DOUCHE AU SOL - INOX - LIVE	25
WE00198	CORPS À ENCASTRER	118 / 119 / 120 / 122 / 126 / 130 / 132 / 135 / 145
WE00202	CORPS À ENCASTRER POUR FAÇADE MITIGEUR THERMOSTATIQUE À ENCASTRER - ON-OFF	60
WE00202/EBCR	FAÇADE MITIGEUR THERMOSTATIQUE À ENCASTRER - NOIR - ON-OFF	60
WE00202/ECR	FAÇADE MITIGEUR THERMOSTATIQUE À ENCASTRER - CHROMÉ - ON-OFF	60
WE00202/EWCR	FAÇADE MITIGEUR THERMOSTATIQUE À ENCASTRER - BLANC - ON-OFF	60
WE00600	CORPS À ENCASTRER	129
WE77250	COPRS À ENCASTRER POUR MITIGEUR BAIN-DOUCHE AU SOL	25
WE81100	CORPS À ENCASTRER	127
WE81200/TBM	CORPS À ENCASTRER - NOIR MAT - MIA	54
WE81200/TCR	CORPS À ENCASTRER - CHROMÉ - MIA	54
WE81200/TIX	CORPS À ENCASTRER - INOX - MIA	54
WE81201/QBM + WEBK110/90QBM	MITIGEUR BAIN-DOUCHE MURAL ÉQUIPÉ - NOIR MAT - MIA	25
WE81201/QCR + WEBK110/90QCR	MITIGEUR BAIN-DOUCHE MURAL ÉQUIPÉ - CHROMÉ - MIA	25

RÉFÉRENCE	DÉSIGNATION	PAGE
WE81201/QIX + WEBK110/90QIX	MITIGEUR BAIN-DOUCHE MURAL ÉQUIPÉ - INOX - MIA	25
WE81201/TBM + WEBK110/90TBM	MITIGEUR BAIN-DOUCHE MURAL ÉQUIPÉ - NOIR MAT - LIVE	25
WE81201/TCR + WEBK110/90TCR	MITIGEUR BAIN-DOUCHE MURAL ÉQUIPÉ - CHROMÉ - LIVE	25
WE81201/TIX + WEBK110/90TIX	MITIGEUR BAIN-DOUCHE MURAL ÉQUIPÉ - INOX - LIVE	25
WEBK204/QBM	BATTERIE MÉLANGEUR BAIN-DOUCHE 5 TROUS - NOIR MAT - MIA	119
WEBK204/QCR	BATTERIE MÉLANGEUR BAIN-DOUCHE 5 TROUS - CHROMÉ - MIA	119
WEBK204/QIX	BATTERIE MÉLANGEUR BAIN-DOUCHE 5 TROUS - INOX - MIA	119
WEBK204/TBM	BATTERIE BAIN-DOUCHE 5 TROUS - NOIR MAT - LIVE	135
WEBK204/TCR	BATTERIE BAIN-DOUCHE 5 TROUS - CHROMÉ - LIVE	135
WEBK204/TIX	BATTERIE BAIN-DOUCHE 5 TROUS - INOX - LIVE	135
WEBK204/TWM	BATTERIE BAIN-DOUCHE 5 TROUS - BLANC - LIVE	135
WEBK204/UPBM	BATTERIE MÉLANGEUR BAIN-DOUCHE 5 TROUS - NOIR MAT - UP	126
WEBK204/UPCR	BATTERIE MÉLANGEUR BAIN-DOUCHE 5 TROUS - CHROMÉ - UP	126
WESK030/SYCR	KIT BARRE DE DOUCHE THERMOSTATIQUE - CHROMÉ	55
WESK100/1TBM	MITIGEUR DOUCHE MÉCANIQUE MURAL À ENCASTRER - NOIR MAT - MIA	54
WESK100/1TCR	MITIGEUR DOUCHE THERMOSTATIQUE MURAL - CHROMÉ - MIA	54
WESK100/1TIX	MITIGEUR DOUCHE MÉCANIQUE MURAL À ENCASTRER - INOX - MIA	54
WESK100/90QCR	KIT MITIGEUR DOUCHE THERMOSTATIQUE À ENCASTRER - CHROMÉ - CUBE	54
WESK100/90TCR	KIT MITIGEUR DOUCHE THERMOSTATIQUE À ENCASTRER - CHROMÉ - LIVE	54
WESK102/1QBM	KIT MITIGEUR DOUCHE THERMOSTATIQUE À ENCASTRER - NOIR MAT	57
WESK102/1QCR	KIT MITIGEUR DOUCHE THERMOSTATIQUE À ENCASTRER - CHROMÉ	57
WESK102/1TBM	KIT MITIGEUR DOUCHE THERMOSTATIQUE À ENCASTRER - NOIR MAT	57
WESK102/1TCR	KIT MITIGEUR DOUCHE THERMOSTATIQUE À ENCASTRER - CHROMÉ	57
WESK102/QCR	KIT MITIGEUR DOUCHE THERMOSTATIQUE À ENCASTRER - CHROMÉ - CUBE	57
WESK102/TCR	KIT MITIGEUR DOUCHE THERMOSTATIQUE À ENCASTRER - CHROMÉ - LIVE	57
Z1160	RECEVEUR ANTI-BACTÉRIEN / CARRÉ 800 X 800	39
Z1160A	RECEVEUR ANTI-BACTÉRIEN & ANTI-GLISSE / CARRÉ 800 X 800	39
Z1161	RECEVEUR ANTI-BACTÉRIEN / CARRÉ 900 X 900	39
Z1161A	RECEVEUR ANTI-BACTÉRIEN & ANTI-GLISSE / CARRÉ 900 X 900	39
Z1168	RECEVEUR ANTI-BACTÉRIEN / RECTANGULAIRE 1000 X 900	39
Z1168A	RECEVEUR ANTI-BACTÉRIEN & ANTI-GLISSE / RECTANGULAIRE 1000 X 900	39
Z1175	RECEVEUR ANTI-BACTÉRIEN / RECTANGULAIRE 1200 X 800	39
Z1175A	RECEVEUR ANTI-BACTÉRIEN & ANTI-GLISSE / RECTANGULAIRE 1200 X 800	39
Z1176	RECEVEUR ANTI-BACTÉRIEN / RECTANGULAIRE 1200 X 900	39
Z1176A	RECEVEUR ANTI-BACTÉRIEN & ANTI-GLISSE / RECTANGULAIRE 1200 X 900	39
Z1177	RECEVEUR ANTI-BACTÉRIEN / RECTANGULAIRE 1400 X 800	39
Z1177A	RECEVEUR ANTI-BACTÉRIEN & ANTI-GLISSE / RECTANGULAIRE 1400 X 800	39
Z1178	RECEVEUR ANTI-BACTÉRIEN / RECTANGULAIRE 1400 X 900	39
Z1178A	RECEVEUR ANTI-BACTÉRIEN & ANTI-GLISSE / RECTANGULAIRE 1400 X 900	39
Z1208	BANDE D'ÉTANCHÉITÉ	38
ZP1.ZL1	KIT DE RÉHAUSSE AVEC TABLIER - A	38
ZP1.ZL4	KIT DE RÉHAUSSE AVEC TABLIER - B	38
ZP2.ZL2	KIT DE RÉHAUSSE AVEC TABLIER - H	38

LA BOISINIERE
35530 SERVON SUR VILAINE
Téléphone : 02 99 00 89 50
Mail : sce.commercial@j-s.fr
S.A.S JS au capital de 42 000 €
R.C.S. rennes B - no TVA FR 67 352 199 129

05/2021 - Création graphique : JS/AQUATOP ♣ - Document non contractuel pour l'ensemble des photos, des illustrations, des schémas. PEFC 10-31-1122 / Certifié PEFC / Ce produit est issu de forêts gérées durablement et de sources contrôlées. / pefc-france.org /